MINI MCR-SL-CVS-24-5-10-NC - Fuente de tensión constante

2902822

https://www.phoenixcontact.com/es/productos/2902822

Tenga en cuenta que los datos mostrados en este documento PDF se generaron a partir de nuestro catálogo online. Por favor, encontrará todos los datos en la documentación del usuario. Prevalecen nuestras condiciones generales de uso para descargas.

Fuente de tensión constante, tensión de entrada 9,6-30V DC, tensión de salida 10V, 7,5V, 5V, 2,5V DC, con separación galvánica, configurable a través de conmutador DIP, técnica de conexión por tornillo, configuración estándar

Descripción del producto

La fuente de tensión constante MINI MCR-SL-CVS-24-10-5 configurable de 6,2 mm de ancho se utiliza para producir tensiones constantes de alta precisión.
La tensión de entrada puede estar entre los márgenes de 9,6VDC y 30VDC.
Los conmutadores DIP accesibles por el lado de la carcasa permiten la configuración de las tensiones de salida de 10 V DC, 5 V DC, 7,5 V DC y 2,5 V DC.
La tensión de entrada puede realizarse opcionalmente a través de los bornes de conexión de los módulos o, de forma combinada, a través del conector para carriles simétricos.

Datos comerciales

Código de artículo	2902822
Unidad de embalaje	1 Unidades
Cantidad mínima de pedido	1 Unidades
Clave de venta	DK1139
Clave de producto	DK1139
GTIN	4046356682428
Peso por unidad (incluido el embalaje)	87,1 g
Peso por unidad (sin incluir el embalaje)	82,88 g
Número de tarifa arancelaria	85437090
País de origen	DE

Datos técnicos

Notas

Restricción de uso

Indicación CEM	CEM: producto de clase A, véase declaración del fabricante en el centro de descargas

Propiedades del artículo

Tipo de producto	Fuente de tensión constante
Familia de productos	MINI Analog
Configuración	Conmutador DIP

Propiedades de aislamiento

Categoría de sobretensión	II
Grado de polución	2

Propiedades de sistema

Funcionalidad

Configuración	Conmutador DIP

Propiedades eléctricas

Margen de ajuste	± 300 mV
Potencia disipada máxima con condición nominal	300 mW
Coeficiente de temperatura máximo	< 0,01 %/K
Coeficiente de temperatura típico	< 0,002 %/K
Error de transmisión máximo	≤ 0,1 % (del valor final)
	≤ 0,5 % (sin ajuste)

Separación galvánica Entrada/salida

Tensión de aislamiento de dimensionamiento	50 V AC/DC
Tensión de prueba	1,5 kV AC (50 Hz, 60 s)
Aislamiento	Aislamiento básico según IEC/EN 61010

Alimentación

Tensión nominal de alimentación	24 V DC
Tensión de alimentación	9,6 V DC ... 30 V DC (Para puentear la tensión de alimentación puede utilizarse el conector de bus para carril DIN (ME 6,2 TBUS-2 1,5/5-ST-3,81 GN, código de artículo 2869728), que puede encajarse en el carril DIN de 35 mm según EN 60715)
Absorción de corriente máxima	< 25 mA (Salida de tensión 10 V con carga de 30 mA a 24 V DC IN)
	< 65 mA (Salida de tensión 10 V con carga de 30 mA a 9,6 V DC IN)
	< 50 mA (Salida de tensión 10 V con carga de 30 mA a 12 V DC IN)

	< 20 mA (Salida de tensión 10 V con carga de 30 mA a 30 V DC IN)
Consumo de potencia	< 600 mW (a 24 V IN)
	< 624 mW (a 9,6 V IN)
	< 564 mW (a 12 V IN)
	< 540 mW (a 30 V IN)

Datos de entrada

Señal: Tensión

Señal de entrada Tensión	9,6 V DC ... 30 V DC

Datos de salida

Señal: Tensión

Configurable/Programable	Sí, preconfigurado
Señal de salida tensión máxima	10 V DC
	7,5 V DC
	5 V DC
	2,5 V DC
Corriente de cortocircuito	aprox. 32 mA
Corriente de salida	≤ 30 mA
Ripple	< 20 mV_{PP}

Datos de conexión

Tipo de conexión	Conexión por tornillo
Longitud de pelado	12 mm
Rosca de tornillo	M3
Sección de conductor rígido	0,2 mm² ... 2,5 mm²
Sección de conductor flexible	0,2 mm² ... 2,5 mm²
Sección de conductor AWG	26 ... 12

Dimensiones

Esquema de dimensiones	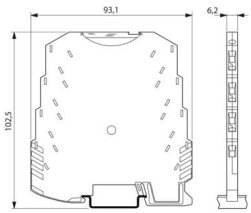
Anchura	6,2 mm
Altura	93,1 mm
Profundidad	101,2 mm

Datos del material

Color	verde (RAL 6021)

Material carcasa	PBT
Protección contra incendios para vehículos sobre carriles (DIN EN 45545-2) R22	HL 1 - HL 2
Protección contra incendios para vehículos sobre carriles (DIN EN 45545-2) R23	HL 1 - HL 2
Protección contra incendios para vehículos sobre carriles (DIN EN 45545-2) R24	HL 1 - HL 2

Condiciones medioambientales y de vida útil

Condiciones ambientales

Índice de protección	IP20
Temperatura ambiente (servicio)	-20 °C ... 65 °C
Temperatura ambiente (almacenamiento / transporte)	-40 °C ... 85 °C
Altitud	≤ 2000 m
Humedad de aire admisible (servicio)	5 % ... 95 % (sin condensación)

Homologaciones

CE

Certificado	Conformidad CE

UKCA

Certificado	De conformidad con UKCA

UL, EE. UU. / Canadá

Marcado	UL 508 Listed
	Class I, Div. 2, Groups A, B, C, D T6
	Class I, Zone 2, Group IIC

Homologación para la construcción naval

Certificado	DNV GL TAA00002R0

Datos para construcción naval

Temperature	B
Humidity	B
Vibración	B
EMC	B
Enclosure	Required protection according to the Rules shall be provided upon installation on board

Datos CEM

Compatibilidad electromagnética	Conformidad con la directiva CEM
Resistencia a interferencias	EN 61000-6-2
Observación	Durante las interferencias pueden producirse ligeras desviaciones.

Emisión de interferencias

Normas/especificaciones	EN 61000-6-4

Descarga de electricidad estática

Normas/especificaciones	EN 61000-4-2

Descarga de electricidad estática

Observación	Deben tomarse medidas de protección contra una descarga electrostática.

Campo electromagnético AF

Denominación	Campo electromagnético HF
Normas/especificaciones	EN 61000-4-3
Desviación típica del valor final del margen de medición	3 %

Campo electromagnético AF

Observación	Criterio A

Transitorios rápidos (Burst)

Denominación	Averías transitorias rápidas (ráfaga)
Normas/especificaciones	EN 61000-4-4
Desviación típica del valor final del margen de medición	3 %

Transitorios rápidos (Burst)

Observación	Criterio B

Sobrecorriente momentánea (surge)

Normas/especificaciones	EN 61000-4-5

Sobrecorriente momentánea (surge)

Observación	Criterio B

Perturbaciones conducidas

Denominación	Magnitudes perturbadoras conducidas
Normas/especificaciones	EN 61000-4-6
Desviación típica del valor final del margen de medición	0,5 %

Perturbaciones conducidas

Observación	Criterio A

Montaje

Tipo de montaje	Montaje sobre carril DIN
Indicaciones de montaje	Para puentear la tensión de alimentación puede utilizarse el conector de bus para carril, el cual puede encajarse en un carril DIN de 35 mm según EN 60715.
Posición de montaje	discrecional

Dibujos

Esquema de dimensiones

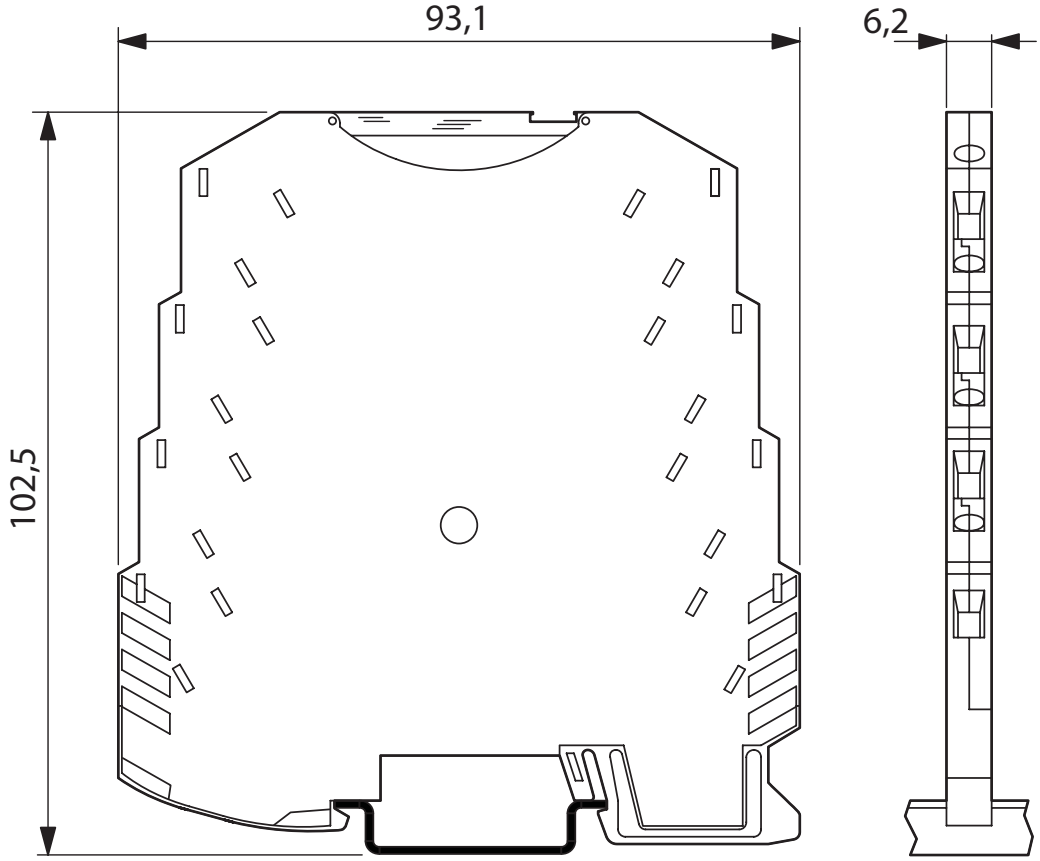

Esquema de conjunto

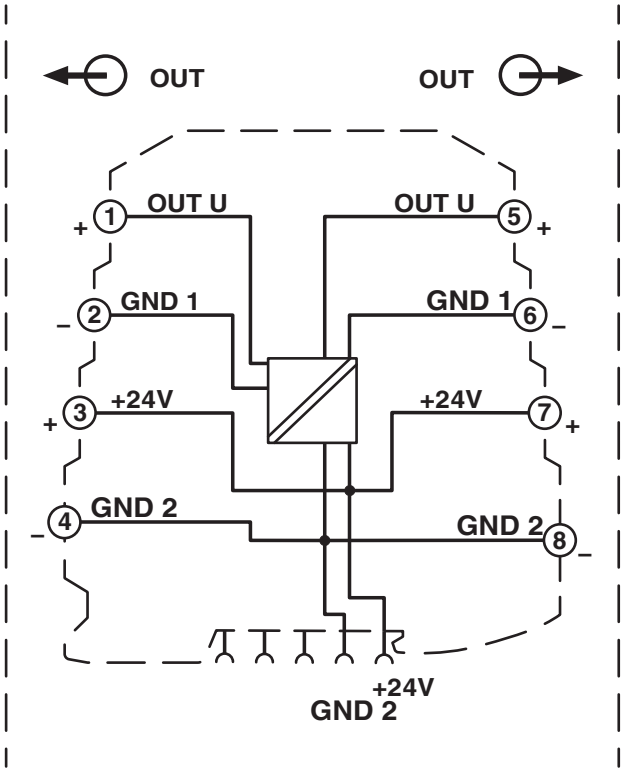

Homologaciones

To download certificates, visit the product detail page: https://www.phoenixcontact.com/es/productos/2902822

UL listado
ID de homologación: E238705

cUL Listed
ID de homologación: E238705

DNV
ID de homologación: TAA00002R0

cUL Listed
ID de homologación: E199827

UL listado
ID de homologación: FILE E 199827

Clasificaciones

ECLASS

ECLASS-13.0	27210192
ECLASS-15.0	27210192

ETIM

ETIM 9.0	EC002498

UNSPSC

UNSPSC 21.0	39121000

Environmental product compliance

EU RoHS

Cumple los requisitos de la Directiva RoHS	Sí
excepciones, si fueran conocida	6(c), 7(a), 7(c)-I

China RoHS

Environment friendly use period (EFUP)	EFUP-50
	Encontrará una tabla de declaración RoHS de China relativa al artículo en la zona de descargas del artículo correspondiente, en el apartado "Declaración del fabricante". No se emite ninguna tabla de declaración RoHS de China ni se requiere en ninguno de los artículos con EFUP-E.

EU REACH SVHC

Indicación acerca de la sustancia candidata según REACH (n.º CAS)	Lead(n.º CAS: 7439-92-1)
SCIP	d592cdca-41a8-4f80-85c7-fff7473dbfaa

EF3.0 Cambio climático

CO2e kg	1,187 kg CO2e

Phoenix Contact 2025 © - Todos los derechos reservados
https://www.phoenixcontact.com

PHOENIX CONTACT, S.A.U.
Parque Tecnológico de Asturias p. 16-17
E-33428 LLANERA (Asturias)
+34 985 791 636
info@phoenixcontact.es