MINI MCR-2-U-UI - Amplif. separación

2902019

https://www.phoenixcontact.com/es/productos/2902019

Tenga en cuenta que los datos mostrados en este documento PDF se generaron a partir de nuestro catálogo online. Por favor, encontrará todos los datos en la documentación del usuario. Prevalecen nuestras condiciones generales de uso para descargas.

Amplificador de separación de 3 carriles con entradas y salidas configurables mediante la transformación y división galvánica de señales analógicas en el área de mV y V tanto unipolar como bipolar. Técnica de conexión por tornillo, configuración estándar.

Descripción del producto

Amplificador de separación de 3 vías de señales de tensión con la tecnología de conexión enchufable para separación galvánica, conversión, refuerzo y filtrado de señales mV a V. Se soportan señales de entrada de -50 mV ... 50 mV/-30 V ... 30 V y señales de salida de -10 V ... 10 V/0(4) mA ... 20 mA. El transductor de medida es compatible con la monitorización de errores y la comunicación NFC.

Datos comerciales

Código de artículo	2902019
Unidad de embalaje	1 Unidades
Cantidad mínima de pedido	1 Unidades
Clave de venta	DK1121
Clave de producto	DK1121
GTIN	4046356649674
Peso por unidad (incluido el embalaje)	123,2 g
Peso por unidad (sin incluir el embalaje)	74,43 g
Número de tarifa arancelaria	85437090
País de origen	DE

Datos técnicos

Notas

Restricción de uso

Indicación CEM	CEM: producto de clase A, véase declaración del fabricante en el centro de descargas

Propiedades del artículo

Tipo de producto	Amplificadores de separación
Familia de productos	MINI Analog Pro
Número de canales	1
Configuración	Conmutador DIP

Propiedades de aislamiento: GB Standard

Categoría de sobretensión	II
Grado de polución	2

Propiedades eléctricas

Separación galvánica	Separación de 3 vías
Separación galvánica entre la entrada y la salida	sí
Frecuencia límite (3 dB)	30 Hz (mediante selector DIP)
	5 kHz (mediante selector DIP)
Circuito de protección	Protección contra transitorios
Respuesta gradual (10-90%)	< 8,5 ms (con filtro de 30 Hz)
Coeficiente de temperatura máximo	0,01 %/K
Error de transmisión máximo	≤ 0,1 % (del valor final)

Separación galvánica Entrada/salida/alimentación

Tensión de aislamiento de dimensionamiento	300 V_{eff}
Tensión de prueba	3 kV AC (50 Hz, 60 s)
Aislamiento	Aislamiento reforzado según IEC/EN 61010-1

Alimentación

Tensión nominal de alimentación	24 V DC
Tensión de alimentación	9,6 V DC ... 30 V DC (Para puentear la tensión de alimentación puede utilizarse el conector de bus para carril DIN (ME 6,2 TBUS-2 1,5/5-ST-3,81 GN, código de artículo 2869728), que puede encajarse en el carril DIN de 35 mm según EN 60715)
Absorción de corriente típica	25 mA (Salida de corriente, con 24 V DC, carga incl.)
	54 mA (Salida de corriente, con 12 V DC, carga incl.)
Consumo de potencia (Salida I)	≤ 800 mW (con I_{OUT} = 20 mA, 9,6 V DC, carga de 600 Ω)

Datos de entrada

Señal: Tensión

Número de entradas	1

Configurable/Programable	Sí
Señal de entrada	Tensión
Señal de entrada Tensión	-50 mV ... 50 mV (mediante selector DIP)
	0 mV ... 50 mV (mediante selector DIP)
	-60 mV ... 60 mV (mediante selector DIP)
	0 mV ... 60 mV (mediante selector DIP)
	-75 mV ... 75 mV (mediante selector DIP)
	0 mV ... 75 mV (mediante selector DIP)
	-80 mV ... 80 mV (mediante selector DIP)
	0 mV ... 80 mV (mediante selector DIP)
	-100 mV ... 100 mV (mediante selector DIP)
	0 mV ... 100 mV (mediante selector DIP)
	-120 mV ... 120 mV (mediante selector DIP)
	0 mV ... 120 mV (mediante selector DIP)
	-150 mV ... 150 mV (mediante selector DIP)
	0 mV ... 150 mV (mediante selector DIP)
	-200 mV ... 200 mV (mediante selector DIP)
	0 mV ... 200 mV (mediante selector DIP)
	-240 mV ... 240 mV (mediante selector DIP)
	0 mV ... 240 mV (mediante selector DIP)
	-300 mV ... 300 mV (mediante selector DIP)
	0 mV ... 300 mV (mediante selector DIP)
	-500 mV ... 500 mV (mediante selector DIP)
	0 mV ... 500 mV (mediante selector DIP)
	-600 mV ... 600 mV (mediante selector DIP)
	0 mV ... 600 mV (mediante selector DIP)
	-750 mV ... 750 mV (mediante selector DIP)
	0 mV ... 750 mV (mediante selector DIP)
	-800 mV ... 800 mV (mediante selector DIP)
	0 mV ... 800 mV (mediante selector DIP)
	-1 V ... 1 V (mediante selector DIP)
	0 V ... 1 V (mediante selector DIP)
	-1,2 V ... 1,2 V (mediante selector DIP)
	0 V ... 1,2 V (mediante selector DIP)
	-1,5 V ... 1,5 V (mediante selector DIP)
	0 V ... 1,5 V (mediante selector DIP)
	-2 V ... 2 V (mediante selector DIP)
	0 V ... 2 V (mediante selector DIP)
	-2,4 V ... 2,4 V (mediante selector DIP)
	0 V ... 2,4 V (mediante selector DIP)
	-3 V ... 3 V (mediante selector DIP)
	0 V ... 3 V (mediante selector DIP)
	-5 V ... 5 V (mediante selector DIP)
	0 V ... 5 V (mediante selector DIP)

	-6 V ... 6 V (mediante selector DIP)
	0 V ... 6 V (mediante selector DIP)
	-7,5 V ... 7,5 V (mediante selector DIP)
	0 V ... 7,5 V (mediante selector DIP)
	-8 V ... 8 V (mediante selector DIP)
	0 V ... 8 V (mediante selector DIP)
	-10 V ... 10 V (mediante selector DIP)
	0 V ... 10 V (mediante selector DIP)
	-12 V ... 12 V (mediante selector DIP)
	0 V ... 12 V (mediante selector DIP)
	-15 V ... 15 V (mediante selector DIP)
	0 V ... 15 V (mediante selector DIP)
	-20 V ... 20 V (mediante selector DIP)
	0 V ... 20 V (mediante selector DIP)
	-24 V ... 24 V (mediante selector DIP)
	0 V ... 24 V (mediante selector DIP)
	-30 V ... 30 V (mediante selector DIP)
	0 V ... 30 V (mediante selector DIP)
Señal de entrada Tensión máxima	33 V
Resistencia de entrada Entrada de tensión	> 10 kΩ

Datos de salida

Señal: Tensión/corriente

Número de salidas	1
Configurable/Programable	Sí
Señal de salida tensión	0 V ... 5 V (mediante selector DIP)
	1 V ... 5 V (mediante selector DIP)
	-5 V ... 5 V (mediante selector DIP)
	0 V ... 10 V (mediante selector DIP)
	2 V ... 10 V (mediante selector DIP)
	-10 V ... 10 V (mediante selector DIP)
Tensión en circuito abierto	< 17 V
Señal de salida corriente	0 mA ... 20 mA (mediante selector DIP)
	4 mA ... 20 mA (mediante selector DIP)
Señal de salida corriente máxima	22 mA
Corriente de cortocircuito	< 32 mA
Carga/Carga de salida Salida de tensión	≥ 10 kΩ
Carga/Carga de salida Salida de corriente	≤ 600 Ω (con 20 mA)
Ripple	< 20 mV_{PP} (en 600 Ω)
	< 20 mV_{PP} (en 600 Ω)

Datos de conexión

Tipo de conexión	Conexión por tornillo
Longitud de pelado	10 mm

Rosca de tornillo	M3
Sección de conductor rígido	0,2 mm² ... 1,5 mm² (con puntera)
	0,14 mm² ... 2,5 mm² (sin puntera)
Sección de conductor flexible	0,14 mm² ... 2,5 mm²
Sección de conductor AWG	24 ... 12 (flexible)
Par de apriete	0,5 Nm ... 0,6 Nm

Datos Ex

Instalación Ex (EPL)	Gc
	Div. 2

Señalización

Indicación de estado	LED verde (tensión de alimentación)

Dimensiones

Anchura	6,2 mm
Altura	109,81 mm
Profundidad	119,2 mm

Datos del material

Color	gris (RAL 7042)
Material carcasa	PBT
Protección contra incendios para vehículos sobre carriles (DIN EN 45545-2) R22	HL 1 - HL 2
Protección contra incendios para vehículos sobre carriles (DIN EN 45545-2) R23	HL 1 - HL 2
Protección contra incendios para vehículos sobre carriles (DIN EN 45545-2) R24	HL 1 - HL 2

Condiciones medioambientales y de vida útil

Condiciones ambientales

Índice de protección	IP20 (no evaluado por UL)
Temperatura ambiente (servicio)	-40 °C ... 70 °C
Temperatura ambiente (almacenamiento / transporte)	-40 °C ... 85 °C
Altitud	≤ 2000 m
Humedad de aire admisible (servicio)	5 % ... 95 % (sin condensación)

Homologaciones

CE

Certificado	Conformidad CE

ATEX

Marcado	Ⓔx II 3 G Ex ec ic IIC T4 Gc
Certificado	BVS 19 ATEX E 047 X

IECEx

Marcado	Ex ec ic IIC T4 Gc
Certificado	IECEx BVS 19.0041X

CCC / China-Ex

Marcado	Ex ec ic IIC T4 Gc

UL, EE. UU. / Canadá

Marcado	UL 508 Listed
	Class I, Div. 2, Groups A, B, C, D T6
	Class I, Zone 2, Group IIC T6

Homologación para la construcción naval

Certificado	DNV GL TAA00002UA

EAC Ex

Marcado	Ex ec ic IIC T4 Gc
Certificado	BY/112 02.01 TP012 103.01 00079

Datos para construcción naval

Temperature	B
Humidity	B
Vibración	A
EMC	A
Enclosure	Required protection according to the Rules shall be provided upon installation on board

Datos CEM

Compatibilidad electromagnética	Conformidad con la directiva CEM
Resistencia a interferencias	EN 61000-6-2
Observación	Durante las interferencias pueden producirse ligeras desviaciones.

Emisión de interferencias

Normas/especificaciones	EN 61000-6-4

Descarga de electricidad estática

Normas/especificaciones	EN 61000-4-2

Descarga de electricidad estática

Observación	Deben tomarse medidas de protección contra una descarga electrostática.

Campo electromagnético AF

Denominación	Campo electromagnético HF
Normas/especificaciones	EN 61000-4-3

Transitorios rápidos (Burst)

Denominación	Averías transitorias rápidas (ráfaga)
Normas/especificaciones	EN 61000-4-4

Sobrecorriente momentánea (surge)

Normas/especificaciones	EN 61000-4-5

Perturbaciones conducidas

Denominación	Magnitudes perturbadoras conducidas
Normas/especificaciones	EN 61000-4-6

Normas y especificaciones

Separación galvánica	Separación de 3 vías

GB Standard

Normas/especificaciones	GB/T 3836.1
	GB/T 3836.3
	GB/T 3836.4

Montaje

Tipo de montaje	Montaje sobre carril DIN
Indicaciones de montaje	Para puentear la tensión de alimentación puede utilizarse el conector de bus para carril, el cual puede encajarse en un carril DIN de 35 mm según EN 60715.
Posición de montaje	discrecional

Dibujos

Esquema de conjunto

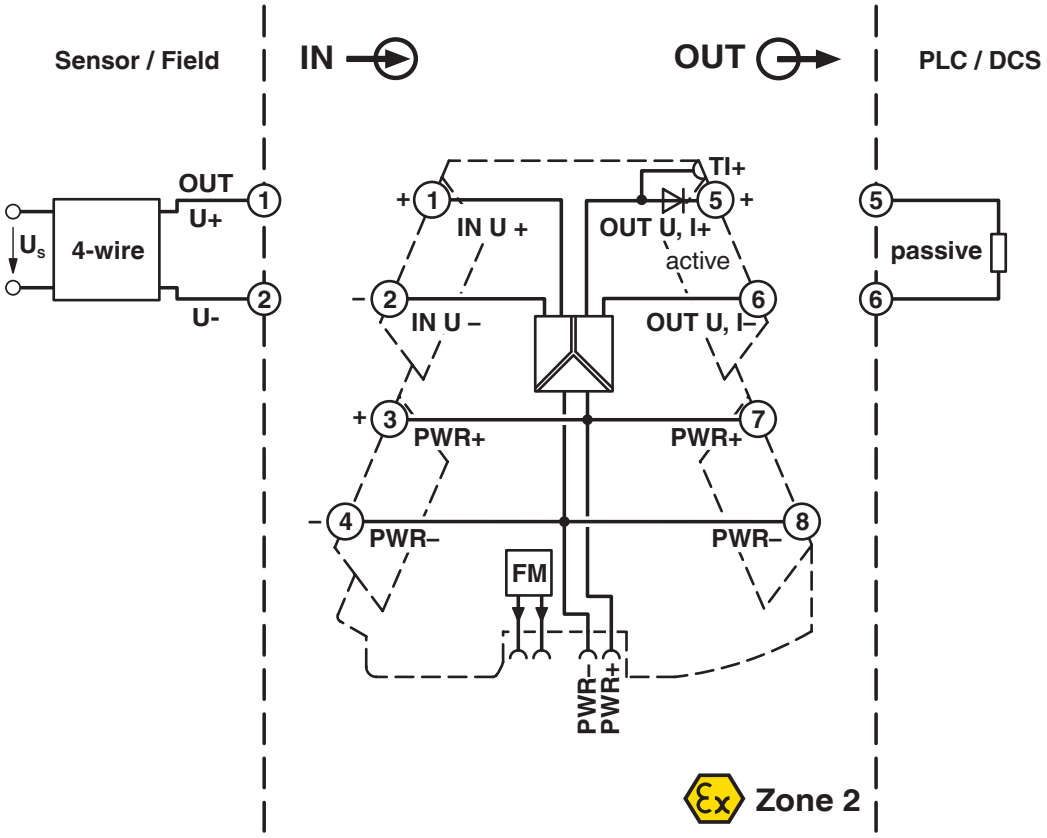

Esquema de conjunto

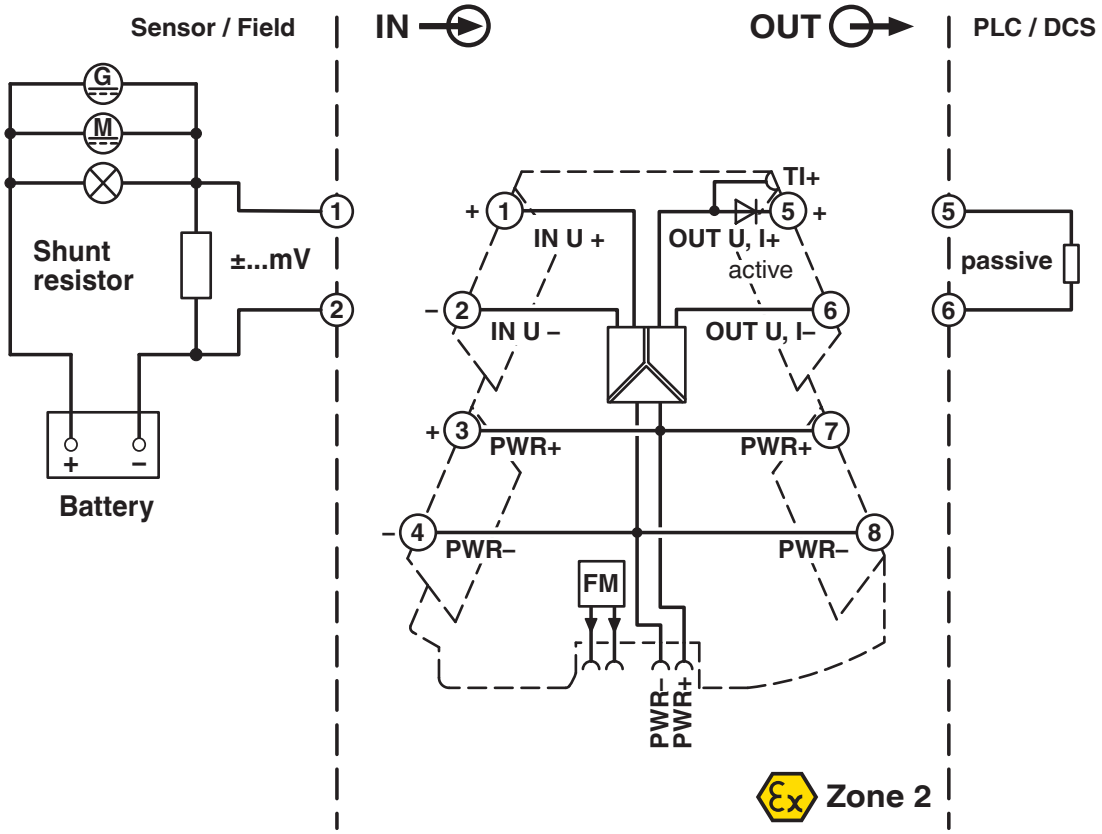

Homologaciones

To download certificates, visit the product detail page: https://www.phoenixcontact.com/es/productos/2902019

DNV GL
ID de homologación: TAA00002UA

UL listado
ID de homologación: E238705

cUL Listed
ID de homologación: E238705

IECEx
ID de homologación: IECEx BVS 19.0041X

cUL Listed
ID de homologación: E196811

UL listado
ID de homologación: E196811

ATEX
ID de homologación: BVS 19 ATEX E 047 X

EAC Ex
ID de homologación: TP012 103.01 00079

CCC
ID de homologación: 2022122310115961

Clasificaciones

ECLASS

ECLASS-13.0	27210120
ECLASS-15.0	27210120

ETIM

ETIM 9.0	EC002653

UNSPSC

UNSPSC 21.0	39121000

Environmental product compliance

EU RoHS

Cumple los requisitos de la Directiva RoHS	Sí
excepciones, si fueran conocida	7(a), 7(c)-I

China RoHS

Environment friendly use period (EFUP)	EFUP-50
	Encontrará una tabla de declaración RoHS de China relativa al artículo en la zona de descargas del artículo correspondiente, en el apartado "Declaración del fabricante". No se emite ninguna tabla de declaración RoHS de China ni se requiere en ninguno de los artículos con EFUP-E.

EU REACH SVHC

Indicación acerca de la sustancia candidata según REACH (n.º CAS)	Lead(n.º CAS: 7439-92-1)
	2,2',6,6'-tetrabromo-4,4'-isopropylidenediphenol(n.º CAS: 79-94-7)
SCIP	fb1d801d-31e9-42e1-aaae-cc7aabbdd236

Phoenix Contact 2025 © - Todos los derechos reservados
https://www.phoenixcontact.com

PHOENIX CONTACT, S.A.U.
Parque Tecnológico de Asturias p. 16-17
E-33428 LLANERA (Asturias)
+34 985 791 636
info@phoenixcontact.es