ILB BT ADIO MUX-OMNI - Set de radio

2884208

https://www.phoenixcontact.com/es/productos/2884208

Tenga en cuenta que los datos mostrados en este documento PDF se generaron a partir de nuestro catálogo online. Por favor, encontrará todos los datos en la documentación del usuario. Prevalecen nuestras condiciones generales de uso para descargas.

CRA-READY



Set Wireless MUX, dos módulos con 16 entradas y salida sdigitales y 2 entradas y salidas analógicas (0 ... 20 mA, 0 ... 10 V), conexión de antena RSMA (hembra), incluye antenas omnidireccionales con cable de 1,5 m. El producto se está adaptando a la Ley de Resiliencia Cibernética (CRA).

Descripción del producto

El Wireless MUX transmite bidireccionalmente 16 señales digitales y 2 señales analógicas. El Wireless MUX está "listo para su uso": desembalar – acoplar – conectar, y ya funciona la conexión inalámbrica.

Sus ventajas

- Diagnóstico recorrido mediante gráfico barras
- Alcances de hasta 50 m ... 100 m en naves industriales con antenas omnidireccionales y de hasta 400 m con antenas direccionales en campo abierto
- Establecimiento de la conexión y transmisión de señales rápidos
- Tecnología Bluetooth 4.0 actual
- Puesta en marcha y configuración Plug&Play
- No puede ser más sencillo: desembalar, conectar y encender.

ELEKTROGERÄTE RÜCKNAHME

Datos comerciales

ILB BT ADIO MUX-OMNI - Set de radio

2884208

https://www.phoenixcontact.com/es/productos/2884208

Código de artículo	2884208
Unidad de embalaje	1 Unidades
Cantidad mínima de pedido	1 Unidades
Clave de venta	DNC662
Clave de producto	DNC662
GTIN	4046356049597
Peso por unidad (incluido el embalaje)	914 g
Peso por unidad (sin incluir el embalaje)	885 g
Número de tarifa arancelaria	85176200
País de origen	DE

El set consta de

ILB BT ADIO MUX - Set de radio

2702875

https://www.phoenixcontact.com/es/productos/2702875



Set Wireless MUX, dos módulos con 16 entradas y salidas digitales y 2 entradas y salidas analógicas (0 ... 20 mA, 0 ... 10 V), conexión de antena RSMA (hembra), sin antenas. El producto se está adaptando a la Ley de Resiliencia Cibernética (CRA).

RAD-ISM-2400-ANT-OMNI-2-1-RSMA - Antena

2701362

https://www.phoenixcontact.com/es/productos/2701362



Antena omnidireccional para montaje en pared, banda de frecuencia: 2,4 GHz, ganancia: 2 dBi, índice de protección: IP65, conexión RSMA (macho), incl. cable de conexión de 1,5 m, soporte de montaje y material de montaje

---

Datos técnicos

Notas

Nota sobre la aplicación	Solo para el uso industrial
Nota sobre la aplicación	Según la situación actual, estamos preparando el producto para que, a partir del 11 de diciembre de 2027, cumpla los requisitos de la Ley de Resiliencia Cibernética de la UE (CRA), de acuerdo con la información disponible actualmente sobre dicha ley.

Restricción de uso

Indicación CEM	CEM: producto de clase A, véase declaración del fabricante en el centro de descargas

Propiedades del artículo

Tipo de producto	Módulo inalámbrico
Familia de productos	Inline
Aplicación	E/S
Construcción	Stand-alone
MTTF	1458 Años (SN 29500 estándar, temperatura 25 °C, ciclo de trabajo 21 %)
	557 Años (SN 29500 estándar, temperatura 40 °C, ciclo de trabajo 34,25 %)
	219 Años (SN 29500 estándar, temperatura 40 °C, ciclo de trabajo 100 %)
MTBF	465 Años (Estándar Telcordia, temperatura 25 °C, ciclo de trabajo 21% (5 días por semana, 8 horas por día))
	140 Años (Estándar Telcordia, temperatura 40 °C, ciclo de trabajo 34,25 % (5 días por semana, 12 horas por día))
Mensajes de diagnóstico	Cortocircuito o sobrecarga de las salidas digitales LED
	Conexión por radio FS-LED
	Tensión de lógica y tensión de actuadores LED
	Calidad de enlace (Link Quality) de la conexión por radio 4 LED

Propiedades de aislamiento

Categoría de sobretensión	II
Grado de polución	2

Tiempos

Tiempo de conexión	≤ 3 s (Hasta el establecimiento de la conexión inalámbrica)
Tiempo de retardo	≤ 10 ms (Tiempo de latencia, típico)
	≤ 800 ms (Función Fail Safe con interrupción por chispas)

Propiedades eléctricas

Potencia disipada máxima con condición nominal	2,4 W

Alimentación: Electrónica del módulo

Tipo de conexión	Conector Inline
Tensión de alimentación	24 V DC

Tensión de alimentación	19,2 V DC ... 30,5 V DC (mediante conector de alimentación)
Absorción de corriente	60 mA (Alimentación de lógica a 24 V DC, 25 °C)
	25 mA (Alimentación de actuadores, +corriente de carga Digital OUT (8 A))
Circuito de protección	Protección contra inversión de polaridad, protección contra sobretensiones

Datos de entrada

Analógico:

Denominación Entrada	Entradas analógicas
Descripción de la entrada	single ended
Número de entradas	2
Circuito de protección	Sobretensión; Diodos supresores en las entradas analógicas, limitación de corriente mediante circuito protector interno
Resolución del valor de medición	12 bits
Señal de entrada Corriente	0 mA ... 20 mA
Resistencia de entrada Entrada de corriente	50 Ω
Señal de entrada Tensión	0 V ... 10 V
Resistencia de entrada Entrada de tensión	130 kΩ

Digital:

Denominación Entrada	Entradas digitales
Número de entradas	16
Tipo de conexión	Conexión por resorte
Tecnología de conexión	1 conductor
Margen de tensión de entrada Señal "0"	< 5 V
Margen de tensión de entrada Señal "1"	> 15 V
Tensión de entrada nominal U_{IN}	24 V DC
Longitud de línea admisible hacia el sensor	100 m
Corriente de entrada típica por canal	2,3 mA
Frecuencia de entrada	≤ 10 Hz

Datos de salida

Analógico:

Denominación Salida	Salidas analógicas
Número de salidas	2
Circuito de protección	Protección contra transitorios
Resolución DAC	12 Bit
Señal de salida corriente	0 mA ... 20 mA
Carga/Carga de salida Salida de corriente	≤ 500 Ω
Señal de salida tensión	0 V ... 10 V
Carga/Carga de salida Salida de tensión	≥ 2 kΩ

Digital:

Denominación Salida	Salidas digitales

Tipo de conexión	Conexión por resorte
Tecnología de conexión	1 conductor
Número de salidas	16
Circuito de protección	Protección contra cortocircuito, protección contra sobrecarga, resistente a la tensión de retorno
Corriente de salida	8 A (Total)
Corriente de salida máxima por canal	500 mA
Tensión nominal de salida	24 V DC
Corriente de salida en estado de desconexión	≤ 10 µA (En estado sin carga se puede medir tensión en una salida que no esté ocupada.)
Carga nominal inductiva	12 VA (1,2 H, 50 Ω)
Carga nominal de lámparas	12 W
Carga nominal resistiva	12 W (48 Ω)
Comportamiento en caso de sobrecarga	Rearranque automático
Comportamiento en caso de sobrecarga inductiva	La salida puede quedar destruida
Comportamiento en caso de desconexión de tensión	La salida le sigue a la alimentación de tensión sin retardo
Resistencia a la tensión de retorno, contra impulsos cortos	resistente a tensión inversa
Resistencia a tensión de retorno permanentemente aplicada	≤ 2 A
Desconexión sobrecorriente	≥ 0,7 A

Datos de conexión

Sección de conductor rígido	0,2 mm² ... 1,5 mm²
Sección de conductor flexible	0,2 mm² ... 1,5 mm²
Sección de cable flexible [AWG]	... 16
Longitud de pelado	8 mm

Interfaces

Funciones

Certificaciones de radio	Europa, EE. UU., Canadá, otros países en E-Shop

Wireless

Tipo de modulación	GFSK (Gaussian Frequency Shift Keying)
Tipo de conexión de la antena	RSMA (hembra)
Número de canales	40
Gama de frecuencias	2,402 GHz ... 2,48 GHz (banda ISM)
Banda de frecuencia	2,4 GHz
Estándar de radio	Bluetooth
Potencia de emisión	5 dBm
Sensibilidad de receptor	-95,00 dBm

Señalización

Mensajes de diagnóstico

Diagnóstico	Cortocircuito o sobrecarga de las salidas digitales
Mensaje	LED

Mensajes de diagnóstico

Diagnóstico	Conexión por radio
Mensaje	FS-LED

Mensajes de diagnóstico

Diagnóstico	Tensión de lógica y tensión de actuadores
Mensaje	LED

Mensajes de diagnóstico

Diagnóstico	Calidad de enlace (Link Quality) de la conexión por radio
Mensaje	4 LED

Dimensiones

Esquema de dimensiones	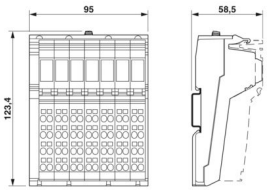
Anchura	95 mm
Altura	123,4 mm
Profundidad	57 mm
Observación acerca de indicaciones de medida	con conectores

Datos del material

Color (Carcasa)	verde (RAL 6021)
Material (Caja)	PA 6.6-FR

Condiciones medioambientales y de vida útil

Condiciones ambientales

Temperatura ambiente (servicio)	-25 °C ... 60 °C
Índice de protección	IP20
Presión de aire (servicio)	795 hPa ... 1080 hPa (hasta 2000 m por encima de NN)
Presión de aire (almacenamiento / transporte)	66 kPa ... 108 kPa (hasta 3500 m por encima de NN)
Temperatura ambiente (almacenamiento / transporte)	-25 °C ... 85 °C
Humedad de aire admisible (servicio)	95 % (sin condensación)
Humedad de aire admisible (almacenamiento / transporte)	95 %

Ensayo mecánico

Resistencia a las vibraciones según EN 60068-2-6/IEC 60068-2-6	5g, 10 ... 150 Hz, 2,5 h, en dirección XYZ
Choque según EN 60068-2-27/IEC 60068-2-27	16g, 11 ms

Homologaciones

CE

Certificado	Conformidad CE

UL, EE. UU. / Canadá

Marcado	508 Listed

Homologación de radiofrecuencia Europa

Observación	RED 2014/53/EU

Homologación de radiofrecuencia EE. UU., FCC

Marcado	YG3ADIOMUX
Observación	Directiva FCC, parte 15.247

Homologación de radiofrecuencia India, WPC

Certificado	NR-ETA/5957

Homologación de radiofrecuencia Japón, MIC

Marcado	Japan MIC (RF) ID:202-LSF002

Homologación de radiofrecuencia Canadá, IC

Certificado	4720B-ADIOMUX
Observación	Directiva ISC RSS 210

Homologación RF México, IFT

Certificado	IFT RCPPHIL19-2130

Homologación de radiofrecuencia Sudáfrica, ICASA

Certificado	TA-2006/032

Homologación Corea del Sur, KC

Certificado	MSIP-CRI-PCK-2884208

Datos CEM

Compatibilidad electromagnética	Conformidad con la directiva EMC 2014/30/UE

Descarga de electricidad estática

Normas/especificaciones	EN 61000-4-2

Descarga de electricidad estática

Descarga en contacto	± 6 kV (Severidad del ensayo 3)
Descarga en el aire	± 8 kV (Severidad del ensayo 3)
Descarga indirecta	± 6 kV
Observación	Criterio B

Campo electromagnético AF

Normas/especificaciones	EN 61000-4-3

Campo electromagnético AF

Gama de frecuencias	26 MHz ... 3 GHz (Severidad del ensayo 3)
Intensidad de campo	10 V/m

Observación	Criterio A

Transitorios rápidos (Burst)

Normas/especificaciones	EN 61000-4-4

Transitorios rápidos (Burst)

Entrada	± 2 kV (Severidad del ensayo 3)
Señal	± 2 kV (conductor de señales)
Observación	Criterio B

Sobrecorriente momentánea (surge)

Normas/especificaciones	EN 61000-4-5

Sobrecorriente momentánea (surge)

Entrada	± 0,5 kV (simétrico)
	± 1 kV (asimétrico)
Señal	± 1 kV (Línea de señales, asimétrica)
Observación	Criterio B

Perturbaciones conducidas

Normas/especificaciones	EN 61000-4-6

Perturbaciones conducidas

Gama de frecuencias	0,15 MHz ... 80 MHz
Observación	Criterio A
Tensión	10 V

Emisión de interferencias

Radiointerferencias según EN 55011	EN 55016-2-3 clase A campo de aplicación industria

Criterios

Criterio A	Comportamiento de servicio normal dentro de los límites determinados.
Criterio B	Alteración transitoria del comportamiento de servicio, que es corregida por el propio aparato.

Normas y especificaciones

Clase de protección	III
Libre de sustancias humectantes de barniz perturbadoras	VDMA 24364:2018-05

RED

Denominación de norma	Directiva RED 2014/53/UE
Normas/disposiciones	EN 300328
	EN 61000-6-4
	EN 61000-6-2
	EN 62311
	EN 60950

Montaje

Tipo de montaje	Montaje sobre carril DIN

Dibujos

Esquema de dimensiones

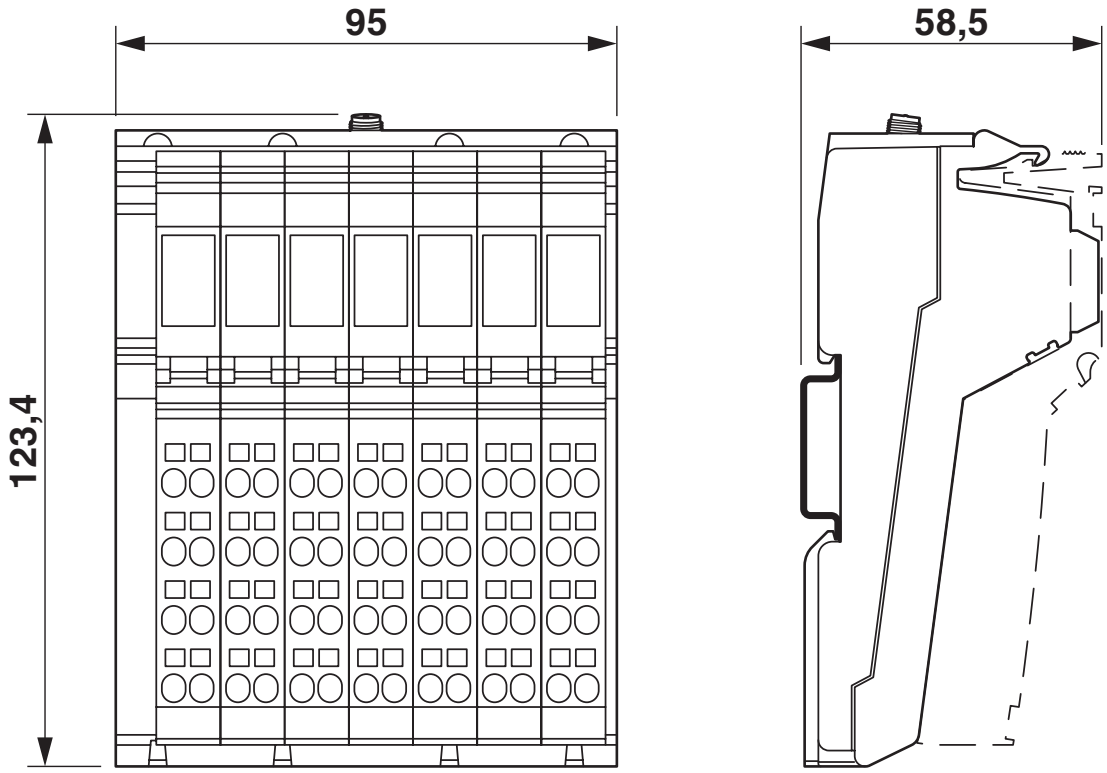

Dimensiones de carcasa

Dibujo de conexión

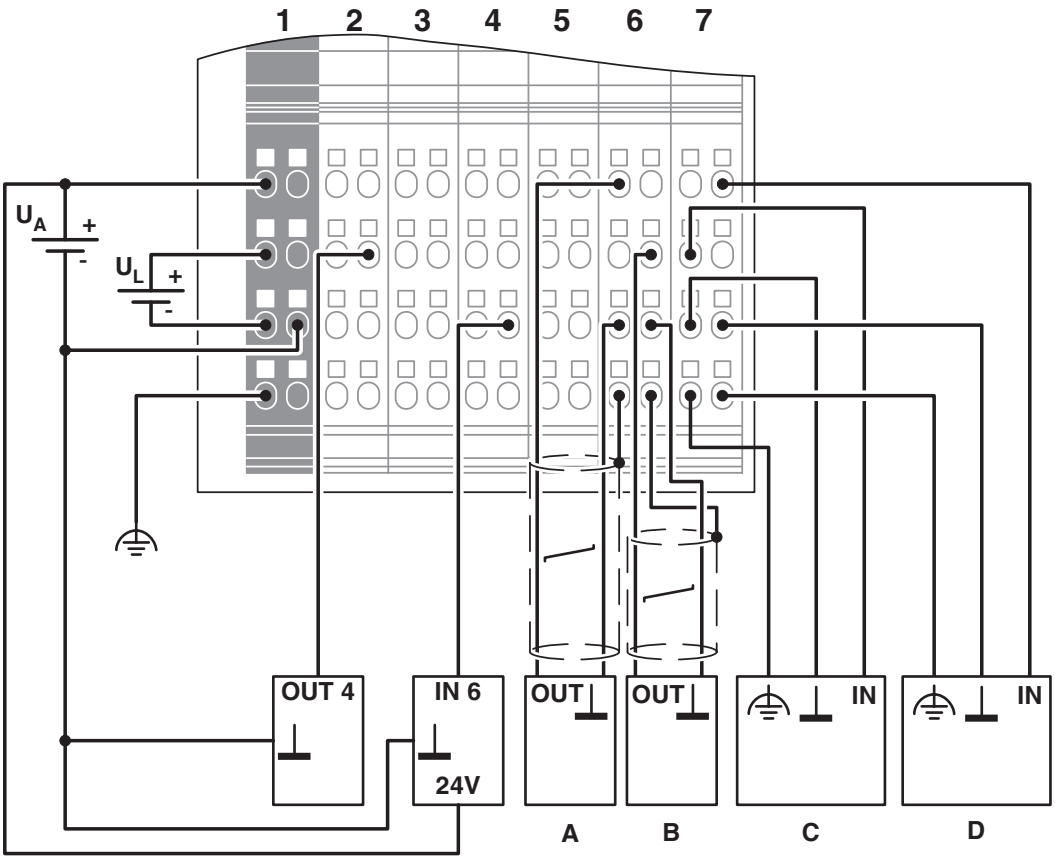

Conexiones del aparato

Plano esquemático

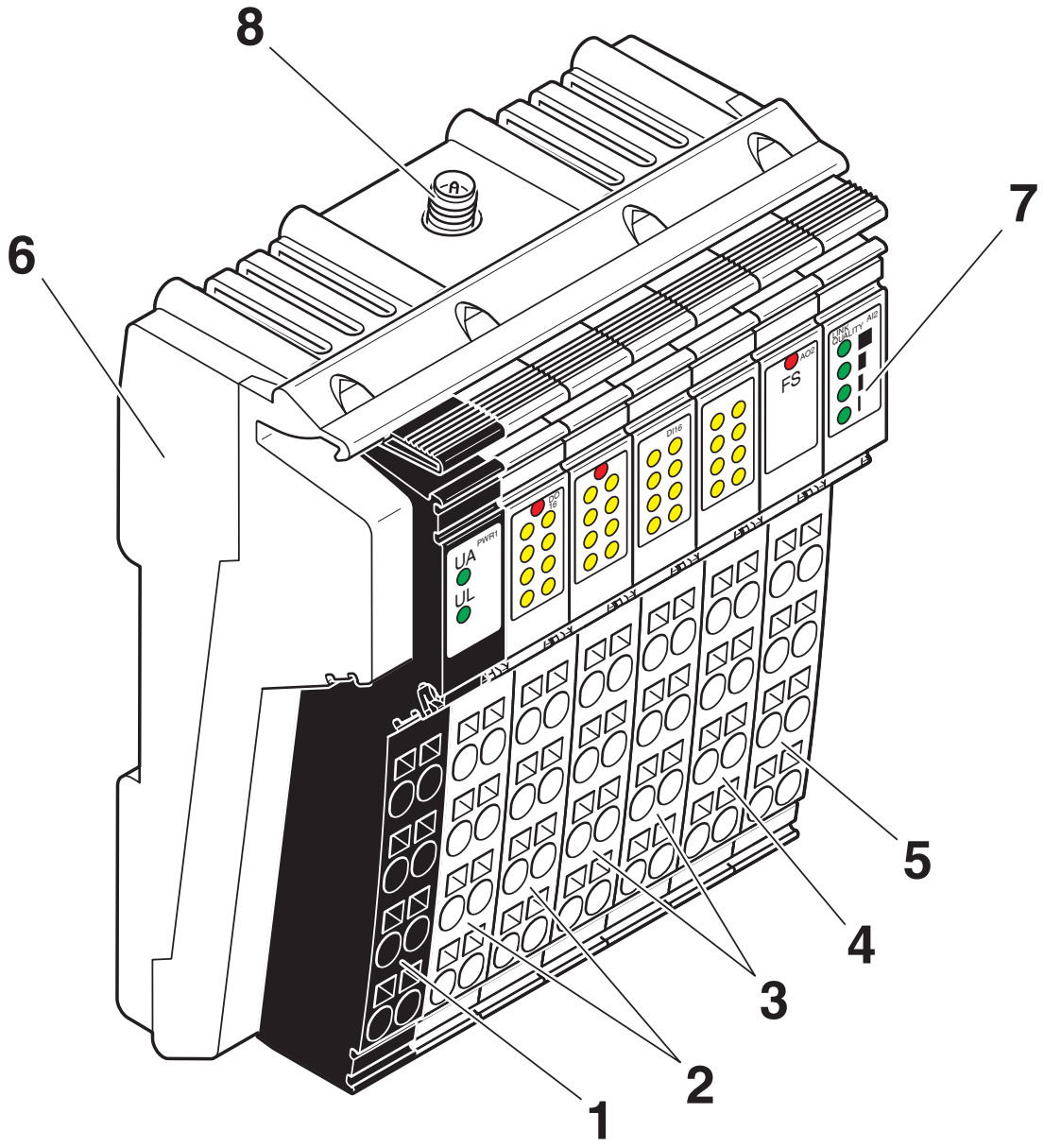

Elementos funcionales

Plano esquemático

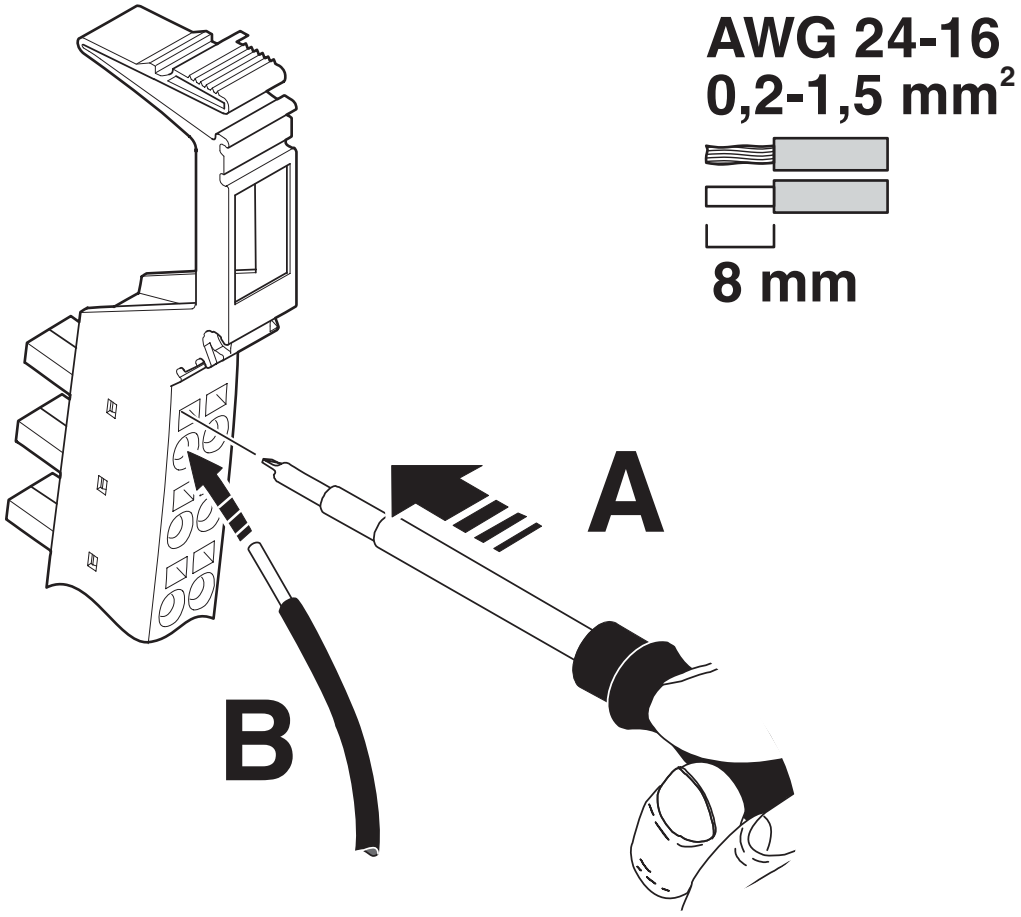

Conectar los cables

Plano esquemático

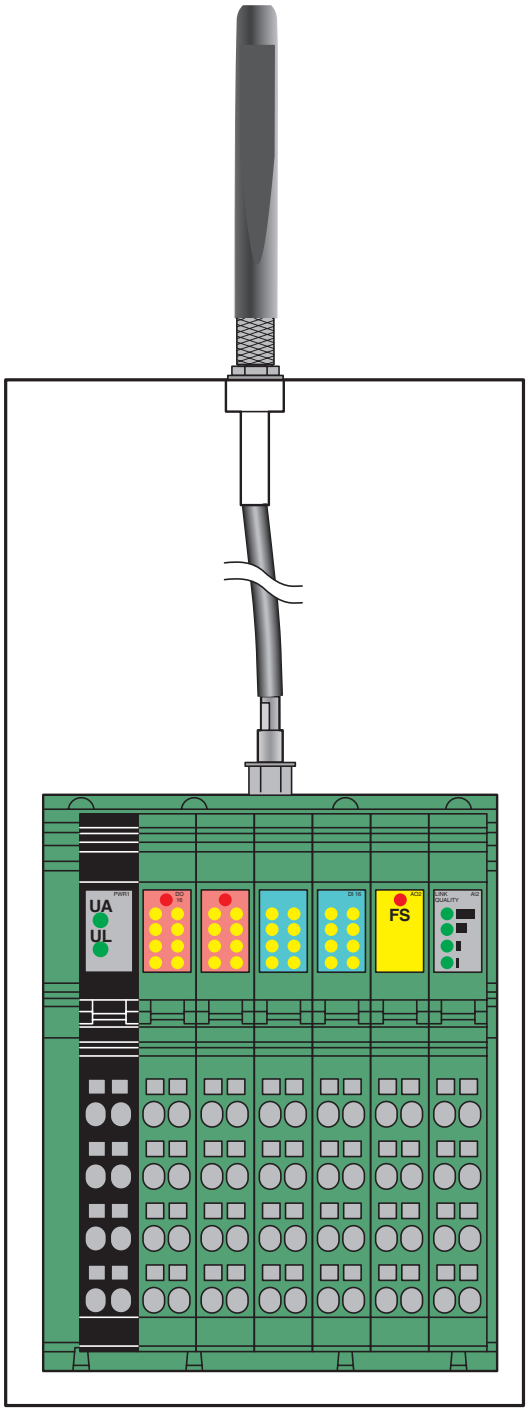

Ejemplo de montaje

Plano esquemático

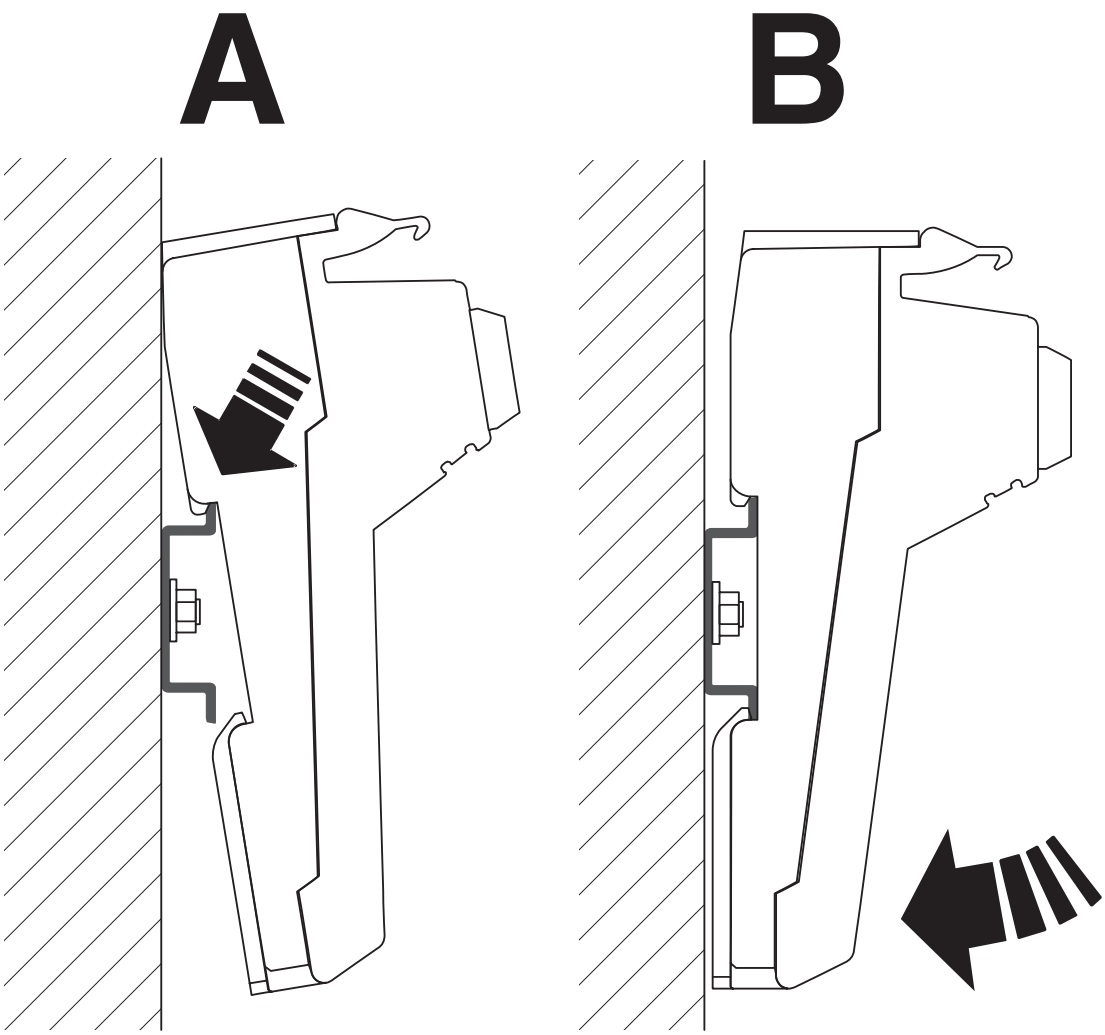

Montaje

Esquema de conjunto

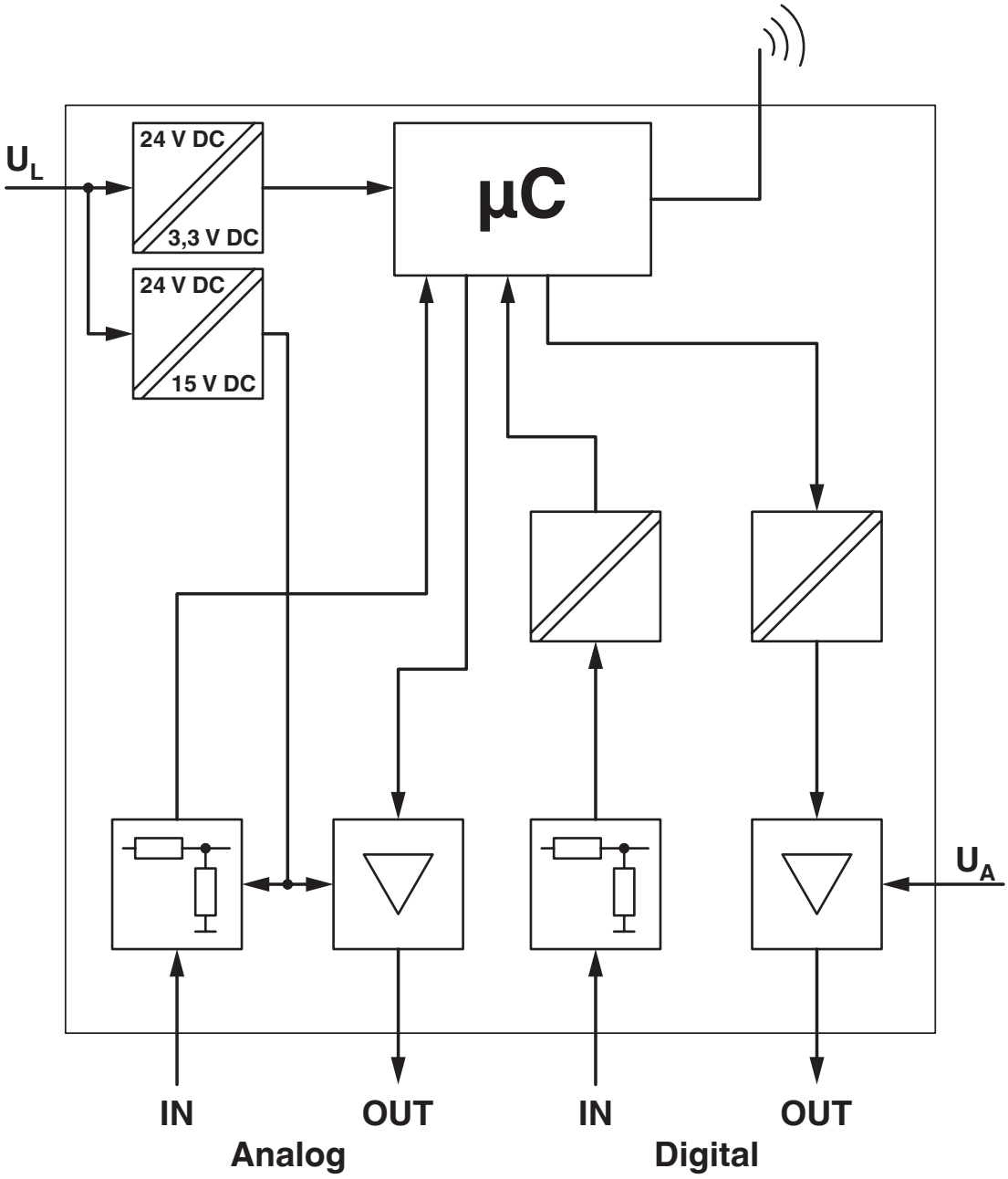

Esquema de conjunto

Homologaciones

To download certificates, visit the product detail page: https://www.phoenixcontact.com/es/productos/2884208

KC
ID de homologación: MSIP-CRI-PCK-2884208

FCC
ID de homologación: YG3ADIOMUX

Industry Canada
ID de homologación: 4720B-ADIOMUX

MIC
ID de homologación: 202-LSF002

Clasificaciones

ECLASS

ECLASS-13.0	27242602
ECLASS-15.0	27242602

ETIM

ETIM 10.0	EC001597

UNSPSC

UNSPSC 21.0	32151600

Environmental product compliance

EU RoHS

Cumple los requisitos de la Directiva RoHS	Sí
excepciones, si fueran conocida	6(c), 7(a), 7(c)-I

China RoHS

Environment friendly use period (EFUP)	EFUP-50
	Encontrará una tabla de declaración RoHS de China relativa al artículo en la zona de descargas del artículo correspondiente, en el apartado "Declaración del fabricante". No se emite ninguna tabla de declaración RoHS de China ni se requiere en ninguno de los artículos con EFUP-E.

EU REACH SVHC

Indicación acerca de la sustancia candidata según REACH (n.º CAS)	Lead(n.º CAS: 7439-92-1)
SCIP	82710383-ad84-4f18-bc08-99d7dfd2aa2d

EF3.1 Cambio climático

CO2e kg	22,86 kg CO2e

Phoenix Contact 2026 © - Todos los derechos reservados
https://www.phoenixcontact.com

PHOENIX CONTACT, S.A.U.
Parque Tecnológico de Asturias p. 16-17
E-33428 LLANERA (Asturias)
+34 985 791 636
info@phoenixcontact.es