QUINT-PS/1AC/24DC/40 - Fuente de alimentación

2866789

https://www.phoenixcontact.com/es/productos/2866789

Tenga en cuenta que los datos mostrados en este documento PDF se generaron a partir de nuestro catálogo online. Por favor, encontrará todos los datos en la documentación del usuario. Prevalecen nuestras condiciones generales de uso para descargas.

Fuentes de alimentación conmutadas de primario QUINT POWER, Conexión por tornillo, Montaje sobre carril DIN, SFB Technology (Selective Fuse Breaking), entrada: 1 fásico, salida: 24 V DC / 40 A

Descripción del producto

Fuentes de alimentación QUINT POWER con la máxima funcionalidad
Para la protección por fusible selectiva y con ello rentable de instalaciones, QUINT POWER activa interruptores automáticos con corriente nominal séxtupla de forma magnética y con ello rápidamente. Además, la elevada disponibilidad de la instalación se garantiza mediante el control funcional preventivo, que notifica estados de funcionamiento críticos antes de que se produzcan los fallos.
El arranque fiable de cargas difíciles se realiza mediante la reserva de potencia estática POWER BOOST. Gracias a la tensión ajustable, se cubren todos los rangos de 5 V DC a 56 V DC.

Sus ventajas

- Arranque fiable cargas pesadas con reserva potencia estática POWER BOOST, corriente nominal hasta 1,5 veces mayor de forma permanente
- Disparo rápido de interruptores automáticos estándar con reserva de potencia dinámica SFB (Selective Fuse Breaking) con corriente nominal hasta 6 veces mayor durante 12 ms
- Para una disponibilidad de la instalación más alta
- Control de funcionamiento preventivo

Datos comerciales

Código de artículo	2866789
Unidad de embalaje	1 Unidades
Cantidad mínima de pedido	1 Unidades
Clave de venta	CMPQ13
Clave de producto	CMPQ13
GTIN	4046356421720
Peso por unidad (incluido el embalaje)	3.820 g
Peso por unidad (sin incluir el embalaje)	3.439 g
Número de tarifa arancelaria	85044095
País de origen	TH

Datos técnicos

Datos de entrada

Funcionamiento AC

Margen de tensión nominal de entrada	100 V AC ... 240 V AC
Rango de tensión de entrada	85 V AC ... 264 V AC
Derating	< 100 V AC (1 %/V)
Margen de tensión de entrada AC	85 V AC ... 264 V AC
Margen de tensión de entrada DC	90 V DC ... 300 V DC (UL508: ≤ 250 V DC)
Rigidez dieléctrica máxima	300 V AC
Tipo de tensión de la tensión de alimentación	CA
Extracorriente de cierre	< 15 A (típico)
Integral de corriente de irrupción (I^2t)	< 1,7 A^2s
Gama de frecuencias AC	45 Hz ... 65 Hz
Gama de frecuencias DC	0 Hz
Tiempo de puenteo de fallo de red	> 35 ms (120 V AC)
	> 35 ms (230 V AC)
Absorción de corriente	8,8 A (120 V AC)
	4,6 A (230 V AC)
	9,5 A (110 V DC)
	4,7 A (220 V DC)
Potencia nominal absorbida	1157 VA
Circuito de protección	Protección contra sobretensiones transitorias; Varistor, descargador de gas
Factor de potencia (cos phi)	0,88
Tiempo de conexión típico	< 0,7 s
Fusible de entrada	20 A (Lento, interno)
Fusible previo admitido	B16 B25 AC:
Fusible previo CC admitido	DC: Conectar previamente el fusible adecuado
Selección del fusible adecuado para la protección de entrada	16 A ... 20 A (AC: Característica B, C, D, K)
Corriente de derivación a tierra (PE)	< 3,5 mA

Funcionamiento DC

Margen de tensión nominal de entrada	120 V DC ... 300 V DC (UL 508: ≤ 250 V DC)
Rango de tensión de entrada	90 V DC ... 300 V DC (UL 508: ≤ 250 V DC)
Derating	< 120 V DC (0,5 %/V)
Tipo de tensión de la tensión de alimentación	CC

Datos de salida

Rendimiento	> 92 % (con 230 V AC y valores nominales)
Característica de salida	U/I
Tensión nominal de salida	24 V DC ±1 %
Rango de ajuste de la tensión de salida (U_{set})	18 V DC ... 29,5 V DC (> 24 V DC, limitado por constante de potencia)

Corriente nominal de salida (I_N)	40 A (-25 °C ... 60 °C, U_{OUT} = 24 V DC)
POWER BOOST (I_{Boost})	45 A (-25 °C ... 40 °C permanentemente, U_{OUT} = 24 V DC)
Selective Fuse Breaking (I_{SFB})	215 A (12 ms)
Disparo magnético de fusible	B2 / B4 / B6 / B10 / B16 / B25 / C2 / C4 / C6 / C13
Derating	60 °C ... 70 °C (2,5 %/K)
Resistencia de recirculación	≤ 35 V DC
Protección contra sobretensión en la salida (OVP)	≤ 35 V DC
Ondulación residual	< 30 mV_{PP} (con valores nominales)
Resistente al cortocircuito	sí
Potencia de salida	960 W
Disipación máxima de circuito abierto	14 W
Disipación de carga nominal máxima	80 W
Tiempo de ascenso	< 0,1 s (U_{OUT} (10 % ... 90 %))
Posibilidad de conexión en paralelo	sí, para redundancia y aumento de potencia
Posibilidad de conexión en serie	Sí

Señal: DC-OK, activa

Descripción de la salida	U_{OUT} > 0,9 x U_N: Señal "high"
Margen de tensión de activación	18 V DC ... 24 V DC
Tensión de salida	+ 24 V DC
Corriente de conexión máxima	≤ 20 mA (resistente al cortocircuito)
Corriente de carga constante	≤ 20 mA

Señal: DC-OK, sin potencial

Descripción de la salida	Contacto de relé, U_{OUT} > 0,9 x U_N: Contacto cerrado
Tensión de conmutación máxima	30 V AC
	24 V DC
Corriente de conexión máxima	0,5 A
	1 A
Corriente de carga constante	1 A

Señal: POWER BOOST, activa

Descripción de la salida	I_{OUT} > I_N: Señal "high"
Margen de tensión de activación	18 V DC ... 24 V DC
Tensión de salida	+ 24 V DC
Corriente de conexión máxima	≤ 20 mA (resistente al cortocircuito)
Corriente de carga constante	≤ 20 mA

Datos de conexión

Entrada

Tipo de conexión	Conexión por tornillo
Sección de conductor rígido mín.	0,2 mm²
Sección de conductor rígido máx.	6 mm²
Sección de conductor flexible mín.	0,2 mm²
Sección de conductor flexible máx.	4 mm²

Sección de conductor AWG mín.	14
Sección de conductor AWG máx.	10
Longitud de pelado	7 mm
Rosca de tornillo	M3
Par de apriete mín.	0,5 Nm
Par de apriete máx.	0,6 Nm

Salida

Tipo de conexión	Conexión por tornillo
Sección de conductor rígido mín.	0,5 mm²
Sección de conductor rígido máx.	16 mm²
Sección de conductor flexible mín.	0,5 mm²
Sección de conductor flexible máx.	16 mm²
Sección de conductor AWG mín.	8
Sección de conductor AWG máx.	6
Longitud de pelado	10 mm
Rosca de tornillo	M4
Par de apriete mín.	1,2 Nm
Par de apriete máx.	1,5 Nm

Señal

Tipo de conexión	Conexión por tornillo
Sección de conductor rígido mín.	0,2 mm²
Sección de conductor rígido máx.	6 mm²
Sección de conductor flexible mín.	0,2 mm²
Sección de conductor flexible máx.	4 mm²
Sección de conductor AWG mín.	24
Sección de conductor AWG máx.	10
Rosca de tornillo	M3
Par de apriete mín.	0,5 Nm
Par de apriete máx.	0,6 Nm

Señalización

Tipo de señalización	LED
	Salida conmutada activa
	Contacto de relé

Salida de señal: DC-OK, activa

Indicación de estado	U_{OUT} > 0,9 x U_N: LED "DC OK" verde
Observación acerca de la indicación de estado	U_{OUT} < 0,9 x U_N: El LED "DC OK" parpadea
	I_{OUT} > I_N: LED encendido

Salida de señal: DC-OK, sin potencial

Indicación de estado	U_{OUT} > 0,9 x U_N: LED "DC OK" verde
Observación acerca de la indicación de estado	U_{OUT} < 0,9 x U_N: El LED "DC OK" parpadea

Salida de señal: POWER BOOST, activa

Indicación de estado	I_{OUT} > I_N: LED "BOOST" amarillo

Propiedades eléctricas

Número de fases	1
Tensión de aislamiento entrada/salida	4 kV AC (ensayo de tipo)
	2 kV AC (Ensayo individual)
Tensión de aislamiento salida/PE	500 V DC (Ensayo individual)
Tensión de aislamiento entrada/PE	3,5 kV AC (ensayo de tipo)
	2 kV AC (Ensayo individual)

Propiedades del artículo

Tipo de producto	Fuente de alimentación
Familia de productos	QUINT POWER
MTBF (IEC 61709, SN 29500)	> 900000 h (25 °C)
	> 530000 h (40 °C)
	> 240000 h (60 °C)

Propiedades de aislamiento

Clase de protección	I
Grado de polución	2

Dimensiones

Anchura	180 mm
Altura	130 mm
Profundidad	125 mm

Medida de montaje

Distancia de montaje derecha/izquierda	5 mm / 5 mm
Distancia de montaje arriba/abajo	50 mm / 50 mm

Montaje alternativo

Anchura	122 mm
Altura	130 mm
Profundidad	183 mm

Montaje

Tipo de montaje	Montaje sobre carril DIN
Indicaciones de montaje	alineable: P_N ≥50 %, horizontal 5 mm, al lado de las partes activas 15 mm, vertical 50 mm alineable: P_N <50 %, horizontal 0 mm, arriba vertical 40 mm, abajo vertical 20 mm
Posición de montaje	Carril horizontal NS 35, EN 60715
Con pintura de protección	no

Datos del material

Material de la carcasa	Metal
Ejecución del capuchón	Chapa de acero galvanizado, sin cromo (VI)
Ejecución de los elementos laterales	Aluminio

Condiciones medioambientales y de vida útil

Condiciones ambientales

Índice de protección	IP20
Temperatura ambiente (servicio)	-25 °C ... 70 °C (> 60 °C Derating: 2,5 %/K)
Temperatura ambiente (almacenamiento / transporte)	-40 °C ... 85 °C
Temperatura ambiente (modelo testado Start-Up)	-40 °C
Altura de fijación	4000 m
Clase de clima	3K3 (según EN 60721)
Humedad del aire máx. admisible (servicio)	≤ 95 % (a 25 °C, sin condensación)
Choque	18 ms, 30g, por dirección en espacio (según IEC 60068-2-27)
Vibración (servicio)	5 Hz ... 100 Hz búsqueda de resonancia 0,7 g, 90 min., frecuencia de resonancia 0,7 g, 90 min. (según DNV GL clase A)
Temp Code	T4 (-25 ... +60 °C)

Normas y especificaciones

Aplicaciones para trenes	EN 50121-4
	EN 50121-3-2
Norma - Limitación de corrientes armónicas de la red	EN 61000-3-2
Norma - Seguridad eléctrica	IEC 61010-2-201 (SELV)
Norma - Seguridad de los aparatos	BG (comprobado tipo de construcción)
Norma - Protección contra corrientes corpóreas peligrosas, exigencias básicas para la separación segura de aparatos eléctricos	EN 50178
Norma - Tensión baja de protección	IEC 61010-1 (SELV)
	IEC 61010-2-201 (PELV)
Norma - Separación segura	IEC 61010-2-201
Norma: Seguridad para equipos de medición, control, regulación y laboratorio	IEC 61010-1

Categoría de sobretensión

EN 62477-1	III

Homologaciones

CSA	CSA-C22.2 No. 107.1-01
Homologación para la construcción naval	DNV GL (EMC A), ABS, LR, RINA, NK, BV
Homologaciones UL	UL Listed UL 508
	UL/C-UL Recognized UL 60950-1
	UL ANSI/ISA-12.12.01 Class I, Division 2, Groups A, B, C, D T4 (Hazardous Location)

Conformidad/Homologaciones

Performance Level según ISO 13849	sin

Datos CEM

Compatibilidad electromagnética	Conformidad con la directiva EMC 2014/30/UE
Directiva de baja tensión	Conformidad con la directiva de baja tensión 2014/35/UE
Requisitos CEM de emisión de interferencias	EN 61000-6-3
	EN 61000-6-4
Requisitos CEM de inmunidad a interferencias	EN 61000-6-1
	EN 61000-6-2

Emisión de interferencias

Normas/especificaciones	EN 55011 (EN 55022)

Descarga de electricidad estática

Normas/especificaciones	EN 61000-4-2

Descarga de electricidad estática

Descarga en contacto	8 kV (Severidad del ensayo 4)
Descarga en el aire	15 kV (Severidad del ensayo 4)
Observación	Criterio A

Campo electromagnético AF

Normas/especificaciones	EN 61000-4-3

Campo electromagnético AF

Gama de frecuencias	80 MHz ... 1 GHz
Intensidad del campo de prueba	20 V/m (Severidad del ensayo 3)
Gama de frecuencias	1 GHz ... 2 GHz
Intensidad del campo de prueba	10 V/m (Severidad del ensayo 3)
Gama de frecuencias	2 GHz ... 3 GHz
Intensidad del campo de prueba	10 V/m (Severidad del ensayo 3)
Observación	Criterio A

Transitorios rápidos (Burst)

Normas/especificaciones	EN 61000-4-4

Transitorios rápidos (Burst)

Entrada	4 kV (Severidad del ensayo 4, asimétrica)
Salida	2 kV (Severidad del ensayo 3, asimétrica)
Señal	2 kV (Severidad del ensayo 4, asimétrica)
Observación	Criterio A

Carga de tensión transitoria (Surge)

Normas/especificaciones	EN 61000-4-5

Carga de tensión transitoria (Surge)

Entrada	2 kV (Severidad del ensayo 3, simétrica)
	4 kV (Severidad del ensayo 4, asimétrica)
Salida	1 kV (Severidad del ensayo 2, simétrica)

	2 kV (Severidad del ensayo 3, asimétrica)
Señal	1 kV (Severidad del ensayo 2, asimétrica)
Observación	Criterio A

Perturbaciones conducidas

Normas/especificaciones	EN 61000-4-6

Perturbaciones conducidas

Entrada/salida/señal	asimétrico
Gama de frecuencias	0,15 MHz ... 80 MHz
Observación	Criterio A
Tensión	10 V (Severidad del ensayo 3)

Simulación de teléfonos móviles

Normas/especificaciones	ENV 50204
Frecuencia	900 MHz
	1800 MHz
Intensidad de campo	20 V/m

Emisión de interferencias

Normas/especificaciones	EN 61000-6-3
Tensión radiointerferencia según EN 55011	EN 55011 (EN 55022) Clase B Campo de aplicación en la industria y en viviendas
Radiointerferencias según EN 55011	EN 55011 (EN 55022) Clase B Campo de aplicación en la industria y en viviendas

Criterios

Criterio A	Comportamiento de servicio normal dentro de los límites determinados.
Criterio B	Alteración transitoria del comportamiento de servicio, que es corregida por el propio aparato.

Dibujos

Esquema de conjunto

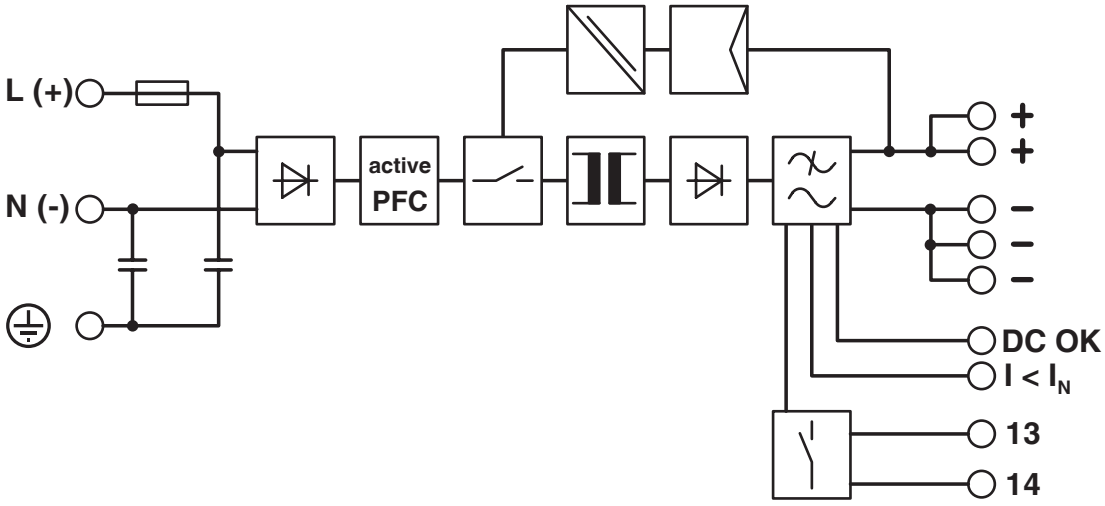

Homologaciones

To download certificates, visit the product detail page: https://www.phoenixcontact.com/es/productos/2866789

cUL Recognized
ID de homologación: E211944

UL Recognized
ID de homologación: E211944

IECEE CB Scheme
ID de homologación: SI-5547

EAC
ID de homologación: RU S-DE.BL08.W.00764

LR
ID de homologación: LR22301698TA-02

NK
ID de homologación: TA24091M

BV
ID de homologación: 21004/C1 BV

EAC
ID de homologación: RU S-DE.BL08.W.00764

UL listado
ID de homologación: E123528

cUL Listed
ID de homologación: E123528

RINA
ID de homologación: ELE333522XG

ABS
ID de homologación: 23-2355407-PDA

SEMI F47
ID de homologación: SEMI F47

DNV
ID de homologación: TAA000030X

cCSAus
ID de homologación: 2261820

cUL Listed
ID de homologación: FILE E 199827

UL listado
ID de homologación: E199827

Clasificaciones

ECLASS

ECLASS-13.0	27040701
ECLASS-15.0	27040701

ETIM

ETIM 9.0	EC002540

UNSPSC

UNSPSC 21.0	39121000

Environmental product compliance

EU RoHS

Cumple los requisitos de la Directiva RoHS	Sí
excepciones, si fueran conocida	7(a), 7(c)-I

China RoHS

Environment friendly use period (EFUP)	EFUP-25
	Encontrará una tabla de declaración RoHS de China relativa al artículo en la zona de descargas del artículo correspondiente, en el apartado "Declaración del fabricante". No se emite ninguna tabla de declaración RoHS de China ni se requiere en ninguno de los artículos con EFUP-E.

EU REACH SVHC

Indicación acerca de la sustancia candidata según REACH (n.º CAS)	Lead(n.º CAS: 7439-92-1)
SCIP	179153b9-7a56-49c7-bb4a-8b59b303ff53

EF3.0 Cambio climático

CO2e kg	112,553 kg CO2e

Phoenix Contact 2025 © - Todos los derechos reservados
https://www.phoenixcontact.com

PHOENIX CONTACT, S.A.U.
Parque Tecnológico de Asturias p. 16-17
E-33428 LLANERA (Asturias)
+34 985 791 636
info@phoenixcontact.es