MINI MCR-SL-PT100-UI-NC - Convertidor medición termorresistencias

2864273

https://www.phoenixcontact.com/es/productos/2864273

Tenga en cuenta que los datos mostrados en este documento PDF se generaron a partir de nuestro catálogo online. Por favor, encontrará todos los datos en la documentación del usuario. Prevalecen nuestras condiciones generales de uso para descargas.

Convertidor de temperatura MCR para sensores de temperatura Pt 100, configurable a través de interruptor DIP, con conexión por tornillo, sin preconfigurar

Descripción del producto

El MINI MCR-SL-PT100-UI... de 6,2 mm de anchura es un convertidor de temperatura de 3 vías separadas configurable. Es apropiado para la conexión de termorresistencias Pt 100 según IEC 60751 en tecnología de conexión de 2, 3 y 4 conductores.
En el lado de salida están disponibles las señales normalizadas analógicas 0 mA...20 mA, 4 mA...20 mA, 0 V...10 V, 0 V...5 V, 1 V...5 V, 10 V...0 V, 20 mA...0 mA o 20 mA...4 mA con separación galvánica.
Los conmutadores DIP accesibles por el lado de la carcasa permiten la configuración de los siguientes parámetros:
- Tecnología de conexión
- Margen de temperatura que se debe medir
- Señal de salida
- Tipo de evaluación de errores

La alimentación de tensión (desde 19,2 V DC hasta 30 V DC) puede efectuarse opcionalmente a través de las bornas de conexión de los módulos o en combinación con el conector de bus para carril DIN.

Sus ventajas

- Posibil. aliment. energía a través elemento de pie (TBUS)
- Para sensores Pt 100 2, 3 ó 4 conduct. según IEC 60751
- Señalización errores con LED diagnóstico y señal analógica
- Señales de entrada y salida configurables con interruptor DIP
- Convertidor de temperatura compacto para separación galvánica, conversión, amplificación y filtrado
- Separación de 3 vías
- Señales Pt 100 a señales norm.
- Margen medición temperat. de -150 °C a 850 °C

Datos comerciales

Código de artículo	2864273
Unidad de embalaje	1 Unidades
Cantidad mínima de pedido	1 Unidades
Clave de venta	DK1135
Clave de producto	DK1135
GTIN	4017918956561
Peso por unidad (incluido el embalaje)	97,7 g
Peso por unidad (sin incluir el embalaje)	97,7 g

Número de tarifa arancelaria	85437090
País de origen	DE

Datos técnicos

Notas

Restricción de uso

Indicación CEM	CEM: producto de clase A, véase declaración del fabricante en el centro de descargas

Propiedades del artículo

Tipo de producto	Temperature transmitter
Familia de productos	MINI Analog
Número de canales	1
Configuración	Conmutador DIP

Propiedades de aislamiento

Categoría de sobretensión	II
Grado de polución	2

Propiedades de sistema

Funcionalidad

Configuración	Conmutador DIP

Propiedades eléctricas

Separación galvánica	Separación de 3 vías
Potencia disipada máxima con condición nominal	235,5 mW
Circuito de protección	Protección contra transitorios
Respuesta gradual (0-99 %)	< 160 ms
Coeficiente de temperatura máximo	< 0,02 %/K
Error de transmisión del alcance de medición ajustado	((100 K / alcance de medición ajustado [K]) + 0,1) %
Error de transmisión del alcance de medición completo	≤ 0,2 %

Separación galvánica Entrada/salida/alimentación

Tensión de aislamiento de dimensionamiento	50 V AC/DC
Tensión de prueba	1,5 kV AC (50 Hz, 60 s)
Aislamiento	Aislamiento básico según IEC/EN 61010

Alimentación

Tensión nominal de alimentación	24 V DC
Tensión de alimentación	19,2 V DC ... 30 V DC (Para puentear la tensión de alimentación puede utilizarse el conector de bus para carril DIN (ME 6,2 TBUS-2 1,5/5-ST-3,81 GN, código de artículo 2869728), que puede encajarse en el carril DIN de 35 mm según EN 60715)
Absorción de corriente máxima	< 21 mA (con 24 V DC)
Consumo de potencia	< 500 mW

Datos de entrada

Señal

Número de entradas	1

Medición

Configurable/Programable	Sí
Tipos de sensor utilizables (RTD)	Pt 100 (IEC 60751/EN 60751)
Rango de medición, temperatura	min. 50 K
:	-150 °C ... 850 °C (configurable)
Corriente para alimentación de sensores	1 mA (Constante)
Resistencia total de la línea máx. admisible	10 Ω (según línea)
Tecnología de conexión	2, 3, 4 conductores

Datos de salida

Señal: Tensión/corriente

Número de salidas	1
Configurable/Programable	Sí, sin configurar
Señal de salida tensión	0 V ... 5 V
	1 V ... 5 V
	0 V ... 10 V
	10 V ... 0 V
Señal de salida tensión máxima	≈ V
Tensión en circuito abierto	≈ V
Señal de salida corriente	0 mA ... 20 mA
	4 mA ... 20 mA
	20 mA ... 0 mA
	20 mA ... 4 mA
Señal de salida corriente máxima	23 mA
Corriente de cortocircuito	≈ mA
Carga/Carga de salida Salida de tensión	≥ 10 kΩ
Carga/Carga de salida Salida de corriente	< 500 Ω (con 20 mA)
Ripple	< 20 mV_{PP} (A 10 kΩ)
	< 20 mV_{PP} (en 500 Ω)

Datos de conexión

Tipo de conexión	Conexión por tornillo
Longitud de pelado	12 mm
Rosca de tornillo	M3
Sección de conductor rígido	0,2 mm² ... 2,5 mm²
Sección de conductor flexible	0,2 mm² ... 2,5 mm²
Sección de conductor AWG	26 ... 12

Dimensiones

Esquema de dimensiones	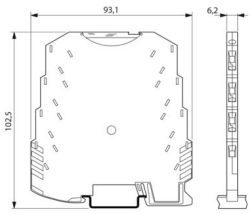
Anchura	6,2 mm
Altura	93,1 mm
Profundidad	101,2 mm

Datos del material

Color	verde (RAL 6021)
Material carcasa	PBT
Protección contra incendios para vehículos sobre carriles (DIN EN 45545-2) R22	HL 1 - HL 2
Protección contra incendios para vehículos sobre carriles (DIN EN 45545-2) R23	HL 1 - HL 2
Protección contra incendios para vehículos sobre carriles (DIN EN 45545-2) R24	HL 1 - HL 2

Condiciones medioambientales y de vida útil

Condiciones ambientales

Índice de protección	IP20
Temperatura ambiente (servicio)	-20 °C ... 65 °C
Temperatura ambiente (almacenamiento / transporte)	-40 °C ... 85 °C
Altitud	≤ 2000 m
Humedad de aire admisible (servicio)	5 % ... 95 % (sin condensación)

Homologaciones

CE

Certificado	Conformidad CE

UKCA

Certificado	De conformidad con UKCA

UL, EE. UU. / Canadá

Marcado	UL 508 Recognized
	Class I, Div. 2, Groups A, B, C, D T5

Homologación para la construcción naval

Certificado	DNV GL TAA00002R0

Datos para construcción naval

Temperature	B
Humidity	B
Vibración	B
EMC	A
Enclosure	Required protection according to the Rules shall be provided upon installation on board

Datos CEM

Compatibilidad electromagnética	Conformidad con la directiva CEM
Resistencia a interferencias	EN 61000-6-2
Observación	Durante las interferencias pueden producirse ligeras desviaciones.

Emisión de interferencias

Normas/especificaciones	EN 61000-6-4

Descarga de electricidad estática

Normas/especificaciones	EN 61000-4-2

Descarga de electricidad estática

Observación	Deben tomarse medidas de protección contra una descarga electrostática.

Campo electromagnético AF

Denominación	Campo electromagnético HF
Normas/especificaciones	EN 61000-4-3
Desviación típica del valor final del margen de medición	10 %

Transitorios rápidos (Burst)

Denominación	Averías transitorias rápidas (ráfaga)
Normas/especificaciones	EN 61000-4-4
Desviación típica del valor final del margen de medición	10 %

Sobrecorriente momentánea (surge)

Normas/especificaciones	EN 61000-4-5

Sobrecorriente momentánea (surge)

Observación	Criterio B

Perturbaciones conducidas

Denominación	Magnitudes perturbadoras conducidas
Normas/especificaciones	EN 61000-4-6
Desviación típica del valor final del margen de medición	10 %

Normas y especificaciones

Separación galvánica	Separación de 3 vías

Montaje

Tipo de montaje	Montaje sobre carril DIN
Indicaciones de montaje	Para puentear la tensión de alimentación puede utilizarse el conector de bus para carril, el cual puede encajarse en un carril DIN de 35 mm según EN 60715.
Posición de montaje	discrecional

Dibujos

Esquema de dimensiones

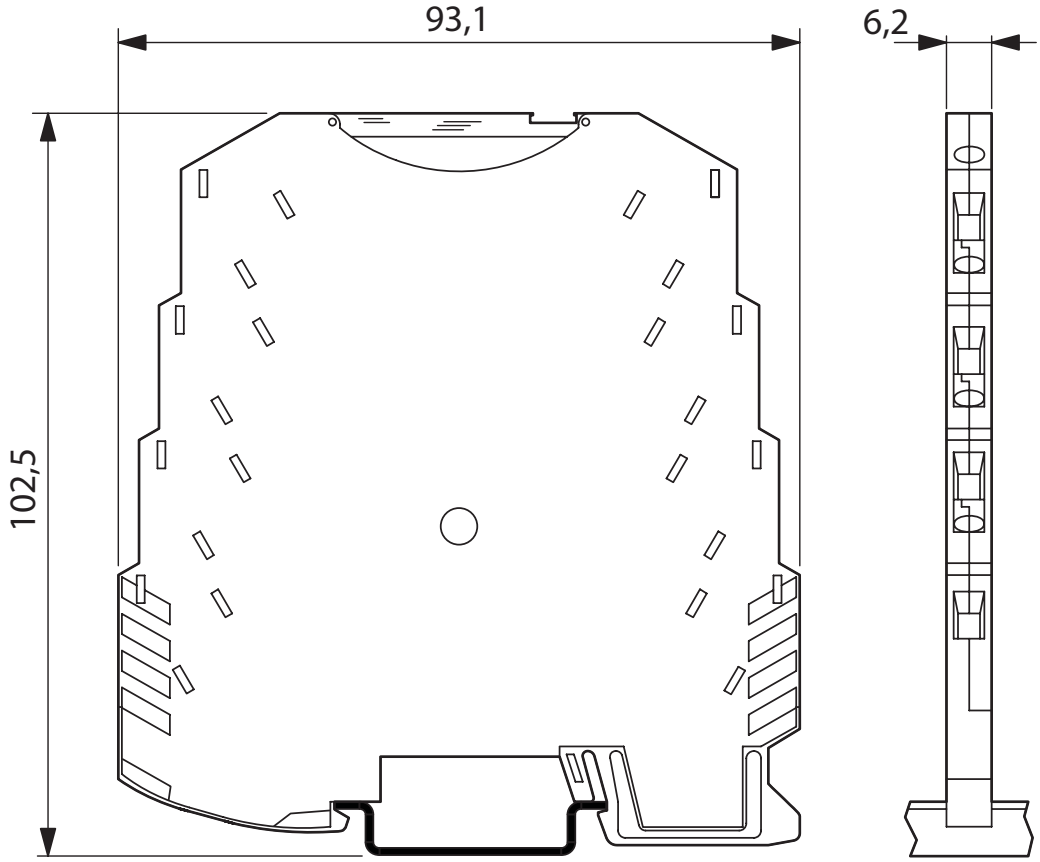

Esquema de conjunto

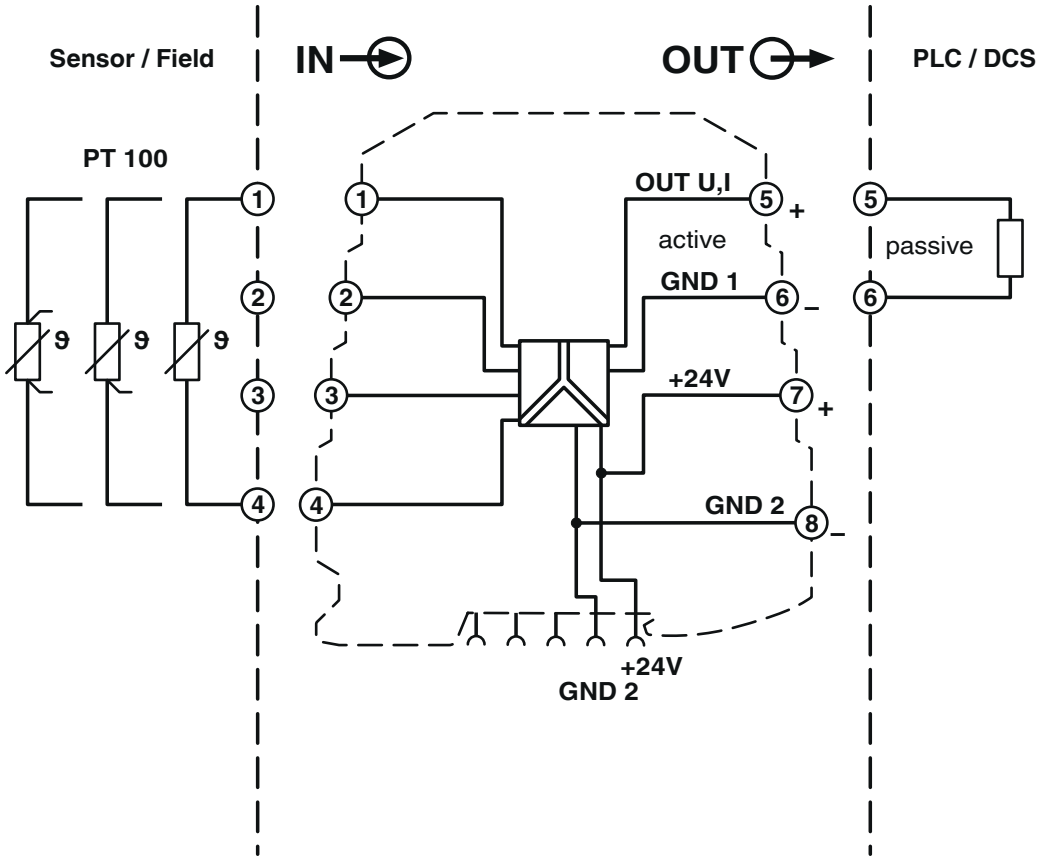

Homologaciones

To download certificates, visit the product detail page: https://www.phoenixcontact.com/es/productos/2864273

cUL Recognized
ID de homologación: E238705

UL Recognized
ID de homologación: E238705

DNV
ID de homologación: TAA00002R0

cUL Listed
ID de homologación: E199827

UL listado
ID de homologación: E199827

Clasificaciones

ECLASS

ECLASS-15.0	27210129
ECLASS-13.0	27210129

ETIM

ETIM 9.0	EC002919

UNSPSC

UNSPSC 21.0	41112100

Environmental product compliance

EU RoHS

Cumple los requisitos de la Directiva RoHS	Sí
excepciones, si fueran conocida	7(a), 7(c)-I

China RoHS

Environment friendly use period (EFUP)	EFUP-50
	Encontrará una tabla de declaración RoHS de China relativa al artículo en la zona de descargas del artículo correspondiente, en el apartado "Declaración del fabricante". No se emite ninguna tabla de declaración RoHS de China ni se requiere en ninguno de los artículos con EFUP-E.

EU REACH SVHC

Indicación acerca de la sustancia candidata según REACH (n.º CAS)	Lead(n.º CAS: 7439-92-1)
SCIP	6a31acdc-1425-418f-9b19-c945668e11e5

Phoenix Contact 2025 © - Todos los derechos reservados
https://www.phoenixcontact.com

PHOENIX CONTACT, S.A.U.
Parque Tecnológico de Asturias p. 16-17
E-33428 LLANERA (Asturias)
+34 985 791 636
info@phoenixcontact.es