LDM3- 12- 24DC - Módulo enchufable

2833806

https://www.phoenixcontact.com/es/productos/2833806

Tenga en cuenta que los datos mostrados en este documento PDF se generaron a partir de nuestro catálogo online. Por favor, encontrará todos los datos en la documentación del usuario. Prevalecen nuestras condiciones generales de uso para descargas.

Módulo enchufable, para el montaje en PR3, con diodo de rueda libre y LED amarillo, polaridad: A1-, A2+ (estándar japonés), tensión de entrada: 12 ... 24 V DC ±20 %

Sus ventajas

- Protección contra inserción incorrecta por codific. mecánica
- Atenuación tensión inversa de bobina inductiva

Datos comerciales

Código de artículo	2833806
Unidad de embalaje	10 Unidades
Cantidad mínima de pedido	10 Unidades
Clave de venta	DK6346
Clave de producto	DK6346
GTIN	4017918933999
Peso por unidad (incluido el embalaje)	6,6 g
Peso por unidad (sin incluir el embalaje)	6,6 g
Número de tarifa arancelaria	85366990
País de origen	CN

Datos técnicos

Propiedades del artículo

Tipo de producto	Módulo enchufable
Familia de productos	ESSENTIAL edition

Propiedades eléctricas

Tensión nominal U_N	12 V DC ... 24 V DC

Datos de entrada

Rango de tensión de entrada	12 V DC ... 24 V DC

Dibujos

Diagrama eléctrico

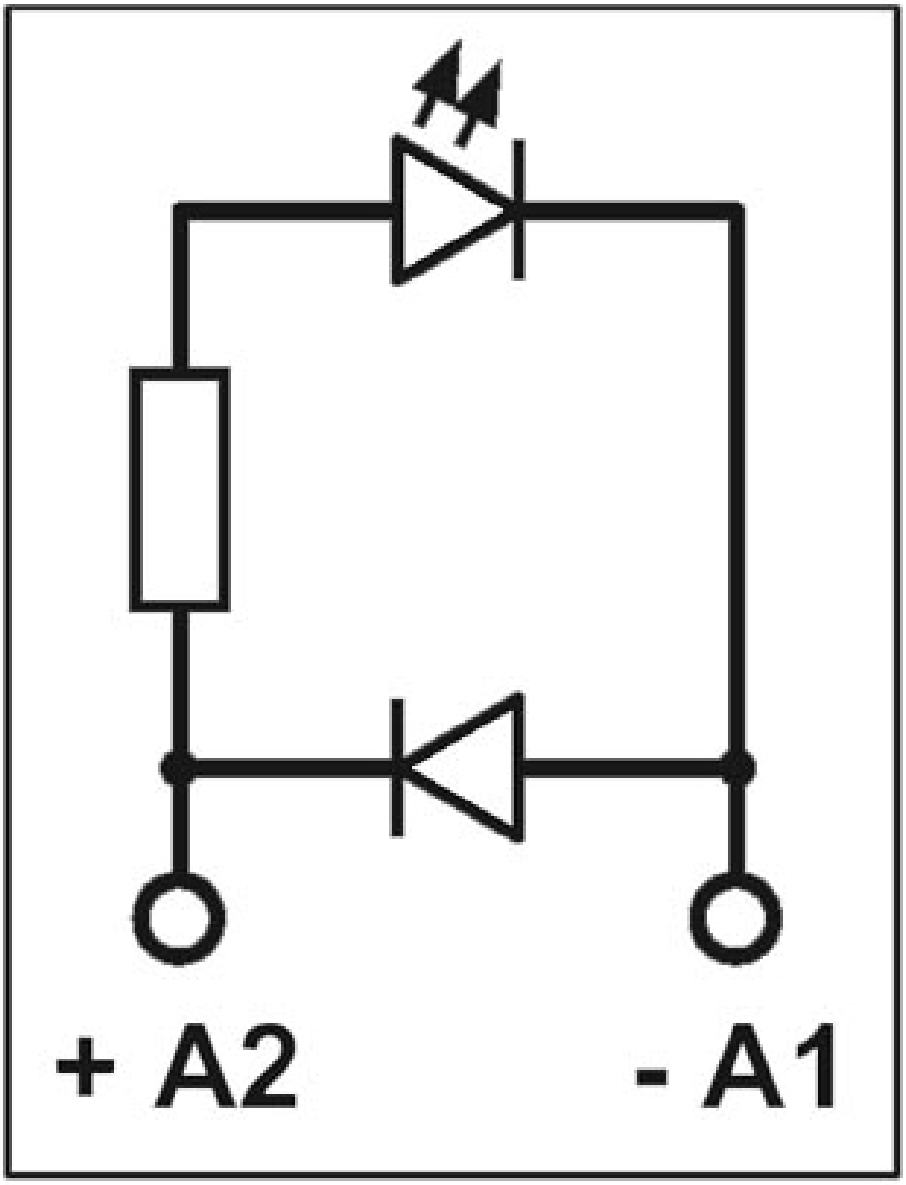

Environmental product compliance

EU RoHS

Cumple los requisitos de la Directiva RoHS	Sí, Ninguna excepción

China RoHS

Environment friendly use period (EFUP)	EFUP-50
	Encontrará una tabla de declaración RoHS de China relativa al artículo en la zona de descargas del artículo correspondiente, en el apartado "Declaración del fabricante". No se emite ninguna tabla de declaración RoHS de China ni se requiere en ninguno de los artículos con EFUP-E.

EU REACH SVHC

Indicación acerca de la sustancia candidata según REACH (n. º CAS)	Ninguna sustancia con una fracción de masa superior a 0,1 %

Phoenix Contact 2025 © - Todos los derechos reservados
https://www.phoenixcontact.com

PHOENIX CONTACT, S.A.U.
Parque Tecnológico de Asturias p. 16-17
E-33428 LLANERA (Asturias)
+34 985 791 636
info@phoenixcontact.es