PSI-GPRS/GSM-MODEM/RS232-QB - Módem

2313106

https://www.phoenixcontact.com/es/productos/2313106

Tenga en cuenta que los datos mostrados en este documento PDF se generaron a partir de nuestro catálogo online. Por favor, encontrará todos los datos en la documentación del usuario. Prevalecen nuestras condiciones generales de uso para descargas.

Módem GPRS/GSM industrial para montaje sobre carril EN. GSM y GPRS. 850 + 900 + 1800 + 1900 MHz. Interfaz RS-232 serial. Stack TCP/IP. Entrada y salida de alarma. tensión de alimentación 24 V DC

Sus ventajas

- Tiempos latencia fijos
- Alta compatibilidad electromagnética
- Uso en todo el mundo
- Uso independiente fabricante de autómatas
- Cortafuegos
- Una salida conmutación en placa posterior, conmutable por SMS con protección contraseña
- Encriptación tarjetas SIM con PIN
- Establ. conexión con prot. contraseña
- Red tel. móvil GSM: 850, 900, 1800 y 1900 MHz
- Compatible con IPT
- Stack TCP/IP integrado para incorporar equipos sin stack TCP/IP a una red
- Vel. transm. hasta 53,6 kbits/s
- Establ. conexión con número tel. datos (CSD)
- Funcionalidad cliente/servidor
- Establ. conexión por direcciones IP

Datos comerciales

Código de artículo	2313106
Unidad de embalaje	1 Unidades
Cantidad mínima de pedido	1 Unidades
Clave de venta	DNC421
Clave de producto	DNC421
GTIN	4046356166034
Peso por unidad (incluido el embalaje)	182,6 g
Peso por unidad (sin incluir el embalaje)	182,6 g
Número de tarifa arancelaria	85176200
País de origen	DE

Datos técnicos

Notas

Restricción de uso

Observación CCCex	El empleo en zonas Ex no está permitido en China.

Propiedades del artículo

Tipo de producto	Módem

Propiedades de aislamiento

Grado de polución	2

Propiedades eléctricas

Separación galvánica	VCC // RS-232 // GSM
Potencia disipada máxima con condición nominal	8,4 W
Tipo de red	Radiotelefonía móvil
Tensión de prueba Interfaz de datos/alimentación	1,5 kV (50 Hz, 1 min.)
Tensión de prueba Interfaces de datos	1500 V

Alimentación

Tensión de alimentación	10 V DC ... 30 V DC (a través de borne enchufable de conexión por tornillo COMBICON)
Tensión nominal de alimentación	24 V DC ±5 % (alternativa o redundante, a través de contacto de bus de placa posterior y alimentación del sistema)
Absorción de corriente típica	< 350 mA (24 V DC)
	< 80 mA (Stand-By)

Datos de entrada

Digital

Descripción de la entrada	Entrada digital
Número de entradas	2
Señal de entrada Tensión	9 V DC ... 60 V DC
Señal de entrada Corriente	5 mA

Datos de salida

Señal

Denominación Salida	Salida digital
Número de salidas	1
Señal de salida tensión	10 V DC ... 30 V DC
Señal de salida corriente	≤ 80 mA (24 V)

Datos de conexión

Alimentación

Par de apriete	0,56 Nm ... 0,79 Nm

Interfaces

Señal	RS-232

Datos: Interfaz RS-232, según ITU-T V.28, EIA/TIA-232, DIN 66259-1

Velocidad de transmisión	1,2/2,4/9,6/19,2/38,4/57,6/115,2 kBit/s (Ajustable manual y automáticamente)
Tipo de conexión	Conector macho D-SUB 9
Longitud de transmisión	15 m
Formato de fichero/codificación	Serie, asíncrono, UART/NRZ, 7/8 datos, 1/2 parada, 1 paridad, 10/11 Bits Longitud de carácter
Control de flujo de datos/Protocolos	Software handshake, Xon/Xoff o hardware handshake RTS/CTS

Inalámbrico

Descripción de la interfaz	GSM / GPRS
Gama de frecuencias	850 MHz (2 W (EGSM))
	900 MHz (2 W (EGSM))
	1800 MHz (1 W (EGSM))
	1900 MHz (1 W (EGSM))
Velocidad de transmisión de datos	≤ 85,6 kBit/s
Antena	Impedancia de 50 Ω, hembra para antena SMA
Interfaz SIM	1,8 V, 3 V
GSM	CSD 9,6 / 14,4 kbps
GPRS	Clase 10, clase B
	CS1 ... CS4
Función de red	4 segmentos de tiempo para la recepción, 2 segmentos de tiempo para la emisión de datos. El PIN se almacena en el módem. Tras una interrupción de tensión se realiza una reconexión automática a la red. Stack TCP/IP integrado, establecimiento automático de la conexión.
Comprobación de red	LED para indicar la calidad de recepción

Dimensiones

Anchura	22,5 mm
Altura	99 mm
Profundidad	118,6 mm

Datos del material

Material (Caja)	PA V0

Ensayos mecánicos

Caída libre según IEC 60068-2-32	: 1 m
Resistencia a las vibraciones según EN 60068-2-6/IEC 60068-2-6	: 5g por dirección local
Choque según EN 60068-2-27/IEC 60068-2-27	: Servicio: 15 g, duración 11 ms, impulso de choque en forma de semisinusoide

	: Almacenamiento: 30g, duración 11 ms, impulso de choque en forma de semisinusoide

Condiciones medioambientales y de vida útil

Condiciones ambientales

Índice de protección	IP20
Temperatura ambiente (servicio)	-25 °C ... 60 °C
Altitud	≤ 5000 m (Véase la declaración del fabricante para conocer las limitaciones sobre la altura de servicio)
	≤ 2000 m (según UL)

Homologaciones

CE

Certificado	Conformidad CE

UL, EE. UU. / Canadá

Marcado	508 Listed
	Class I, Zone 2, AEx nA IIC T4
	Class I, Zone 2, Ex nA IIC T4 Gc X

Prueba de gases nocivos

Marcado	ISA-S71.04-1985 G3 Harsh Group A

Datos CEM

Compatibilidad electromagnética	Conformidad con la directiva RED 2014/53/UE
Resistencia a interferencias	EN 61000-6-2:2005

Emisión de interferencias

Normas/especificaciones	EN 55032

Descarga de electricidad estática

Normas/especificaciones	EN 61000-4-2

Descarga de electricidad estática

Descarga en contacto	± 6 kV (Severidad del ensayo 3)
Descarga en el aire	± 8 kV (Severidad del ensayo 3)
Descarga indirecta	± 6 kV
Observación	Criterio B

Campo electromagnético AF

Normas/especificaciones	EN 61000-4-3

Campo electromagnético AF

Gama de frecuencias	Severidad del ensayo 3
Intensidad de campo	10 V/m
Observación	Criterio A

Transitorios rápidos (Burst)

Normas/especificaciones	EN 61000-4-4

Transitorios rápidos (Burst)

Entrada	± 2 kV (Severidad del ensayo 3)
Señal	± 1 kV (Severidad del ensayo 3)
Observación	Criterio B

Sobrecorriente momentánea (surge)

Normas/especificaciones	EN 61000-4-5

Sobrecorriente momentánea (surge)

Entrada	± 2 kV
Señal	± 1 kV
Observación	Criterio B

Perturbaciones conducidas

Normas/especificaciones	EN 61000-4-6

Perturbaciones conducidas

Observación	Criterio A
Tensión	10 V

Emisión de interferencias

Normas/especificaciones	EN 55032
Observación	Clase A, campo de aplicación industria

Criterios

Criterio A	Comportamiento de servicio normal dentro de los límites determinados.
Criterio B	Alteración transitoria del comportamiento de servicio, que es corregida por el propio aparato.

Montaje

Tipo de montaje	Montaje sobre carril DIN

Dibujos

Dibujo de aplicación

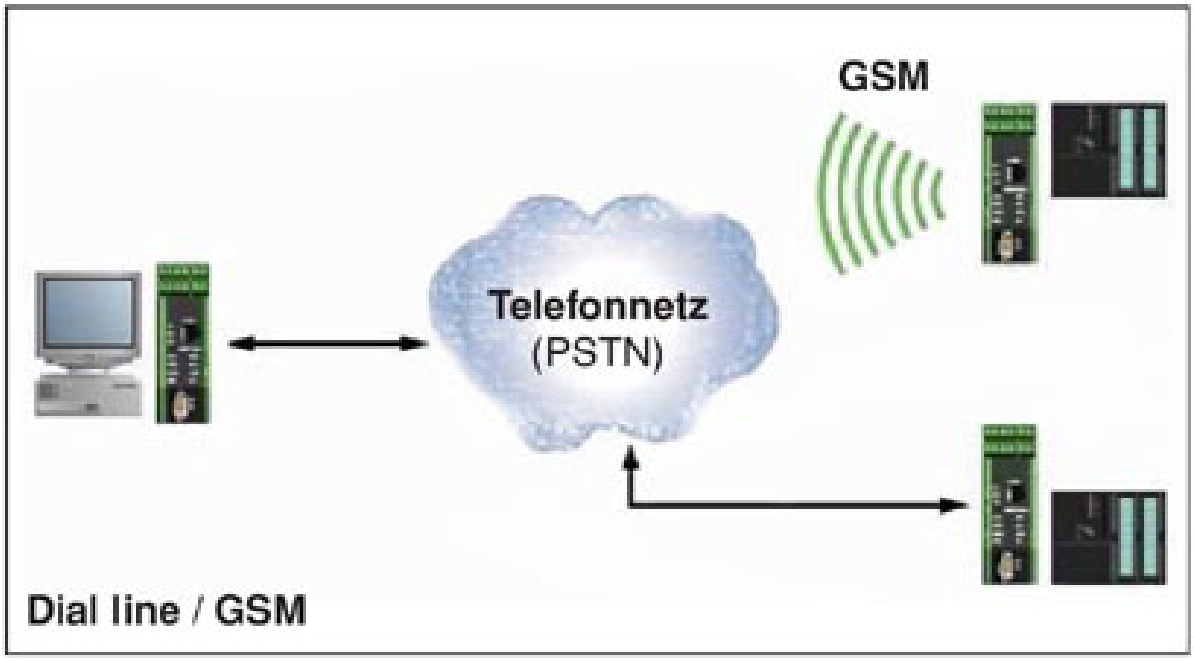

Dibujo de aplicación

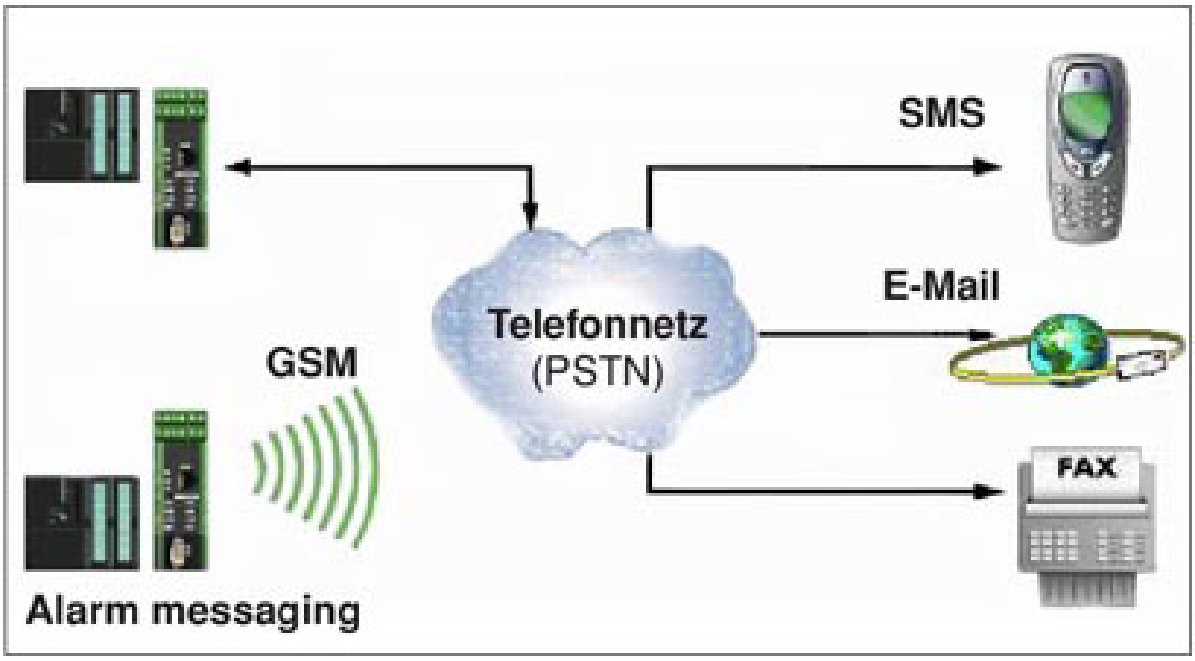

Dibujo de aplicación

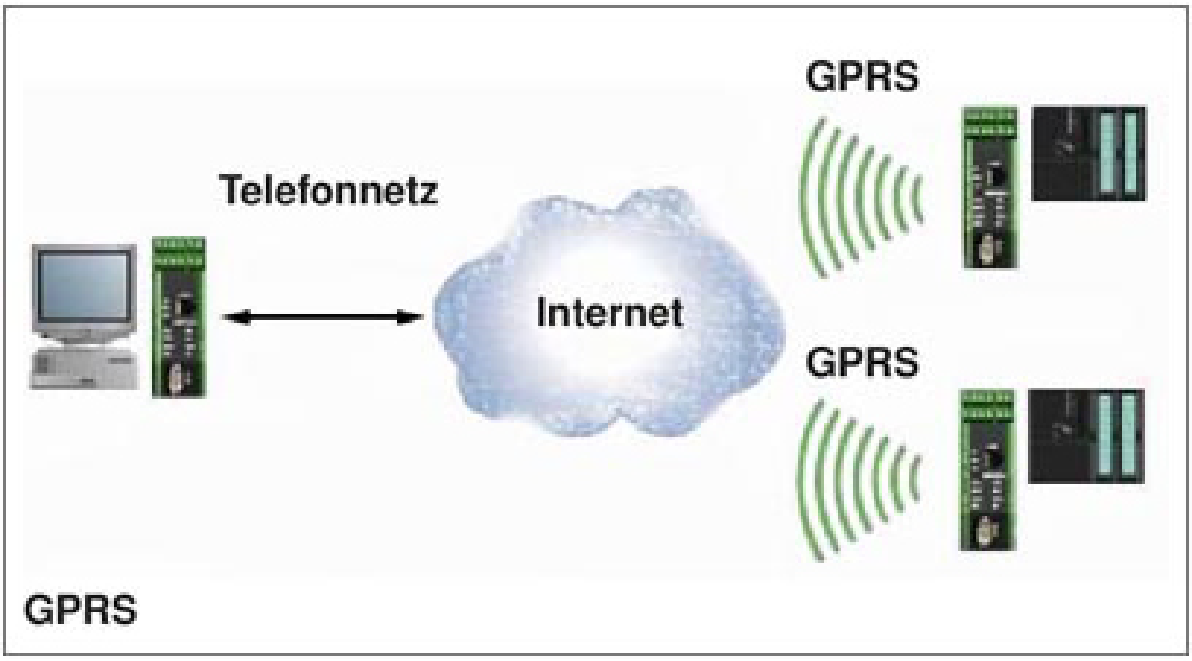

Dibujo de conexión

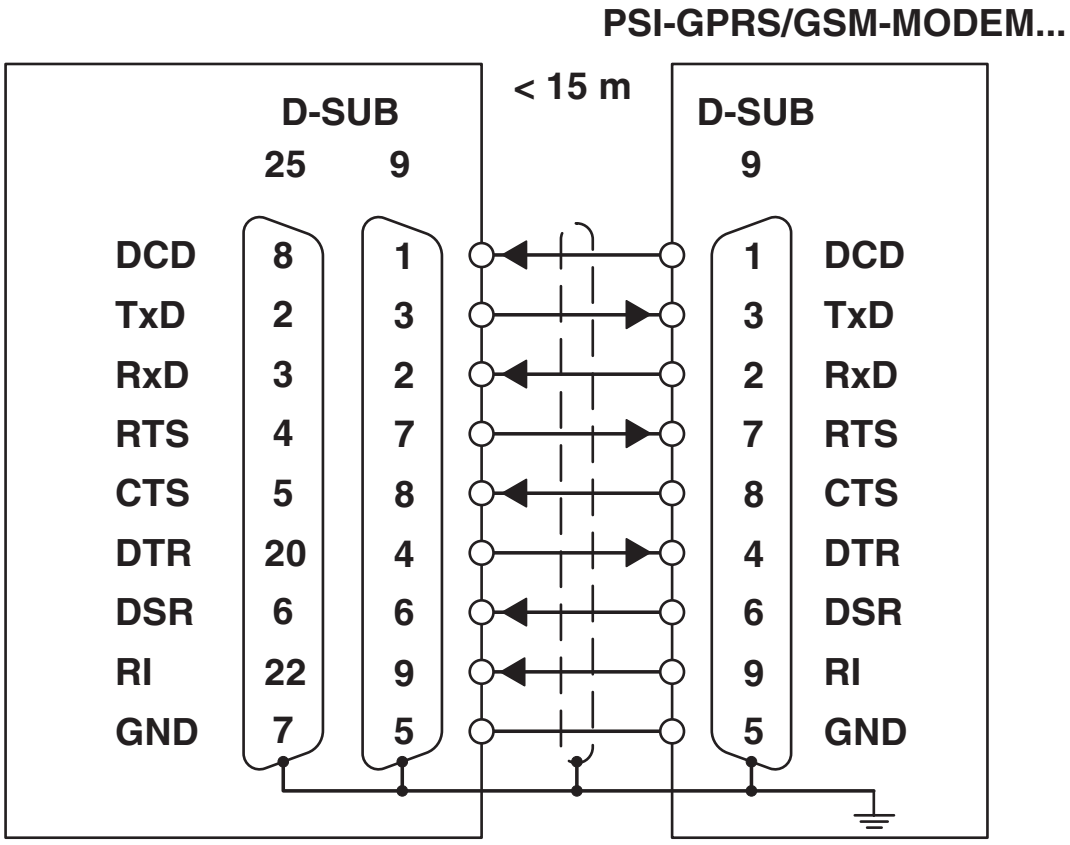

Plano esquemático

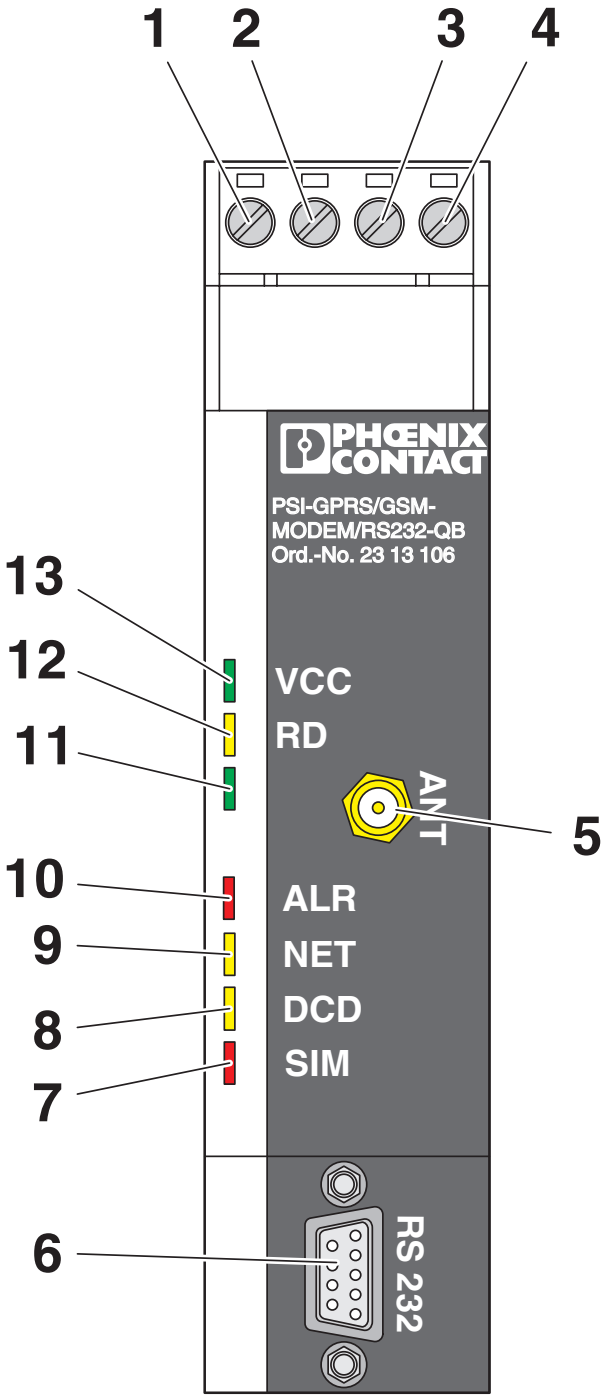

Vista frontal

Plano esquemático

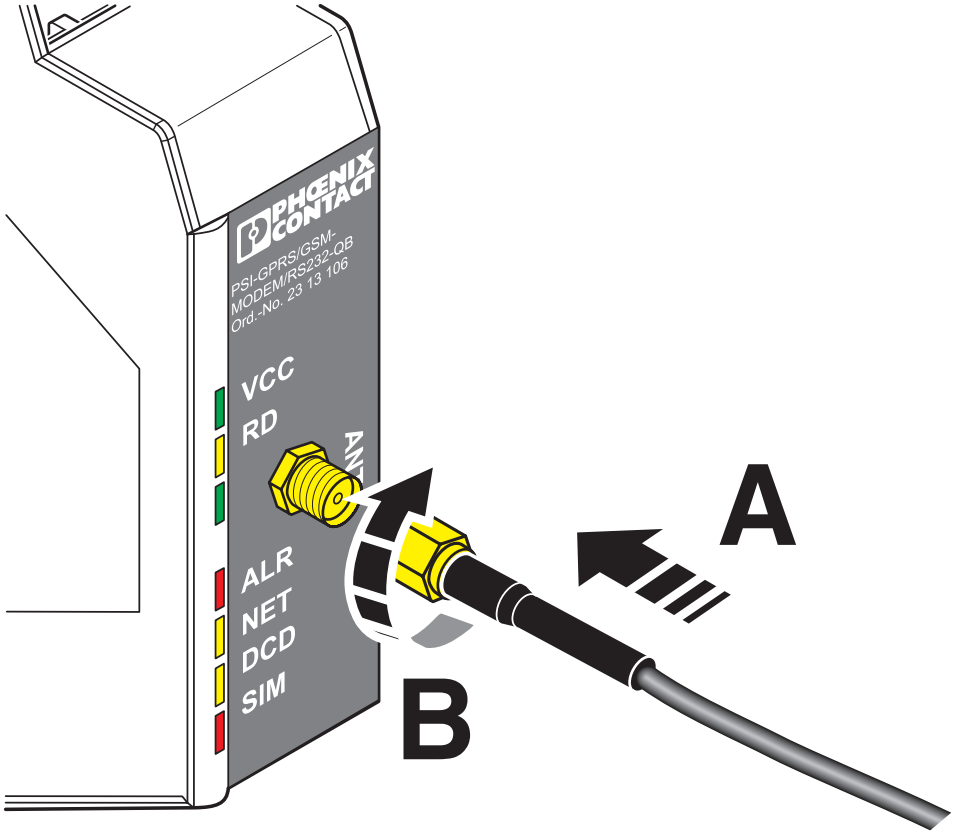

Conectar la antena

Plano esquemático

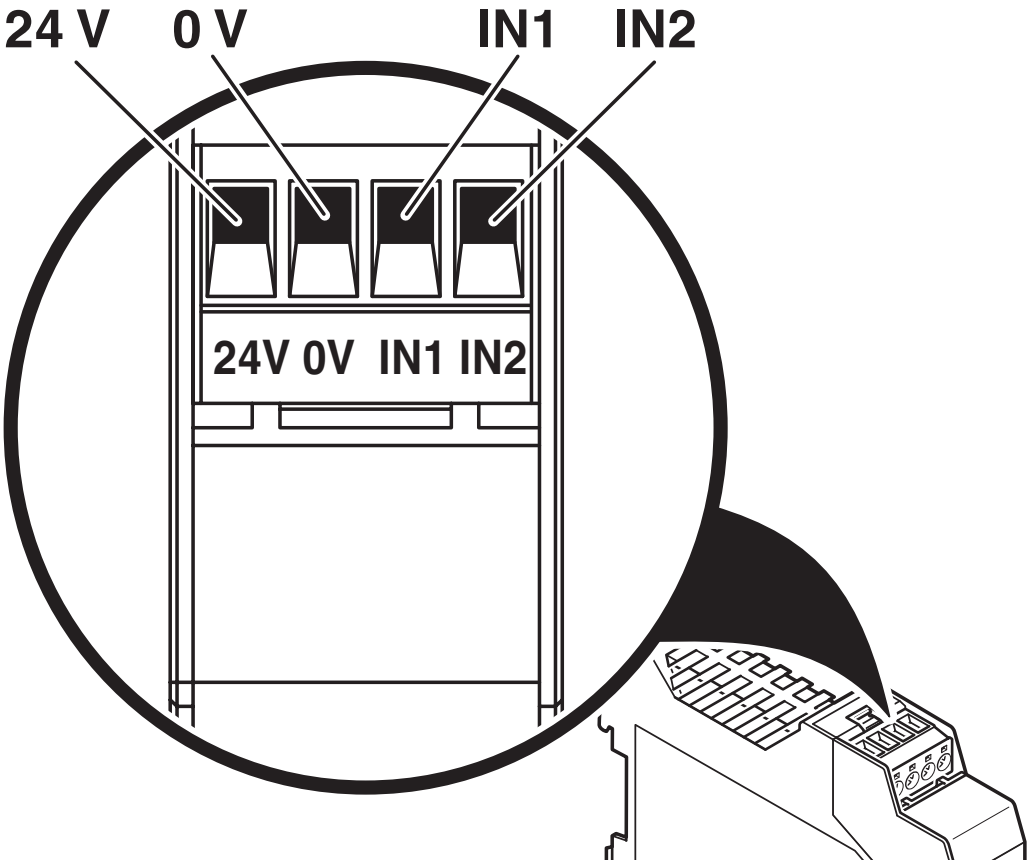

Conexiones del aparato

Plano esquemático

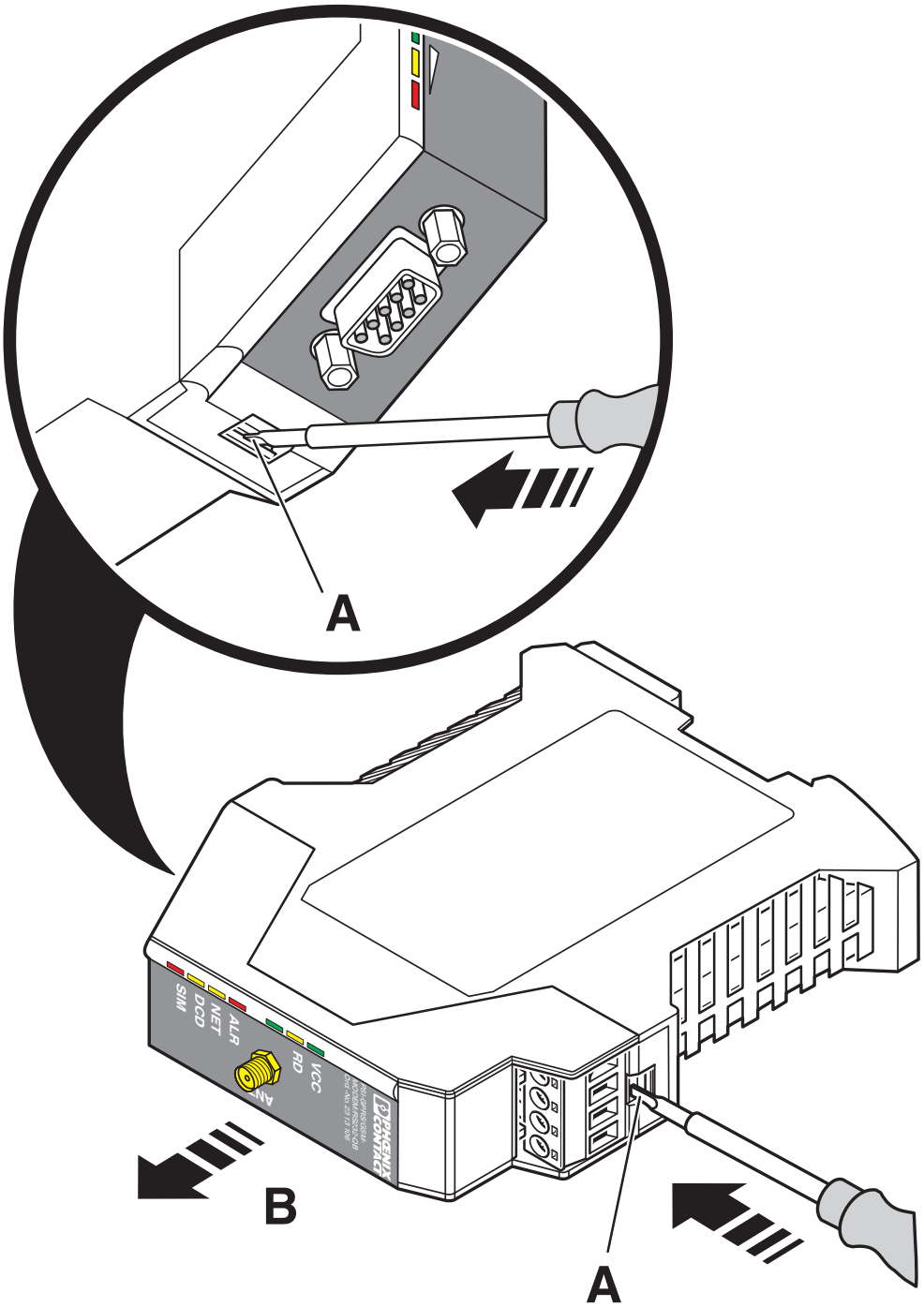

Apertura de la carcasa

Plano esquemático

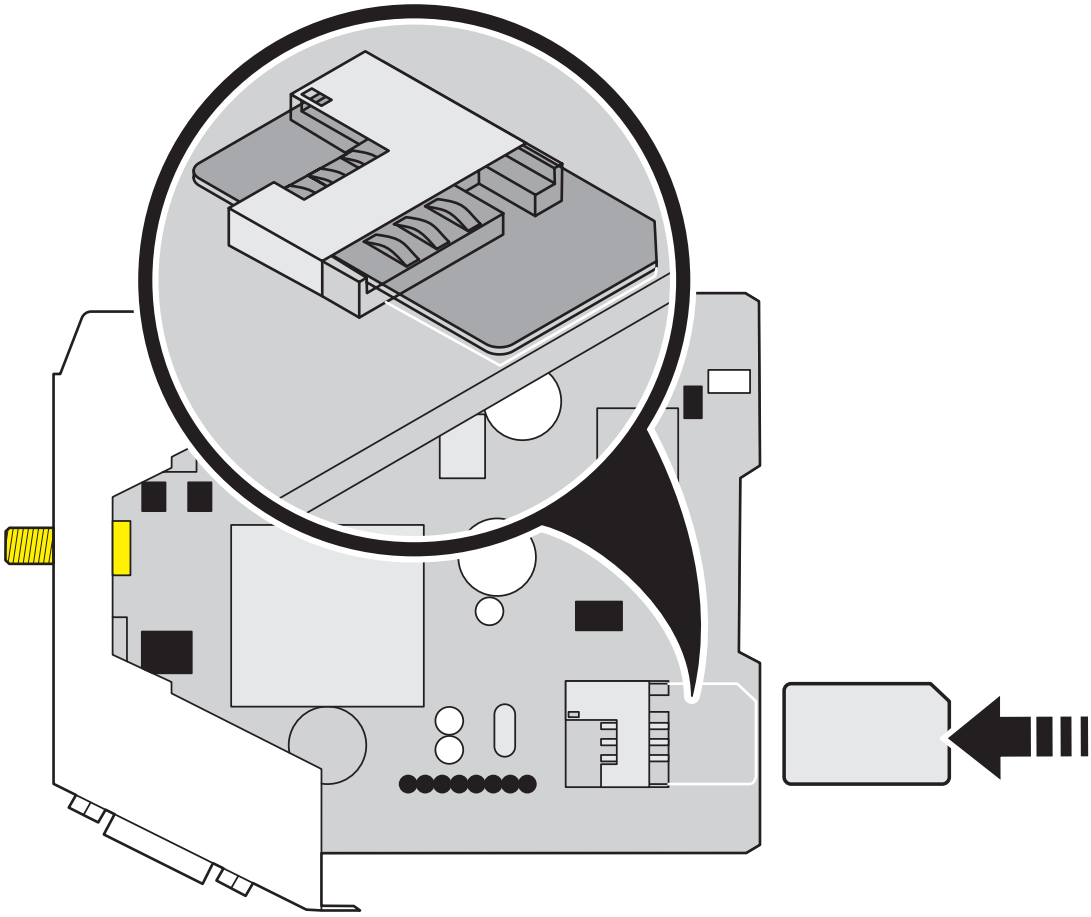

Introducir la tarjeta SIM

Clasificaciones

UNSPSC

UNSPSC 21.0	43222628

Environmental product compliance

EU RoHS

Cumple los requisitos de la Directiva RoHS	Sí
excepciones, si fueran conocida	6(c)

China RoHS

Environment friendly use period (EFUP)	EFUP-50
	Encontrará una tabla de declaración RoHS de China relativa al artículo en la zona de descargas del artículo correspondiente, en el apartado "Declaración del fabricante". No se emite ninguna tabla de declaración RoHS de China ni se requiere en ninguno de los artículos con EFUP-E.

EU REACH SVHC

Indicación acerca de la sustancia candidata según REACH (n.º CAS)	Lead(n.º CAS: 7439-92-1)

Phoenix Contact 2025 © - Todos los derechos reservados
https://www.phoenixcontact.com

PHOENIX CONTACT, S.A.U.
Parque Tecnológico de Asturias p. 16-17
E-33428 LLANERA (Asturias)
+34 985 791 636
info@phoenixcontact.es