EO-CF/UT - Toma de corriente

0804024

https://www.phoenixcontact.com/es/productos/0804024

Tenga en cuenta que los datos mostrados en este documento PDF se generaron a partir de nuestro catálogo online. Por favor, encontrará todos los datos en la documentación del usuario. Prevalecen nuestras condiciones generales de uso para descargas.

Toma de corriente, Cara enchufable tipo CF, tipo de conexión: Conexión por tornillo, color: gris, tensión nominal: 250 V AC (50 Hz), corriente nominal: 16 A, para el montaje sobre carril en la interfaz de servicio o montaje directo, normas/disposiciones: VDE 0620-1, IEC 60884-1, Indicador de país: Alemania

Datos comerciales

Código de artículo	0804024
Unidad de embalaje	5 Unidades
Cantidad mínima de pedido	5 Unidades
Clave de venta	BE7611
Clave de producto	BE7611
GTIN	4055626225661
Peso por unidad (incluido el embalaje)	75,52 g
Peso por unidad (sin incluir el embalaje)	73 g
Número de tarifa arancelaria	85366990
País de origen	PL

Datos técnicos

Notas

Observación referente al funcionamiento	Esta toma de corriente no está diseñada para aplicaciones de alta carga (HL), como cargadores de vehículos eléctricos ni calefactores radiantes de gran tamaño.

Generalidades

Observación	La corriente nominal especificada no es válida para variantes de fusibles. Para estas, la corriente viene determinada por el fusible empleado.

Propiedades del artículo

Tipo de producto	Toma de corriente
Código de país	Alemania

Datos de conexión

Tipo de conexión	Conexión por tornillo
Rosca de tornillo	M3
Par de apriete	0,5 ... 0,6 Nm
Longitud de pelado	8 mm
Calibre macho	A3
	B3
Sección de conductor rígido	0,2 mm² ... 4 mm²
Sección de conductor AWG	24 ... 12 (Convertido según IEC)
Sección de conductor flexible	0,25 mm² ... 2,5 mm²
Sección de cable flexible [AWG]	24 ... 14 (Convertido según IEC)
Sección de cable flexible (puntera sin manguito de plástico)	0,25 mm² ... 2,5 mm²
Sección de cable flexible (puntera con manguito de plástico)	0,25 mm² ... 2,5 mm²
Sección de cable flexible (2 conductores con la misma sección con puntera TWIN con manguito de plástico)	0,2 mm² ... 4 mm²
Corriente nominal	16 A
Tensión nominal	250 V AC (50 Hz)

Señalización

Indicación de estado	no

Dimensiones

Esquema de dimensiones	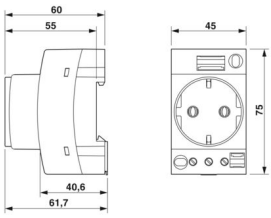
Anchura	45 mm

Altura	75 mm
Profundidad	62,1 mm
Profundidad en NS 35/7,5	63 mm
Profundidad en NS 35/15	70,5 mm
Diámetro de taladro	4,4 mm

Datos del material

Color	gris (RAL 7042)
Clase de inflamabilidad según UL 94	V0
Material aislante	PA
Material contacto	CuZn38
Utilización estática de material aislante en frío	-60 °C
Índice de temperatura del material aislante relativo (Elec., UL 746 B)	130 °C
Protección contra incendios para vehículos sobre carriles (DIN EN 45545-2) R22	HL 1 - HL 3
Protección contra incendios para vehículos sobre carriles (DIN EN 45545-2) R23	HL 1 - HL 3
Protección contra incendios para vehículos sobre carriles (DIN EN 45545-2) R24	HL 1 - HL 3
Protección contra incendios para vehículos sobre carriles (DIN EN 45545-2) R26	HL 1 - HL 3
Inflamabilidad de las superficies NFPA 130 (ASTM E 162)	aprobado
Densidad de los gases de combustión óptica específica NFPA 130 (ASTM E 662)	aprobado
Toxicidad de los gases de combustión NFPA 130 (SMP 800C)	aprobado

Conectores

Tipo de conector	Cara enchufable tipo CF

Condiciones medioambientales y de vida útil

Oscilación/ruido de banda ancha

Especificación del ensayo	DIN EN 50155 (VDE 0115-200):2022-06
Espectro	Prueba de durabilidad categoría 2, en el bogie
Frecuencia	f_1 = 5 Hz hasta f_2 = 250 Hz
Nivel ASD	6,12 (m/s²)²/Hz
Aceleración	3,12g
Duración de ensayo por eje	5 h
Direcciones de ensayo	Ejes X, Y y Z
Resultado	Prueba aprobada

Choque

Especificación del ensayo	DIN EN 50155 (VDE 0115-200):2022-06
Tipo de choque	Semisinusoide
Aceleración	30g
Duración del choque	18 ms

Número de choques por dirección	3
Direcciones de ensayo	Ejes X, Y y Z (pos. y neg.)
Resultado	Prueba aprobada

Condiciones ambientales

Índice de protección	IP20
Temperatura ambiente (servicio)	-5 °C ... 40 °C (según IEC 60884-1, valor medio durante un periodo de 24 horas sin superar los +35 °C)
Temperatura ambiente (almacenamiento / transporte)	-25 °C ... 60 °C (durante poco tiempo, no más de 24 h, de -60 °C a +70 °C)
Humedad de aire admisible (almacenamiento / transporte)	30 % ... 70 %

Normas y especificaciones

Normas

Normas/especificaciones	VDE 0620-1
	IEC 60884-1

Montaje

Tipo de montaje	para el montaje sobre carril en la interfaz de servicio o montaje directo

Dibujos

Esquema de dimensiones

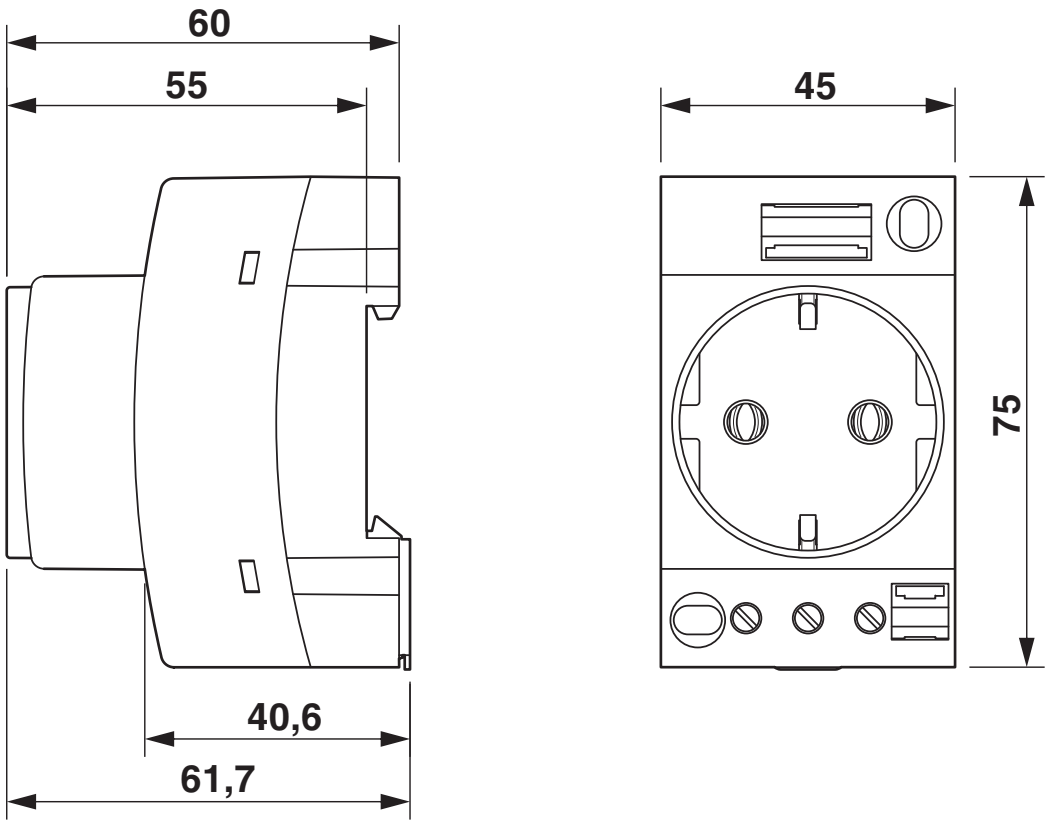

Diagrama eléctrico

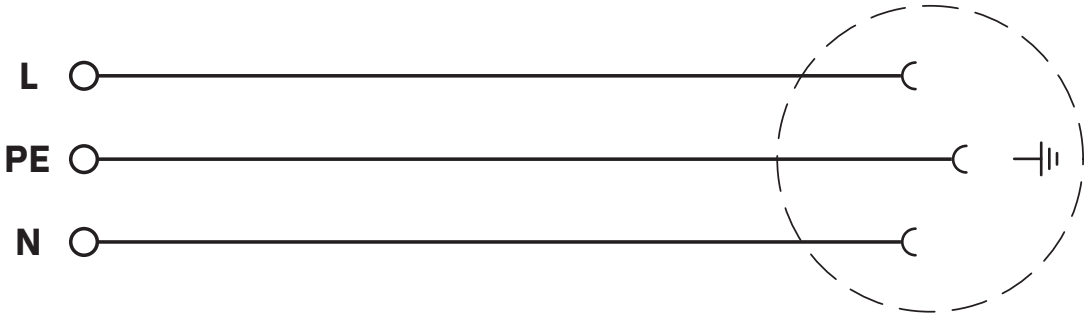

Homologaciones

To download certificates, visit the product detail page: https://www.phoenixcontact.com/es/productos/0804024

VDE Zeichengenehmigung
ID de homologación: 40047711

	Tensión nominal U_N	Corriente nominal I_N	Sección AWG	Sección mm^2
keine				
	250 V	16 A	-	-

EAC-RoHS
ID de homologación: RU D-DE.HB49.B.00025

EAC
ID de homologación: KZ7500651131219505

Clasificaciones

ECLASS

ECLASS-13.0	27142305
ECLASS-15.0	27142305

ETIM

ETIM 9.0	EC001663

UNSPSC

UNSPSC 21.0	39121400

Environmental product compliance

EU RoHS

Cumple los requisitos de la Directiva RoHS	Sí, Ninguna excepción

China RoHS

Environment friendly use period (EFUP)	EFUP-E
	Ninguna sustancia peligrosa por encima de los valores límite

EU REACH SVHC

Indicación acerca de la sustancia candidata según REACH (n. º CAS)	Ninguna sustancia con una fracción de masa superior a 0,1 %

Phoenix Contact 2025 © - Todos los derechos reservados
https://www.phoenixcontact.com

PHOENIX CONTACT, S.A.U.
Parque Tecnológico de Asturias p. 16-17
E-33428 LLANERA (Asturias)
+34 985 791 636
info@phoenixcontact.es