ABN 2/SS - Soporte

0404460

https://www.phoenixcontact.com/es/productos/0404460

Tenga en cuenta que los datos mostrados en este documento PDF se generaron a partir de nuestro catálogo online. Por favor, encontrará todos los datos en la documentación del usuario. Prevalecen nuestras condiciones generales de uso para descargas.

Caballete doble, de material aislante, opcionalmente utilizable para barra colectora 3 x 10 mm o 6 x 6 mm, altura cuando está cerrado: 39 mm

Datos comerciales

Código de artículo	0404460
Unidad de embalaje	10 Unidades
Cantidad mínima de pedido	10 Unidades
Clave de venta	BE7113
Clave de producto	BE7113
GTIN	4017918001902
Peso por unidad (incluido el embalaje)	5,52 g
Peso por unidad (sin incluir el embalaje)	5,32 g
Número de tarifa arancelaria	39269097
País de origen	PL

Datos técnicos

Propiedades del artículo

Tipo de producto	Soporte
Número de polos	2,00

Propiedades eléctricas

Corriente nominal I_N	0 A

Dimensiones

Esquema de dimensiones	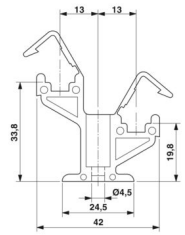
Anchura	10 mm
Altura	47 mm
Profundidad	39 mm
Longitud	47 mm
Diámetro	4,5 mm

Datos del material

Color	gris (RAL 7042)
Material	PA
Clase de inflamabilidad según UL 94	V0
Índice de temperatura del material aislante (DIN EN 60216-1 (VDE 0304-21))	125 °C
Índice de temperatura del material aislante relativo (Elec., UL 746 B)	125 °C
Emisión de calor calorímetra NFPA 130 (ASTM E 1354)	27,5 MJ/kg
Inflamabilidad de las superficies NFPA 130 (ASTM E 162)	aprobado
Densidad de los gases de combustión óptica específica NFPA 130 (ASTM E 662)	aprobado
Toxicidad de los gases de combustión NFPA 130 (SMP 800C)	aprobado
Sustancias contenidas	no contiene siliconas ni halógenos

Condiciones medioambientales y de vida útil

Condiciones ambientales

Temperatura ambiente (servicio)	-60 °C ... 105 °C (para la temperatura de servicio de corta duración máx. véase RTI Elec.)
Temperatura ambiente (almacenamiento / transporte)	-25 °C ... 60 °C (durante poco tiempo, no más de 24 h, de -60 °C a +70 °C)

Temperatura ambiente (montaje)	-5 °C ... 70 °C
Temperatura ambiente (accionamiento)	-5 °C ... 70 °C
Humedad de aire admisible (almacenamiento / transporte)	30 % ... 70 %

Montaje

Tipo de montaje	Montaje directo

Dibujos

Esquema de dimensiones

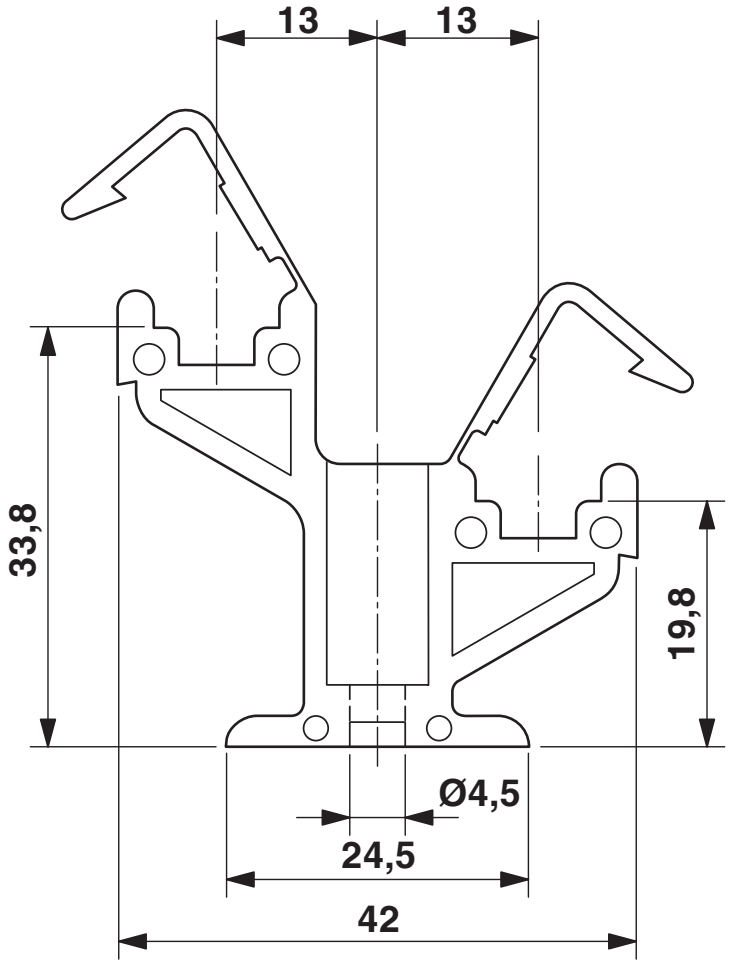

Clasificaciones

ECLASS

ECLASS-13.0	27400607
ECLASS-15.0	27400607

ETIM

ETIM 9.0	EC001166

UNSPSC

UNSPSC 21.0	39121700

Environmental product compliance

EU RoHS

Cumple los requisitos de la Directiva RoHS	Sí, Ninguna excepción

China RoHS

Environment friendly use period (EFUP)	EFUP-E
	Ninguna sustancia peligrosa por encima de los valores límite

EU REACH SVHC

Indicación acerca de la sustancia candidata según REACH (n. º CAS)	Ninguna sustancia con una fracción de masa superior a 0,1 %

Phoenix Contact 2025 © - Todos los derechos reservados
https://www.phoenixcontact.com

PHOENIX CONTACT, S.A.U.
Parque Tecnológico de Asturias p. 16-17
E-33428 LLANERA (Asturias)
+34 985 791 636
info@phoenixcontact.es