PTPOWER 50-FE-F - Hochstromklemme

3260064

https://www.phoenixcontact.com/de/produkte/3260064

Bitte beachten Sie, dass die in diesem PDF-Dokument angezeigten Daten aus unserem Online-Katalog generiert wurden. Bitte finden Sie die vollständigen Daten in der Benutzer-Dokumentation. Es gelten unsere Allgemeinen Nutzungsbedingungen für Downloads.





Hochstromklemme, Nennspannung: 1000 V, Nennstrom: 150 A, Anzahl der Anschlüsse: 2, Polzahl: 1, Anschlussart: PowerTurn-Anschluss, 1. Etage, Querschnitt: 10 mm^2 - 70 mm^2, Montageart: direktes Anschrauben, Farbe: schwarz/gelb

Ihre Vorteile

- Mit der Hochstromklemme gilt jetzt auch einfaches und leichtes Stecken für große Leiter
- Die Push-in-Anschlussklemmen zeichnen sich, neben den Systemmerkmalen des CLIPLINE complete-Systems, durch einfaches und werkzeugloses Verdrahten von Leitern mit Aderendhülse oder starren Leitern aus
- Die kompakte Bauform ermöglicht eine Verdrahtung auf engstem Raum
- Neben der Verwendung des vorhandenen Prüfabgriffs lassen sich Abgriffklemmen anstecken, welche jeweils die zusätzliche Aufnahme von zwei Prüfleitungen bietet

Kaufmännische Daten

Artikelnummer	3260064
Verpackungseinheit	10 Stück
Mindestbestellmenge	10 Stück
Verkaufsschlüssel	BA
Produktschlüssel	BE2211
GTIN	4046356998857
Gewicht pro Stück (inklusive Verpackung)	163,1 g
Gewicht pro Stück (exklusive Verpackung)	163,1 g
Zolltarifnummer	85369010
Ursprungsland	TR

Technische Daten

Artikeleigenschaften

Produkttyp	Hochstromklemme
Polzahl	1
Rastermaß	20 mm
Anzahl der Anschlüsse	2
Anzahl der Reihen	1
Potenziale	1

Isolationseigenschaften

Überspannungskategorie	III
Verschmutzungsgrad	3

Elektrische Eigenschaften

Bemessungsstoßspannung	8 kV
Maximale Verlustleistung bei Nennbedingung	4,73 W

Anschlussdaten

Anzahl der Anschlüsse pro Etage	2
Nennquerschnitt	50 mm²
Bemessungsquerschnitt AWG	2/0

1. Etage

Anschlussart	PowerTurn-Anschluss
Abisolierlänge	30 mm ... 32 mm
Lehrdorn	A10
Anschluss gemäß Norm	IEC 60947-7-1
Leiterquerschnitt starr	10 mm² ... 70 mm²
Leiterquerschnitt AWG	6 ... 2/0 (umgerechnet nach IEC)
Leiterquerschnitt flexibel	10 mm² ... 70 mm²
Leiterquerschnitt flexibel [AWG]	6 ... 2/0 (umgerechnet nach IEC)
Leiterquerschnitt flexibel (Aderendhülse ohne Kunststoffhülse)	10 mm² ... 50 mm²
Leiterquerschnitt flexibel (Aderendhülse mit Kunststoffhülse)	10 mm² ... 50 mm²
Querschnitt mit Einlegebrücke starr	10 mm² ... 50 mm²
Querschnitt mit Einlegebrücke flexibel	10 mm² ... 50 mm²
Querschnitt mit Einlegebrücke flexibel mit Aderendhülse ohne Kunststoffhülse	10 mm² (50 mm²)
Querschnitt mit Einlegebrücke flexibel mit Aderendhülse mit Kunststoffhülse	10 mm² ... 50 mm²
Nennstrom	150 A
Belastungsstrom maximal	150 A (bei 50 mm² Leiterquerschnitt)
Nennspannung	1000 V

1. Etage Anschlussquerschnitte direkt steckbar

Leiterquerschnitt starr	10 mm² ... 70 mm²
Leiterquerschnitt starr [AWG]	8 ... 2/0 (umgerechnet nach IEC)
Leiterquerschnitt flexibel (Aderendhülse ohne Kunststoffhülse)	10 mm² ... 50 mm²
Leiterquerschnitt flexibel (Aderendhülse mit Kunststoffhülse)	10 mm² ... 50 mm²

Ex-Daten

Bemessungsdaten (ATEX/IECEx)

Kennzeichnung	Ⓔx II 2 GD Ex eb IIC Gb
Einsatzemperaturbereich	-60 °C ... 110 °C
Ex-bescheinigtes Zubehör	1206612 SZF 3-1,0X5,5
	1201662 E/AL-NS 35
Auflistung Brücken	/ EB 2-20/PT / 3260067
	/ EB 3-20/PT / 3260068
Brückendaten	131 A (50 mm²)
Temperaturerhöhung Ex	40 K (147 A / 50 mm²)
bei Brückung mit Einlegebrücke	1100 V
Bemessungsisolationsspannung	1000 V
Ausgang	(dauerhaft)

Etage Ex Allgemein

Bemessungsspannung	1100 V
Bemessungsstrom	134 A
Belastungsstrom maximal	134 A
Durchgangswiderstand	0,16 mΩ

Anschlussdaten Ex Allgemein

Aderendhülsenlänge	30 mm ... 32 mm
Abisolierlänge	30 mm
Nennquerschnitt	50 mm²
Bemessungsquerschnitt AWG	1/0
Anschlussvermögen starr	10 mm² ... 70 mm²
Anschlussvermögen AWG	8 ... 2/0
Leiterquerschnitt flexibel mit Aderendhülse ohne Kunststoffhülse min.	16 mm²
Leiterquerschnitt flexibel mit Aderendhülse ohne Kunststoffhülse max.	50 mm²

Maße

Maßzeichnung	
Breite	20 mm

Höhe	136,1 mm
Tiefe	96 mm
Bohrlochabstand	123,4 mm
Bohrlochdurchmesser	6,5 mm
Rastermaß	20 mm

Materialangaben

Farbe	mehrfarbig (RAL -)
	schwarz (RAL 9005)
	gelb (RAL 1018)
Brennbarkeitsklasse nach UL 94	V0
Isolierstoffgruppe	I
Isolierstoff	PA
Statischer Isolierstoffeinsatz in Kälte	-60 °C
Temperatur Index Isolierstoff (DIN EN 60216-1 (VDE 0304-21))	130 °C
Relativer Isolierstoff Temperatur Index (Elec., UL 746 B)	130 °C
Brandschutz für Schienenfahrzeuge (DIN EN 45545-2) R22	HL 1 - HL 3
Brandschutz für Schienenfahrzeuge (DIN EN 45545-2) R23	HL 1 - HL 3
Brandschutz für Schienenfahrzeuge (DIN EN 45545-2) R24	HL 1 - HL 3
Brandschutz für Schienenfahrzeuge (DIN EN 45545-2) R26	HL 1 - HL 3
Wärmeabgabe kalorimetrisch NFPA 130 (ASTM E 1354)	28 MJ/kg
Oberflächen Flammbarkeit NFPA 130 (ASTM E 162)	bestanden
Spezifisch optische Rauchgasdichte NFPA 130 (ASTM E 662)	bestanden
Rauchgastoxität NFPA 130 (SMP 800C)	bestanden

Mechanische Eigenschaften

Mechanische Daten

Offene Seitenwand	Nein

Technische Daten

Bohrlochabstand	123,4 mm

Umwelt- und Lebensdauerbedingungen

Umgebungsbedingungen

Umgebungstemperatur (Betrieb)	-60 °C ... 110 °C (Betriebstemperaturbereich inkl. Eigenerwärmung, max. kurzzeitige Betriebstemperatur siehe RTI Elec.)
Umgebungstemperatur (Lagerung/Transport)	-25 °C ... 60 °C (für kurze Zeit, nicht über 24 h, -60 °C bis +70 °C)
Umgebungstemperatur (Montage)	-5 °C ... 70 °C
Umgebungstemperatur (Betätigung)	-5 °C ... 70 °C
Zulässige Luftfeuchtigkeit (Betrieb)	20 % ... 90 %
Zulässige Luftfeuchtigkeit (Lagerung/Transport)	30 % ... 70 %

Normen und Bestimmungen

Anschluss gemäß Norm	IEC 60947-7-1

Montage

Montageart	direktes Anschrauben

Zeichnungen

Maßzeichnung

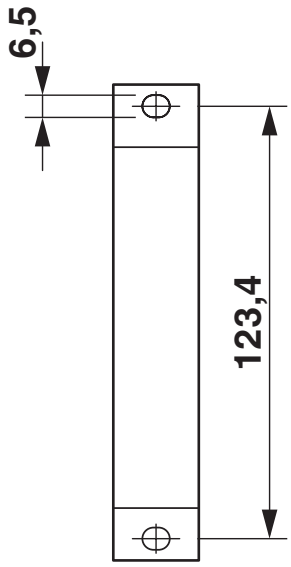

Schemazeichnung

PTPOWER



AGK 10-PTPOWER	**0,5 mm² ... 16 mm²**	**18 mm**
PTPOWER 35	**2,5 mm² ... 35 mm²**	**25 mm**
PTPOWER 50	**10 mm² ... 50 mm²**	**32 mm**
PTPOWER 95	**25 mm² ... 95 mm²**	**40 mm**
PTPOWER 185	**95 mm² ... 185 mm²**	**40 mm**

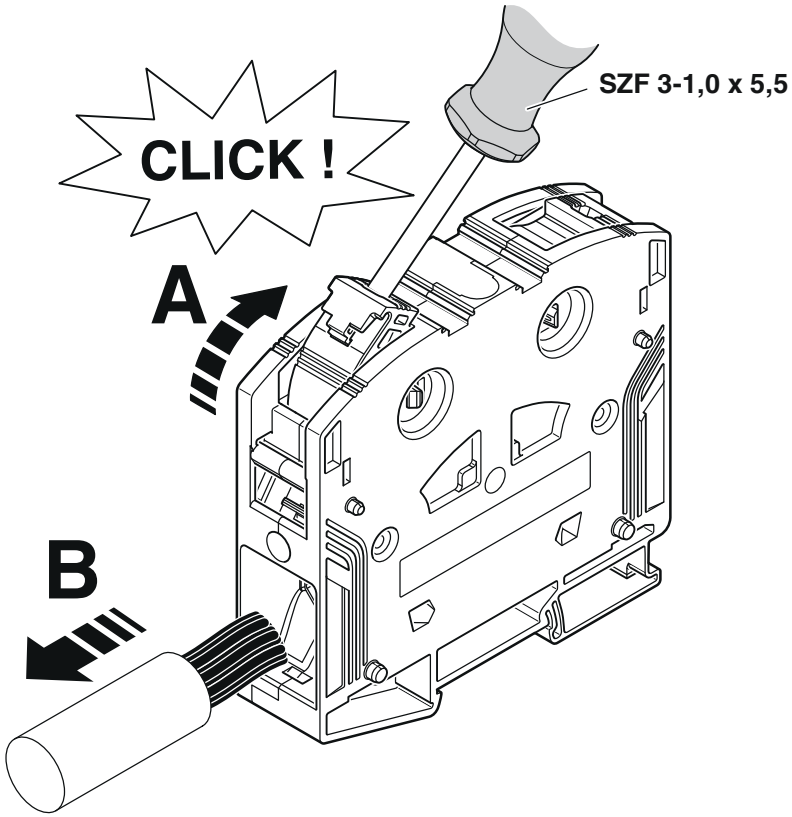

Schaltplan



Zulassungen

Zum Herunterladen von Zertifikaten, besuchen Sie die Produktdetailseite: https://www.phoenixcontact.com/de/produkte/3260064

cUL Recognized
Zulassungs-ID: E60425

	Nennspannung U_N	Nennstrom I_N	Querschnitt AWG	Querschnitt mm^2
C				
	1000 V	140 A	8 - 1/0	-

UL Recognized
Zulassungs-ID: E60425

	Nennspannung U_N	Nennstrom I_N	Querschnitt AWG	Querschnitt mm^2
E				
	1000 V	140 A	8 - 1/0	-

DNV
Zulassungs-ID: TAE00000Z9

EAC
Zulassungs-ID: KZ7500651131219505

CSA
Zulassungs-ID: 13631

	Nennspannung U_N	Nennstrom I_N	Querschnitt AWG	Querschnitt mm^2
B				
	600 V	140 A	8 - 1/0	-
C				
	1000 V	140 A	8 - 1/0	-

UKCA-EX
Zulassungs-ID: CML 22UKEX1227U

IECEx
Zulassungs-ID: IECExSEV14.0013U

	Nennspannung U_N	Nennstrom I_N	Querschnitt AWG	Querschnitt mm^2
keine				
Nur starre Leiter	1100 V	134 A	-	10 - 70
mehrdraehtig mit Aderendhuelse	1100 V	134 A	-	16 - 50

ATEX
Zulassungs-ID: SEV14ATEX0156U

	Nennspannung U_N	Nennstrom I_N	Querschnitt AWG	Querschnitt mm^2
keine				
Nur starre Leiter	1100 V	134 A	-	10 - 70
mehrdraehtig mit Aderendhuelse	1100 V	134 A	-	16 - 50

Klassifikationen

ECLASS

ECLASS-13.0	27250101
ECLASS-15.0	27250101

ETIM

ETIM 10.0	EC000897

UNSPSC

UNSPSC 21.0	39121400

Environmental product compliance

EU RoHS

Erfüllt die Anforderungen nach RoHS-Richtlinie	Ja, Keine Ausnahmeregelungen

China RoHS

Environment friendly use period (EFUP)	EFUP-E
	Keine Gefahrstoffe über den Grenzwerten

EU REACH SVHC

Hinweis auf REACH-Kandidatenstoff (CAS-Nr.)	Kein Stoff mit einem Massenanteil von mehr als 0,1 %

EF3.1 Klimawandel

CO2e kg	1,984 kg CO2e

Phoenix Contact 2026 © - Alle Rechte vorbehalten
https://www.phoenixcontact.com

PHOENIX CONTACT Deutschland GmbH
Flachsmarktstraße 8
D-32825 Blomberg
+49 52 35/3-1 20 00
info@phoenixcontact.de