# C-RC 10/M8 DIN - Ringkabelschuh

3240091

https://www.phoenixcontact.com/de/produkte/3240091

Bitte beachten Sie, dass die in diesem PDF-Dokument angezeigten Daten aus unserem Online-Katalog generiert wurden. Bitte finden Sie die vollständigen Daten in der Benutzer-Dokumentation. Es gelten unsere Allgemeinen Nutzungsbedingungen für Downloads.



Ringkabelschuh, unisoliert, 10 $mm^2$, M8

## Ihre Vorteile

- Zur optimalen Vercrimpung stehen Ihnen die CRIMPFOX-RC...-Werkzeuge aus unserem CRIMPFOX-Quetschzangen-Programm zur Verfügung
- Die hartgelötete Presszone ermöglicht höchste Leiterauszugswerte
- Die Ringkabelschuhe ohne Kunststoffhülse bestehen aus hochwertigem Elektrolytkupfer mit galvanischer Verzinnung für einen maximalen Korrosionsschutz

## Kaufmännische Daten

| | |
|---|---|
| Artikelnummer | 3240091 |
| Verpackungseinheit | 100 Stück |
| Mindestbestellmenge | 100 Stück |
| Verkaufsschlüssel | BF |
| Produktschlüssel | BH3422 |
| GTIN | 4046356453080 |
| Gewicht pro Stück (inklusive Verpackung) | 3,201 g |
| Gewicht pro Stück (exklusive Verpackung) | 3,201 g |
| Zolltarifnummer | 85369010 |
| Ursprungsland | CN |

## Technische Daten

### Artikeleigenschaften

| | |
|---|---|
| Produkttyp | Verbinder |
| Produkteigenschaft | Design nach DIN 46234 |
| | Hartgelötet |
| | Galvanisch verzinnt |

### Maße

| | |
|---|---|
| Maßzeichnung | 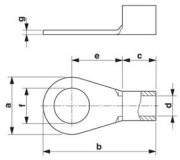 |
| Breite | 14 mm |
| Hülsenlänge | 27 mm |
| Länge Isolierstoffhülse | 8 mm |
| Abisolierlänge maximal | 11 mm |
| Abstand Mitte-Isolierstoffhülse | 12 mm |
| Materialstärke min. | 1,1 mm |
| Innenmaß Isolierkragen | 4,5 mm |

Innenmaß

| | |
|---|---|
| Innendurchmesser | 8,4 mm |

### Materialangaben

| | |
|---|---|
| Farbe | silberfarben |
| Material | Kupfer |
| Beschichtung | verzinnt |

### Mechanische Eigenschaften

Technische Daten

| | |
|---|---|
| Hülsenlänge | 27 mm |

### Umwelt- und Lebensdauerbedingungen

Umgebungsbedingungen

| | |
|---|---|
| Umgebungstemperatur (Betrieb) | 110 °C |

### Normen und Bestimmungen

| | |
|---|---|
| Design nach Norm | DIN 46234 |

## Zeichnungen

Maßzeichnung

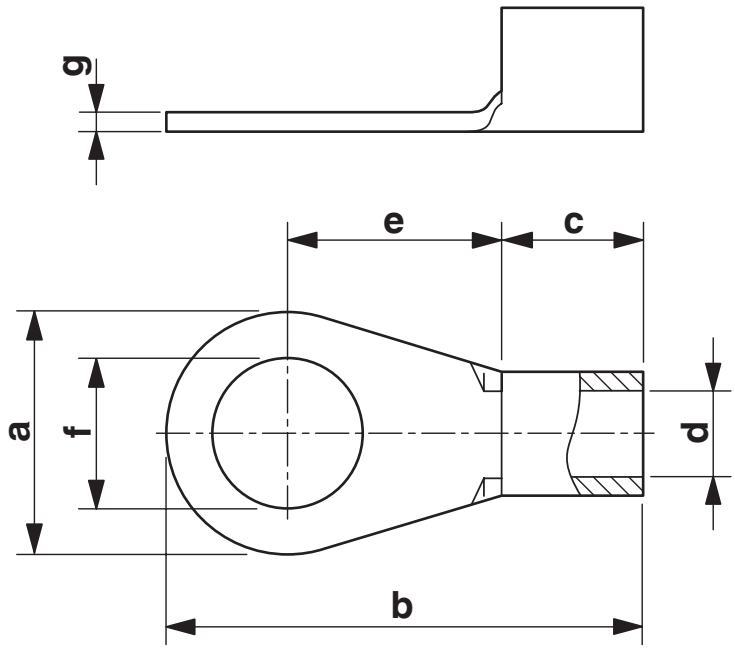

## Klassifikationen

### ECLASS

| | |
|---|---|
| ECLASS-13.0 | 27400204 |
| ECLASS-15.0 | 27400204 |

### ETIM

| | |
|---|---|
| ETIM 10.0 | EC001052 |

### UNSPSC

| | |
|---|---|
| UNSPSC 21.0 | 27121700 |

## Environmental product compliance

EU RoHS

| | |
|---|---|
| Erfüllt die Anforderungen nach RoHS-Richtlinie | Ja, Keine Ausnahmeregelungen |

China RoHS

| | |
|---|---|
| Environment friendly use period (EFUP) | EFUP-E |
| | Keine Gefahrstoffe über den Grenzwerten |

EU REACH SVHC

| | |
|---|---|
| Hinweis auf REACH-Kandidatenstoff (CAS-Nr.) | Kein Stoff mit einem Massenanteil von mehr als 0,1 % |

EF3.1 Klimawandel

| | |
|---|---|
| CO2e kg | 0,047 kg CO2e |


Phoenix Contact 2026 © - Alle Rechte vorbehalten
https://www.phoenixcontact.com



PHOENIX CONTACT Deutschland GmbH
Flachsmarktstraße 8
D-32825 Blomberg
+49 52 35/3-1 20 00
info@phoenixcontact.de