# C-RCI 2,5/M8 - Ringkabelschuh

3240026

https://www.phoenixcontact.com/de/produkte/3240026

Bitte beachten Sie, dass die in diesem PDF-Dokument angezeigten Daten aus unserem Online-Katalog generiert wurden. Bitte finden Sie die vollständigen Daten in der Benutzer-Dokumentation. Es gelten unsere Allgemeinen Nutzungsbedingungen für Downloads.



Ringkabelschuh, blau, 1,5 ... 2,5 $mm^2$, M8

## Ihre Vorteile

- Die Hülsen laufen konisch zu und ermöglichen so ein einfaches und korrektes Einführen des Leiters
- Die isolierten Ringkabelschuhe mit Kunststoffhülse sind hartgelötet und mit dem 'EASY ENTRY'-System ausgestattet

## Kaufmännische Daten

| | |
|---|---|
| Artikelnummer | 3240026 |
| Verpackungseinheit | 50 Stück |
| Mindestbestellmenge | 50 Stück |
| Verkaufsschlüssel | BF |
| Produktschlüssel | BH3421 |
| GTIN | 4046356452038 |
| Gewicht pro Stück (inklusive Verpackung) | 1,1 g |
| Gewicht pro Stück (exklusive Verpackung) | 1,063 g |
| Zolltarifnummer | 85369010 |
| Ursprungsland | CN |

## Technische Daten

### Artikeleigenschaften

| | |
|---|---|
| Produkttyp | Verbinder |
| Produkteigenschaft | Halogenfrei |
| | mit "Easy Entry"-System |
| | Hartgelötet |
| | PA isoliert |

### Maße

| | |
|---|---|
| Maßzeichnung | 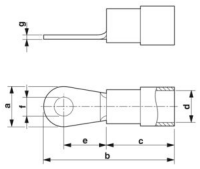 |
| Breite | 12 mm |
| Hülsenlänge | 28,1 mm |
| Länge Isolierstoffhülse | 11 mm |
| Abisolierlänge maximal | 8 mm |
| Abstand Mitte-Isolierstoffhülse | 11 mm |
| Materialstärke min. | 0,8 mm |
| Innenmaß Isolierkragen | 4,5 mm |

Innenmaß

| | |
|---|---|
| Innendurchmesser | 8,5 mm |

### Materialangaben

| | |
|---|---|
| Farbe | blau (RAL 5015) |
| Material | Kupfer |
| Brennbarkeitsklasse nach UL 94 | V2 |
| Beschichtung | verzinnt |
| Isolierstoff | PA |
| Inhaltsstoffe | halogenfrei |

### Mechanische Eigenschaften

Technische Daten

| | |
|---|---|
| Hülsenlänge | 28,1 mm |

### Umwelt- und Lebensdauerbedingungen

Umgebungsbedingungen

| | |
|---|---|
| optimale Umgebungstemperatur (Lagerung/Transport) | 20,00 °C 50,00 % Luftfeuchigkeit (RH), Lagerung in der geschlossenen Originalverpackung. Vermeidung direkter Sonneneinstrahlung und Wärmezufuhr. |

| | |
|---|---|
| Umgebungstemperatur (Betrieb) | -20 °C ... 105 °C |
| Umgebungstemperatur (Montage) | -20 °C ... 100 °C |
| Kurzzeittemperatur | 100 °C |

## Zeichnungen

Maßzeichnung

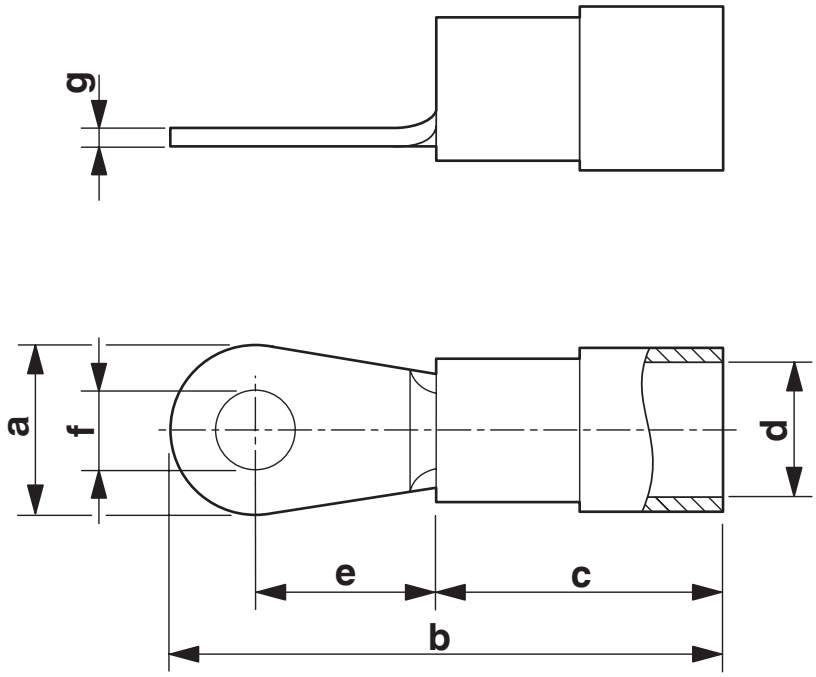

## Klassifikationen

### ECLASS

| | |
|---|---|
| ECLASS-13.0 | 27400204 |
| ECLASS-15.0 | 27400204 |

### ETIM

| | |
|---|---|
| ETIM 10.0 | EC001052 |

### UNSPSC

| | |
|---|---|
| UNSPSC 21.0 | 27121700 |

## Environmental product compliance

EU RoHS

| | |
|---|---|
| Erfüllt die Anforderungen nach RoHS-Richtlinie | Ja, Keine Ausnahmeregelungen |

China RoHS

| | |
|---|---|
| Environment friendly use period (EFUP) | EFUP-E |
| | Keine Gefahrstoffe über den Grenzwerten |

EU REACH SVHC

| | |
|---|---|
| Hinweis auf REACH-Kandidatenstoff (CAS-Nr.) | Kein Stoff mit einem Massenanteil von mehr als 0,1 % |

EF3.1 Klimawandel

| | |
|---|---|
| CO2e kg | 0,028 kg CO2e |


Phoenix Contact 2026 © - Alle Rechte vorbehalten
https://www.phoenixcontact.com



PHOENIX CONTACT Deutschland GmbH
Flachsmarktstraße 8
D-32825 Blomberg
+49 52 35/3-1 20 00
info@phoenixcontact.de