PSR-SCP- 24DC/SDC4/2X1/B - Sicherheitsrelais

2981486

https://www.phoenixcontact.com/de/produkte/2981486

Bitte beachten Sie, dass die in diesem PDF-Dokument angezeigten Daten aus unserem Online-Katalog generiert wurden. Bitte finden Sie die vollständigen Daten in der Benutzer-Dokumentation. Es gelten unsere Allgemeinen Nutzungsbedingungen für Downloads.



Sicherheitsrelais für Not-Halt-, Schutztür- und Magnetschalter sowie für Lichtgitter, bis SIL 3 oder Kat. 4, PL e nach EN ISO 13849, 2 Schließer, TBUS-Schnittstelle, automatische oder manuelle Aktivierung, steckbare Schraubanschluss-Klemmen

Ihre Vorteile

- Bis Cat. 4/PL e nach ISO 13849-1, SIL 3 nach EN IEC 62061, SIL 3 nach IEC 61508
- Modulares System mit TBUS-Erweiterung
- Für Not-Halt- und Schutztürüberwachung sowie zur Auswertung von Lichtgittern
- 2 Freigabestrompfade, 1 Meldestrompfad
- 1- und 2-kanalige Ansteuerung

ELEKTROGERÄTE RÜCKNAHME

Kaufmännische Daten

Artikelnummer	2981486
Verpackungseinheit	1 Stück
Mindestbestellmenge	1 Stück
Verkaufsschlüssel	DD
Produktschlüssel	DNA211
GTIN	4046356051682
Gewicht pro Stück (inklusive Verpackung)	186 g
Gewicht pro Stück (exklusive Verpackung)	186 g
Zolltarifnummer	85371098
Ursprungsland	DE

Technische Daten

Artikeleigenschaften

Produkttyp	Sicherheitsrelais
Produktfamilie	PSRclassic
Anwendung	Not-Halt
	Schutztür
	Lichtgitter
	Magnetschalter
Ansteuerung	1- und 2-kanalig
Lebensdauer mechanisch	ca. 10^7 Schaltspiele
Relaistyp	Elektromechanisches Relais mit zwangsgeführten Kontakten nach IEC/EN 61810-3

Isolationseigenschaften

Überspannungskategorie	II, III (Siehe Kapitel "Isolationskoordination")
Verschmutzungsgrad	2

Zeiten

Ansprechzeit typisch	20 ms (manueller Start)
	150 ms (automatischer Start)
Rückfallzeit typisch	10 ms
Wiederbereitschaftszeit	1 s

Elektrische Eigenschaften

Maximale Verlustleistung bei Nennbedingung	5,6 W
Nennbetriebsart	100 % ED
Bemessungsisolationsspannung	250 V
Bemessungsstoßspannung / Isolierung	Siehe Datenblatt, Kapitel "Isolationskoordination".

Versorgung

Benennung	A1/A2, PSR-TBUS
Bemessungssteuerstromkreisspeisespannung U_S	24 V DC -15 % / +10 %
Bemessungssteuerspeisestrom I_S	typ. 70 mA
Leistungsaufnahme an U_S	typ. 1,7 W
Schutzbeschaltung	Serieller Verpolschutz
	Suppressordiode

Eingangsdaten

Digital: Sensorkreis (S10, S12, S13, S22)

Beschreibung des Eingangs	sicherheitsgerichtet
Anzahl der Eingänge	4
Gleichzeitigkeit	∞
Max. zulässiger Gesamtleitungswiderstand	50 Ω
Schutzbeschaltung	Suppressordiode

Digital: Startkreis ()

Beschreibung des Eingangs	nicht sicherheitsgerichtet

Ausgangsdaten

Relais: Freigabestrompfade (13/14, 23/24)

Beschreibung des Ausgangs	2 NO in Reihe, sicherheitsgerichtet, potenzialfrei
Anzahl der Ausgänge	2
Kontaktausführung	2 Freigabestrompfade
Kontaktmaterial	$AgSnO_2$
Schaltspannung	max. 250 V AC/DC
	min. 15 V AC/DC
Schaltleistung	min. 0,4 W
Einschaltstrom	min. 25 mA
	max. 6 A
Schaltvermögen	5 A (AC15)
	5 A (DC13)
Grenzdauerstrom	6 A
Quadr. Summenstrom	72 A^2 (Derating beachten)
Lebensdauer mechanisch	10x 10^6 Schaltspiele
Ausgangssicherung	10 A gL/gG NEOZED

Melden: Y30

Beschreibung des Ausgangs	PNP
	nicht sicherheitsgerichtet
Anzahl der Ausgänge	1
Bürde/Ausgangslast Spannungsausgang	min. 240 Ω
Spannung	typ. 23 V DC (U_S - 1 V)
Strom	max. 100 mA
Schaltfrequenz	1 Hz

Anschlussdaten

Anschlusstechnik

steckbar	ja

Leiteranschluss

Anschlussart	Schraubanschluss
Leiterquerschnitt starr	0,2 mm² ... 2,5 mm²
Leiterquerschnitt flexibel	0,2 mm² ... 2,5 mm²
Leiterquerschnitt AWG	24 ... 12
Abisolierlänge	7 mm
Schraubengewinde	M3
Anzugsdrehmoment	0,5 Nm ... 0,6 Nm

Maße

Breite	22,5 mm
Höhe	99 mm
Tiefe	114,5 mm

Materialangaben

Farbe (Gehäuse)	gelb (RAL 1018)
Material Gehäuse	PA

Kennwerte

Sicherheitstechnische Daten

Stopkategorie (EN 60204-1)	0

Sicherheitstechnische Daten: EN ISO 13849

Performance Level (PL)	e (5 A DC13; 5 A AC15; 8760 Schaltspiele/Jahr)

Sicherheitstechnische Daten: IEC 61508 - High-Demand

Safety Integrity Level (SIL)	3

Sicherheitstechnische Daten: IEC 61508 - Low-Demand

Safety Integrity Level (SIL)	3

Sicherheitstechnische Daten: EN IEC 62061

Safety Integrity Level (SIL)	3

Umwelt- und Lebensdauerbedingungen

Umgebungsbedingungen

Schutzart	IP20
Schutzart Einbauort minimal	IP54
Umgebungstemperatur (Betrieb)	-20 °C ... 55 °C
Umgebungstemperatur (Lagerung/Transport)	-40 °C ... 70 °C
Einsatzhöhe	≤ 2000 m (über NN)
Max. zul. Luftfeuchtigkeit (Lagerung/Transport)	75 % (im Mittel, 85 % gelegentlich, keine Betauung)
Max. zul. Luftfeuchtigkeit (Betrieb)	75 % (im Mittel, 85 % gelegentlich, keine Betauung)
Schock (Betrieb)	15g
Vibration (Betrieb)	10 Hz ... 150 Hz, 2g

Zulassungen

CE

Kennzeichnung	CE-konform

Montage

Montageart	Tragschienenmontage
Einbaulage	beliebig

Zeichnungen

Anschlusszeichnung

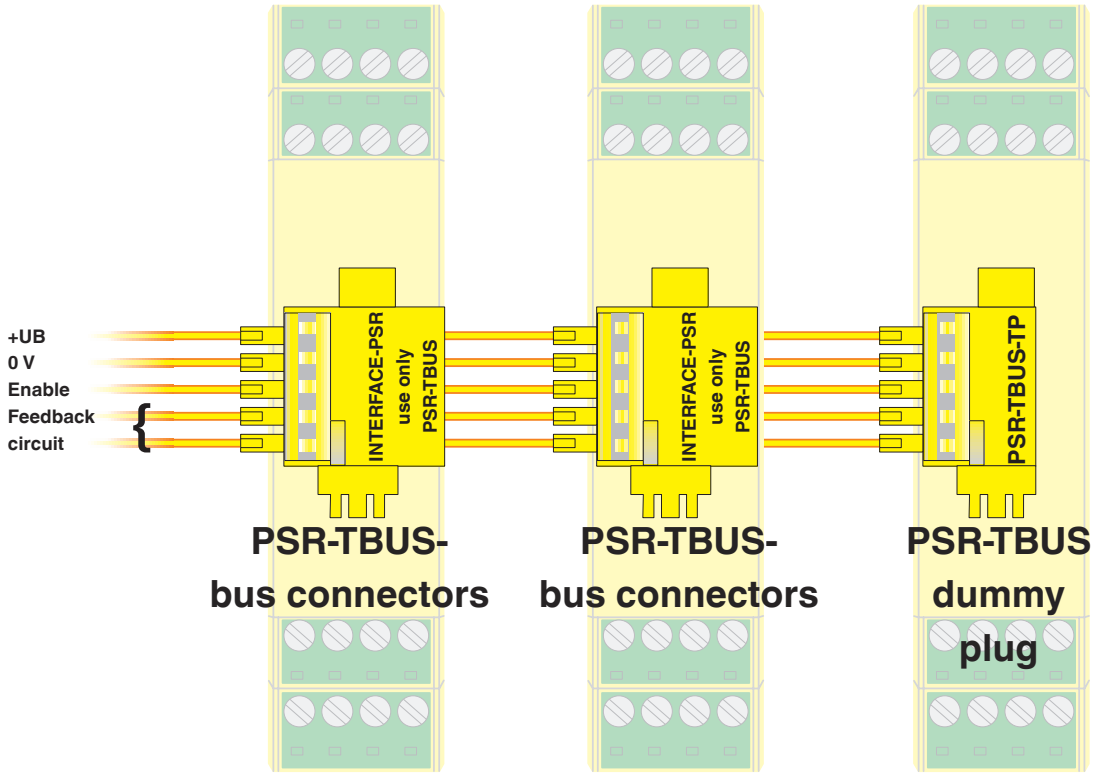

Die Tragschienen-Busverbinder PSR-TBUS übernehmen die Querverdrahtung zwischen den Modulen.

Schaltplan

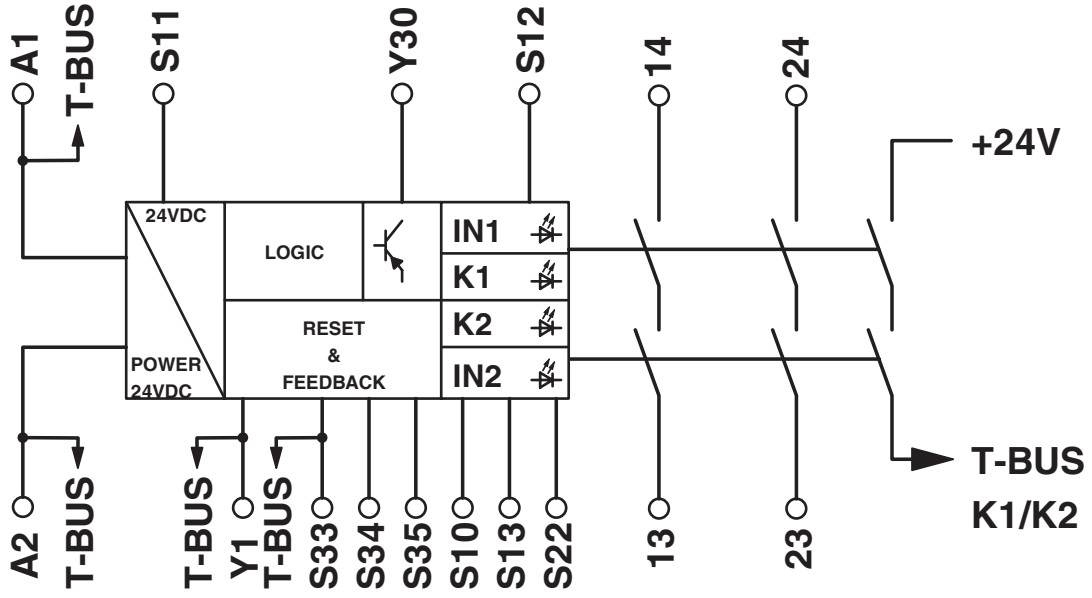

Blockschaltbild

Schaltplan

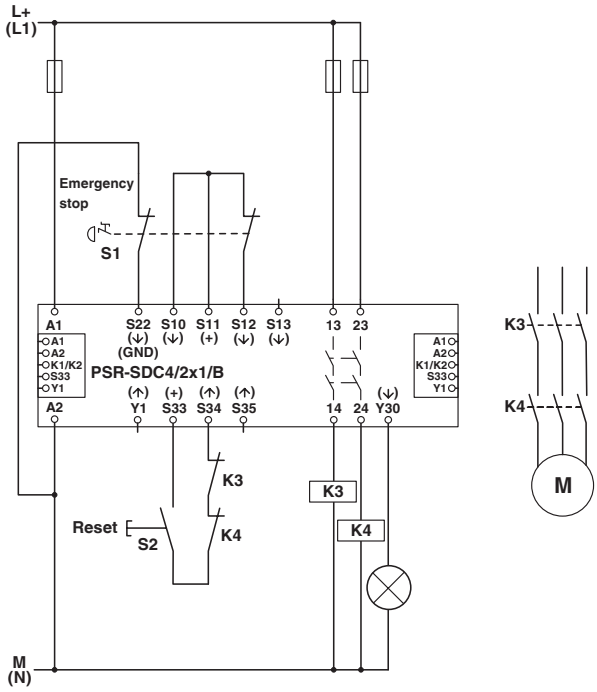

2-kanalige Not-Halt-Überwachung

Schaltplan

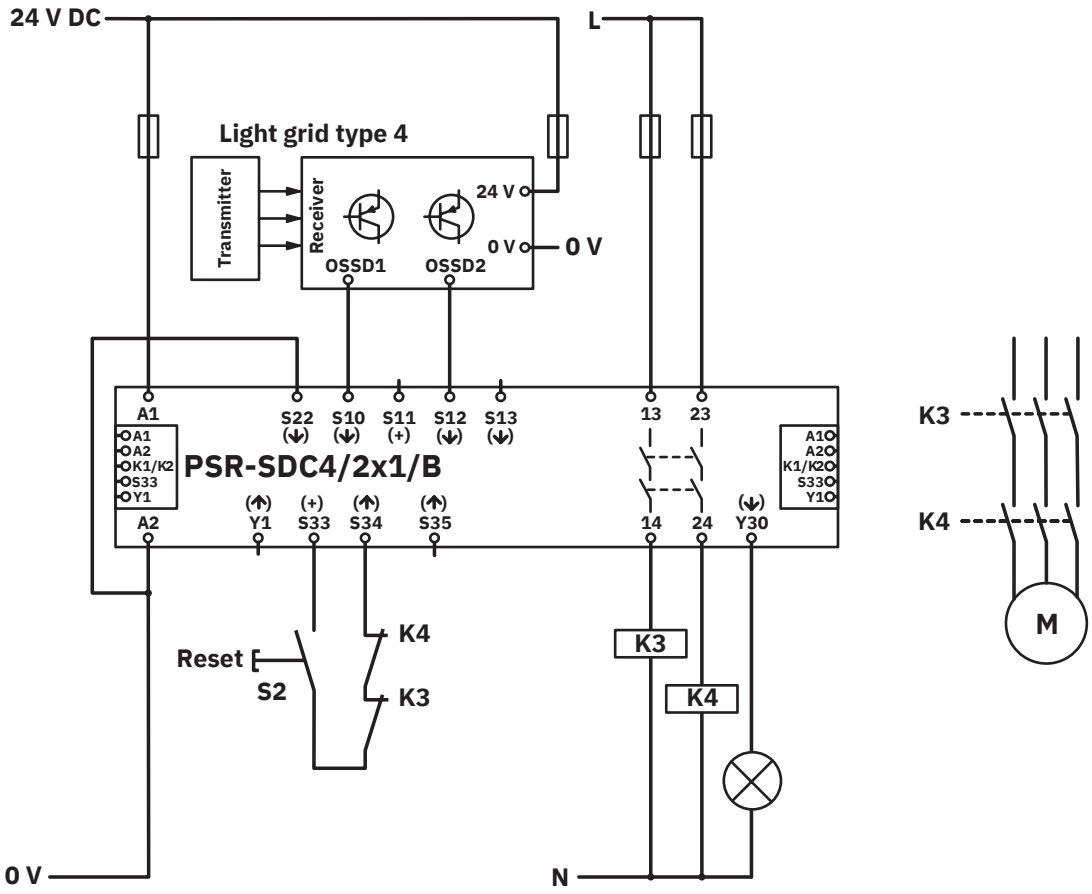

Lichtgitterüberwachung

Schaltplan

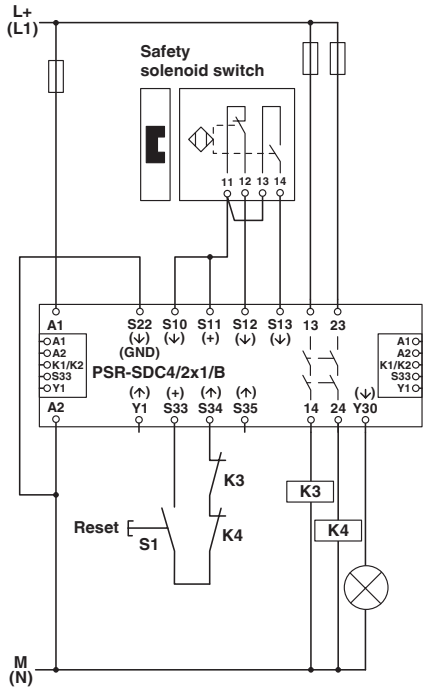

Zweikanalige Magnetschalterüberwachung

Zulassungen

Zum Herunterladen von Zertifikaten, besuchen Sie die Produktdetailseite: https://www.phoenixcontact.com/de/produkte/2981486

cULus Listed
Zulassungs-ID: E140324

Functional Safety
Zulassungs-ID: 01/205/0660.04/24

Klassifikationen

ECLASS

ECLASS-13.0	27371819
ECLASS-15.0	27371819

ETIM

ETIM 10.0	EC001449

UNSPSC

UNSPSC 21.0	39122200

Environmental product compliance

EU RoHS

Erfüllt die Anforderungen nach RoHS-Richtlinie	Ja
Ausnahmeregelungen soweit bekannt	7(a), 7(a)-I, 7(c)-I

China RoHS

Environment friendly use period (EFUP)	EFUP-50
	Eine artikelbezogene China RoHS Deklarationstabelle finden Sie im Downloadbereich zum jeweiligen Artikel unter „Herstellererklärung“. Für alle Artikel mit EFUP-E wird keine China RoHS Deklarationstabelle ausgestellt und benötigt.

EU REACH SVHC

Hinweis auf REACH-Kandidatenstoff (CAS-Nr.)	Lead(CAS-Nr.: 7439-92-1)
SCIP	d72e7db1-94f1-4bbe-b1b1-ea81c50ae8cb

Phoenix Contact 2026 © - Alle Rechte vorbehalten
https://www.phoenixcontact.com

PHOENIX CONTACT Deutschland GmbH
Flachsmarktstraße 8
D-32825 Blomberg
+49 52 35/3-1 20 00
info@phoenixcontact.de