SD-D/SP/LA/GY - Steckdose

2963488

https://www.phoenixcontact.com/de/produkte/2963488

Bitte beachten Sie, dass die in diesem PDF-Dokument angezeigten Daten aus unserem Online-Katalog generiert wurden. Bitte finden Sie die vollständigen Daten in der Benutzer-Dokumentation. Es gelten unsere Allgemeinen Nutzungsbedingungen für Downloads.

Steckdose, Farbe: grau, Normen/Bestimmungen: IEC 83, DIN 49440-1

Kaufmännische Daten

Artikelnummer	2963488
Verpackungseinheit	5 Stück
Mindestbestellmenge	1 Stück
Verkaufsschlüssel	B1 - Markierung Montage
Produktschlüssel	BE7621
GTIN	4017918606206
Gewicht pro Stück (inklusive Verpackung)	75,94 g
Gewicht pro Stück (exklusive Verpackung)	75,83 g
Zolltarifnummer	85366990
Ursprungsland	GR

Technische Daten

Artikeleigenschaften

Produkttyp	Steckdose
Ländertypisch verwendbar in	D

Signalisierung

Statusanzeige	Glimmlampe oder LED mit Vorwiderstand

Maße

Breite	45 mm
Höhe	75 mm
Tiefe	65,2 mm

Materialangaben

Farbe	grau
Isolierstoff	PA
Material Kontakt	CuZn38

Umwelt- und Lebensdauerbedingungen

Umgebungsbedingungen

Schutzart	IP20
Umgebungstemperatur (Betrieb)	-20 °C ... 60 °C
Umgebungstemperatur (Lagerung/Transport)	-20 °C ... 60 °C

Normen und Bestimmungen

Normen

Normen/Bestimmungen	IEC 83
	DIN 49440-1

Zeichnungen

Schaltplan

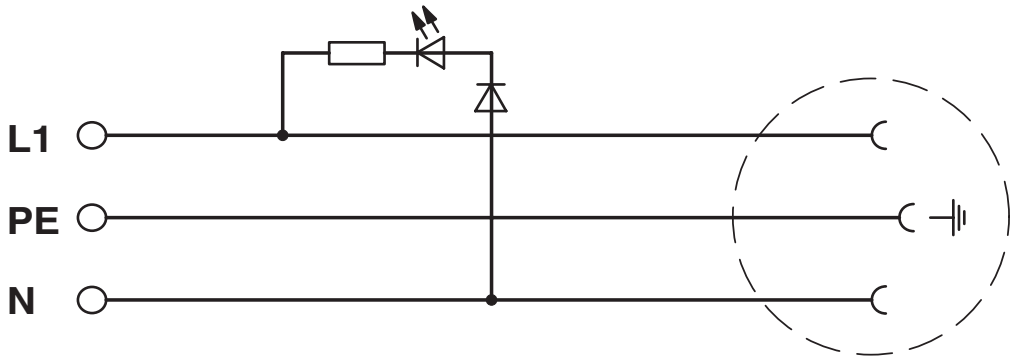

Environmental product compliance

China RoHS

Environment friendly use period (EFUP)	EFUP-50
	Eine artikelbezogene China RoHS Deklarationstabelle finden Sie im Downloadbereich zum jeweiligen Artikel unter „Herstellererklärung“. Für alle Artikel mit EFUP-E wird keine China RoHS Deklarationstabelle ausgestellt und benötigt.

EU REACH SVHC

Hinweis auf REACH-Kandidatenstoff (CAS-Nr.)	Kein Stoff mit einem Massenanteil von mehr als 0,1 %

Phoenix Contact 2025 © - Alle Rechte vorbehalten
https://www.phoenixcontact.com

PHOENIX CONTACT Deutschland GmbH
Flachsmarktstraße 8
D-32825 Blomberg
+49 52 35/3-1 20 00
info@phoenixcontact.de