EMG 30-SPK-10K LIN - Sollwertgeber

2942137

https://www.phoenixcontact.com/de/produkte/2942137

Bitte beachten Sie, dass die in diesem PDF-Dokument angezeigten Daten aus unserem Online-Katalog generiert wurden. Bitte finden Sie die vollständigen Daten in der Benutzer-Dokumentation. Es gelten unsere Allgemeinen Nutzungsbedingungen für Downloads.

Sollwertpotenziometer kaskadierbar, zur Auswahl voreinstellbarer Sollwerte über ein 24-V-Steuersignal, Widerstandswert 10 kΩ

Kaufmännische Daten

Artikelnummer	2942137
Verpackungseinheit	10 Stück
Mindestbestellmenge	1 Stück
Verkaufsschlüssel	J1 - MSR-Technik
Produktschlüssel	DK1129
GTIN	4017918080624
Gewicht pro Stück (inklusive Verpackung)	68,21 g
Gewicht pro Stück (exklusive Verpackung)	68,21 g
Zolltarifnummer	85334010
Ursprungsland	DE

Technische Daten

Artikeleigenschaften

Produkttyp	Sollwertpotenziometer

Elektrische Eigenschaften

Prüfspannung Relaiswicklung/Relaiskontakt	1 kV AC

Eingangsdaten

Erregerseite

Eingangsnennspannung U_N	24 V ±25 %
Ansprechzeit typisch	< 10 ms
Rückfallzeit typisch	< 10 ms
Schutzbeschaltung	Freilaufdiode, Verpolschutzdiode
Betriebsspannungsanzeige	ja

Potenziometer

Widerstandswert Potenziometer	10 kΩ ±20 %
Linearität	5 % (vom Endwert)
Belastbarkeit Potenziometer	0,5 W

Ausgangsdaten

Schalten:

Kontaktmaterial	feststehende Kontakte: Silber Palladium (AgPdAu), 3 µm hartvergoldet
	mobile Kontakte: Silber Palladium (AgPd)
Schaltspannung maximal	10 V (einsatzabhängig)
Lebensdauer mechanisch	> 2x 10^7 Schaltspiele

Anschlussdaten

Anschlussart	Schraubanschluss
Abisolierlänge	8 mm
Schraubengewinde	M3
Leiterquerschnitt starr	0,2 mm² ... 4 mm²
Leiterquerschnitt flexibel	0,2 mm² ... 2,5 mm²
Leiterquerschnitt AWG	24 ... 12

Maße

Maßzeichnung	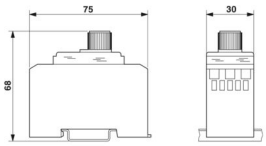

Breite	30 mm
Höhe	75 mm
Tiefe	68 mm

Materialangaben

Farbe	grün (RAL 6021)
Material Gehäuse	Polycarbonat PC-F faserverstärkt

Umwelt- und Lebensdauerbedingungen

Umgebungsbedingungen

Umgebungstemperatur (Betrieb)	0 °C ... 40 °C

Montage

Montageart	Tragschienenmontage
Einbaulage	beliebig

Zeichnungen

Maßzeichnung

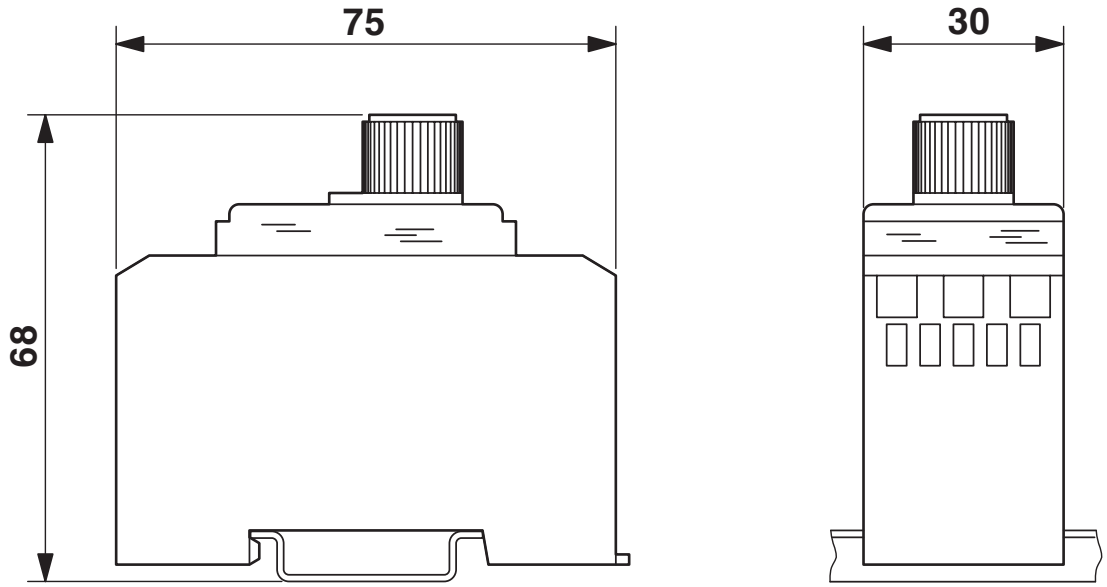

Blockschaltbild

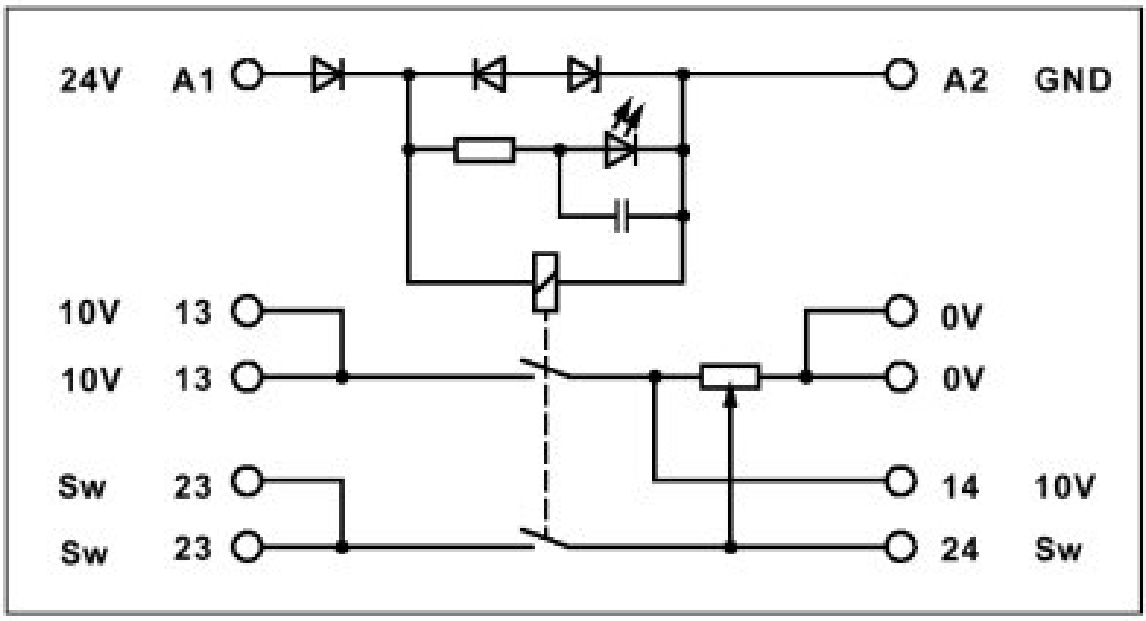

Zulassungen

Zum Herunterladen von Zertifikaten besuchen Sie die Produktdetailseite: https://www.phoenixcontact.com/de/produkte/2942137

EAC
Zulassungs-ID: RU C-DE.A*30.B.01082

Klassifikationen

ECLASS

ECLASS-13.0	27371227
ECLASS-15.0	27371227

ETIM

ETIM 9.0	EC001027

UNSPSC

UNSPSC 21.0	41113600

Environmental product compliance

EU RoHS

Erfüllt die Anforderungen nach RoHS-Richtlinie	Ja
Ausnahmeregelungen soweit bekannt	34, 6(c), 7(a), 7(c)-I

China RoHS

Environment friendly use period (EFUP)	EFUP-50
	Eine artikelbezogene China RoHS Deklarationstabelle finden Sie im Downloadbereich zum jeweiligen Artikel unter „Herstellererklärung“. Für alle Artikel mit EFUP-E wird keine China RoHS Deklarationstabelle ausgestellt und benötigt.

EU REACH SVHC

Hinweis auf REACH-Kandidatenstoff (CAS-Nr.)	Hexahydromethylphthalic anhydride(CAS-Nr.: Nicht zutreffend)
	Lead(CAS-Nr.: 7439-92-1)
SCIP	bbdaa46c-ba0a-48bb-bfca-6ced2a705466

Phoenix Contact 2025 © - Alle Rechte vorbehalten
https://www.phoenixcontact.com

PHOENIX CONTACT Deutschland GmbH
Flachsmarktstraße 8
D-32825 Blomberg
+49 52 35/3-1 20 00
info@phoenixcontact.de