VAL-SEC-T2-N/PE-264/40-P - Überspannungsschutzstecker Typ 2

2909636

https://www.phoenixcontact.com/de/produkte/2909636

Bitte beachten Sie, dass die in diesem PDF-Dokument angezeigten Daten aus unserem Online-Katalog generiert wurden. Bitte finden Sie die vollständigen Daten in der Benutzer-Dokumentation. Es gelten unsere Allgemeinen Nutzungsbedingungen für Downloads.

Ersatzstecker für Überspannungsableiter der Produktreihe VALVETRAB SEC für die Strecke N-PE.

Ihre Vorteile

- Universell einsetzbare Überspannungsschutzfamilie mit optimaler energetischer Koordination vom Blitzstromableiter bis hin zum Geräteschutz
- Einfach in der Wartung dank durchgängig steckbarer Schutzmodule
- Bestens informiert mit mechanisch-optischer Statusanzeige und Fernmeldekontakt
- Extrem schmale Bauform, nur 12 mm pro Pol
- Hochleistungs-Gasableiter für den N/PE-Schutz

Kaufmännische Daten

Artikelnummer	2909636
Verpackungseinheit	1 Stück
Mindestbestellmenge	1 Stück
Verkaufsschlüssel	K1 - Überspannungsschutz
Produktschlüssel	CL1351
GTIN	4055626378213
Gewicht pro Stück (inklusive Verpackung)	52,7 g
Gewicht pro Stück (exklusive Verpackung)	50,4 g
Zolltarifnummer	85363090
Ursprungsland	DE

VAL-SEC-T2-N/PE-264/40-P - Überspannungsschutzstecker Typ 2

2909636

https://www.phoenixcontact.com/de/produkte/2909636

Technische Daten

Artikeleigenschaften

Produkttyp	Ersatzstecker
Produktfamilie	SEC Family
IEC-Prüfklasse	II
	T2
EN Type	T2
Stromversorgungssystem IEC	TN
	TT
Bauform	Stecker
Polzahl	1
Meldung Überspannungsschutz defekt	optisch

Isolationseigenschaften

Überspannungskategorie	III
Verschmutzungsgrad	2

Elektrische Eigenschaften

Nennfrequenz f_N	50 Hz (60 Hz)

Anschlussdaten

Anschlussart	steckbar

Maße

Maßzeichnung	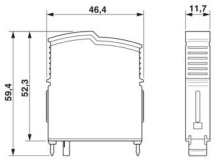
Breite	11,7 mm
Höhe	46,4 mm
Tiefe	59,4 mm
Teilungseinheit	0,6 TE

Materialangaben

Farbe	lichtgrau (RAL 7035)
	grau (RAL 7042)
Brennbarkeitsklasse nach UL 94	V-0
CTI-Wert des Materials	600
Isolierstoff	PA6.6-FR 20% GF
	PBT-FR

Materialgruppe	I
Material Gehäuse	PA 6.6-FR 20 % GF
	PBT-FR

Schutzschaltung

Schutzpfade	N-PE
Wirkungsrichtung	N-PE
Nennspannung U_N	240 V AC (TN - only N-PE)
	240 V AC (TT - only N-PE)
Nennfrequenz f_N	50 Hz (60 Hz)
Höchste Dauerspannung U_C	264 V AC
Schutzleiterstrom I_{PE}	≤ 1 µA
Nennableitstoßstrom I_n (8/20) µs	40 kA
Maximaler Ableitstoßstrom I_{max} (8/20) µs	80 kA
Folgestromlöschfähigkeit I_{fi}	100 A (264 V AC)
Schutzpegel U_p	≤ 1,5 kV
Restspannung U_{res}	≤ 0,7 kV (bei I_n)
	≤ 0,7 kV (bei 20 kA)
	≤ 0,7 kV (bei 8 kA)
	≤ 0,7 kV (bei 4 kA)
Ansprechstoßspannung bei 6 kV (1,2/50) µs	≤ 1,5 kV
TOV-Verhalten bei U_T	1200 V AC (200 ms / withstand mode)
Ansprechzeit t_A	≤ 100 ns

Umwelt- und Lebensdauerbedingungen

Umgebungsbedingungen

Schutzart	IP20
Umgebungstemperatur (Betrieb)	-40 °C ... 80 °C
Umgebungstemperatur (Lagerung/Transport)	-40 °C ... 80 °C
Höhenlage	≤ 2000 m (amsl)
Zulässige Luftfeuchtigkeit (Betrieb)	5 % ... 95 %
Schock (Betrieb)	30g (Halbsinus / 11 ms / 3x ±X, ±Y, ±Z)
Vibration (Betrieb)	5g (10 ... 500 Hz / 2,5 h / X, Y, Z)

Normen und Bestimmungen

Normen/Bestimmungen	IEC 61643-11
Hinweis	2011

EN 61643-11

Normen/Bestimmungen	EN 61643-11
Hinweis	2012

Montage

Montageart	auf Basiselement

Zeichnungen

Maßzeichnung

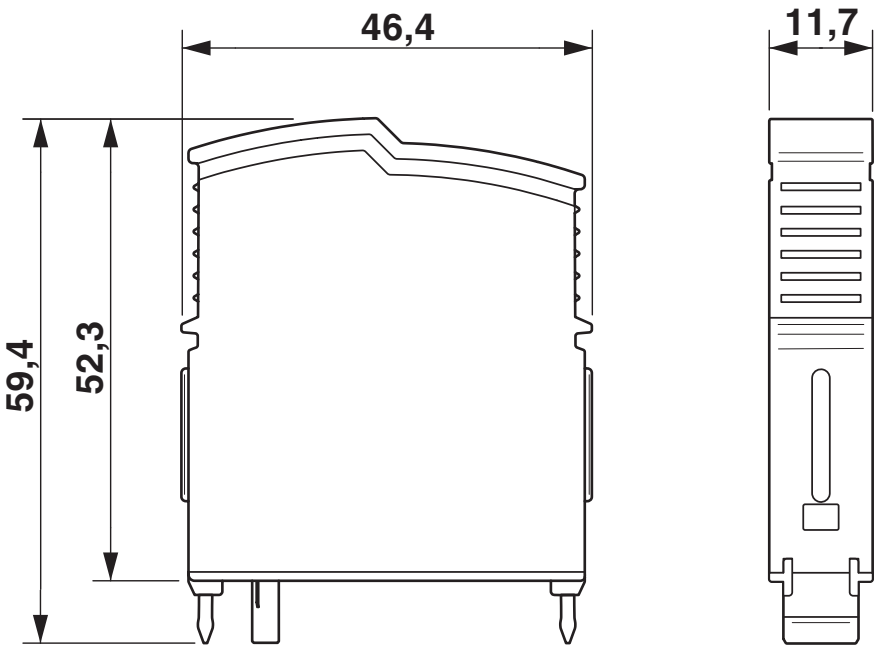

Schaltplan

Zulassungen

Zum Herunterladen von Zertifikaten besuchen Sie die Produktdetailseite: https://www.phoenixcontact.com/de/produkte/2909636

EAC
Zulassungs-ID: RU C-DE.*09.B.00169

KEMA-KEUR
Zulassungs-ID: 2196453.01

UAE-RoHS
Zulassungs-ID: 23-10-88707

Klassifikationen

ECLASS

ECLASS-13.0	27171292
ECLASS-15.0	27171292

ETIM

ETIM 9.0	EC002496

UNSPSC

UNSPSC 21.0	39121600

Environmental product compliance

EU RoHS

Erfüllt die Anforderungen nach RoHS-Richtlinie	Ja, Keine Ausnahmeregelungen

China RoHS

Environment friendly use period (EFUP)	EFUP-E
	Keine Gefahrstoffe über den Grenzwerten

EU REACH SVHC

Hinweis auf REACH-Kandidatenstoff (CAS-Nr.)	Kein Stoff mit einem Massenanteil von mehr als 0,1 %

Phoenix Contact 2025 © - Alle Rechte vorbehalten
https://www.phoenixcontact.com

PHOENIX CONTACT Deutschland GmbH
Flachsmarktstraße 8
D-32825 Blomberg
+49 52 35/3-1 20 00
info@phoenixcontact.de