MACX MCR-TS-I-OLP - Temperaturmessumformer

2908662

https://www.phoenixcontact.com/de/produkte/2908662

Bitte beachten Sie, dass die in diesem PDF-Dokument angezeigten Daten aus unserem Online-Katalog generiert wurden. Bitte finden Sie die vollständigen Daten in der Benutzer-Dokumentation. Es gelten unsere Allgemeinen Nutzungsbedingungen für Downloads.



Ausgangsschleifengespeister Temperaturmessumformer zur Übertragung von bis zu 2 Sensorsignalen von RTD- und TC-Sensoren, sowie von Widerstands- und Spannungsausgebern über 4 mA ... 20 mA. HART, 2-kanalig, Standardkonfiguration, Safety Integrity Level (SIL, IEC 61508): 2, Systematic Capability: 3, Schraubanschluss

Kaufmännische Daten

Artikelnummer	2908662
Verpackungseinheit	1 Stück
Mindestbestellmenge	1 Stück
Verkaufsschlüssel	DG
Produktschlüssel	DK1143
GTIN	4055626355450
Gewicht pro Stück (inklusive Verpackung)	201,7 g
Gewicht pro Stück (exklusive Verpackung)	171,8 g
Zolltarifnummer	85437090
Ursprungsland	DE

Technische Daten

Artikeleigenschaften

Produkttyp	Temperaturmessumformer
Produktfamilie	Field Analog
Anzahl der Kanäle	2
Konfiguration	Software
	HART

Isolationseigenschaften

Überspannungskategorie	II
Verschmutzungsgrad	2

Systemeigenschaften

Funktionalität

Konfiguration	Software
	HART

Elektrische Eigenschaften

Galvanische Trennung zwischen Eingang und Ausgang	ja
Sprungantwort (0-99%)	0,8 s (TC)

Galvanische Trennung Eingang/Ausgang

Prüfspannung	2 kV AC (50 Hz, 60 s)

Versorgung

Versorgungsspannungsbereich	schleifengespeist, keine externe Versorgung notwendig
	12 V DC ... 42 V DC (Standard)
	12 V DC ... 32 V DC (SIL aktiv)

Eingangsdaten

Signal

Eingangssignal	Temperatur

Messen

Anzahl der Eingänge	2
Eingangsspannungsbereich	-20 mV ... 100 mV (Mindestmessspanne: 5 mV)
Verwendbare Sensortypen (RTD)	Pt-, Ni-, Cu-Sensoren: 2-, 3-, 4-Leiter
Verwendbare Sensortypen (TC)	A, B, C, D, E, J, K, L, N, R, S, T, U
Temperaturmessbereich	-250 °C ... 2500 °C (Bereich abhängig vom Sensortyp)
	-200 °C ... 850 °C (Pt 100)
Messbereichsspanne Temperatur	> 10 K (RTD)
	> 50 K (TC)
Widerstandsbereich linear	10 Ω ... 2000 Ω (Mindestmessspanne: 10 Ω)

Ausgangsdaten

Signal: Strom

Konfigurierbar/Programmierbar	nein
Ausgangssignal Strom	4 mA ... 20 mA
	20 mA ... 4 mA
Ausgangssignal Strom maximal	23 mA
Bürde	(U_L - 11 V) / 0,023 A
HART-Kodierung	FSK ± 0,5 mA
HART-Version	7
Übertragungsgeschwindigkeit	1200 Baud
Netzfrequenzfilter	50/60 Hz
Kommunikationswiderstand	≥ 250 Ω
Einschaltverzögerung	≈ s (HART)
	≈ s (Messwert)

Anschlussdaten

Anschlussart	Schraubanschluss
Abisolierlänge	7 mm
Schraubengewinde	M3
Leiterquerschnitt starr	0,2 mm² ... 2,5 mm²
Leiterquerschnitt flexibel	0,2 mm² ... 2,5 mm²
Leiterquerschnitt AWG	24 ... 14
Anzugsdrehmoment	0,5 Nm ... 0,6 Nm

Prüfbuchse

Durchmesser max	2 mm

Ex-Daten

Ex-Installation (EPL)	Gc
	Div. 2

Schnittstellen

Datenkommunikation (Bypass)

Unterstützte Protokolle	HART

Signalisierung

Statusanzeige	LED (rot)

Maße

Maßzeichnung	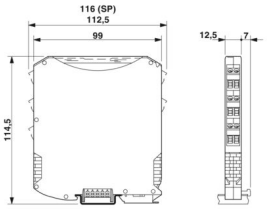
Breite	12,5 mm
Höhe	112,5 mm
Tiefe	113,7 mm
Tiefe NS 35/7,5	114,5 mm (aufgerastet auf Tragschiene NS 35/7,5 nach EN 60715)

Materialangaben

Farbe	grau (RAL 7042)

Umwelt- und Lebensdauerbedingungen

Umgebungsbedingungen

Schutzart	IP20
Umgebungstemperatur (Betrieb)	-40 °C ... 85 °C
	-40 °C ... 70 °C (SIL aktiv)
Umgebungstemperatur (Lagerung/Transport)	-40 °C ... 100 °C
Höhenlage	≤ 4000 m (über NN)
Klimaklasse	B2
Zulässige Luftfeuchtigkeit (Betrieb)	5 % ... 95 % (keine Betauung)

Zulassungen

CE

Zertifikat	CE-konform

ATEX

Kennzeichnung	Ⓔx II 3G Ex nA IIC T6...T4 Gc

UL, USA / Kanada

Kennzeichnung	UL 61010 Recognized

FM

Kennzeichnung	NI, Class I, Div. 2, Groups A, B, C, D

CSA

Kennzeichnung	NI / Class I / Div. 2 / ABCD T6/T5/T4

Schiffbau-Zulassung

Zertifikat	DNV GL TAA00002GX

Safety Integrity Level (SIL, IEC 61508)

Kennzeichnung	2

Systematic Capability

Kennzeichnung	3

Schiffbau-Daten

Temperature	D
Humidity	B
Vibration	A
EMC	B
Enclosure	A

Montage

Montageart	Tragschienenmontage

Zeichnungen

Maßzeichnung

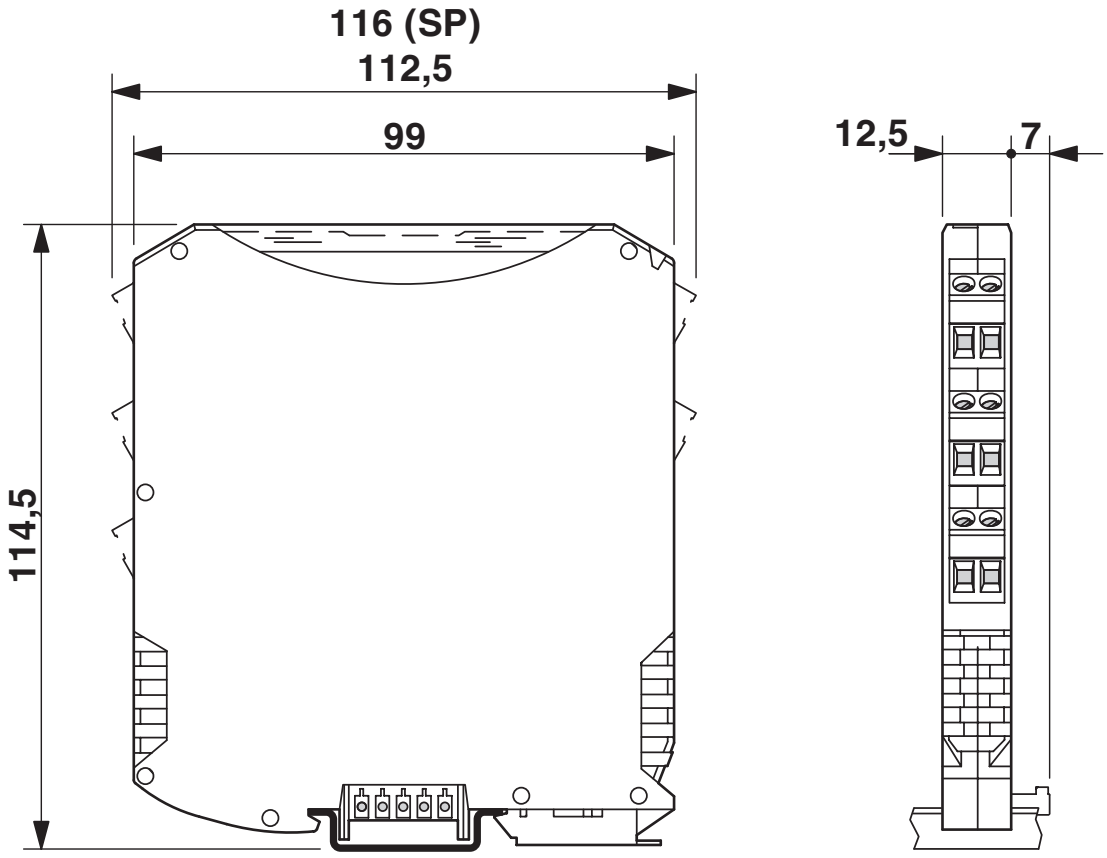

Blockschaltbild

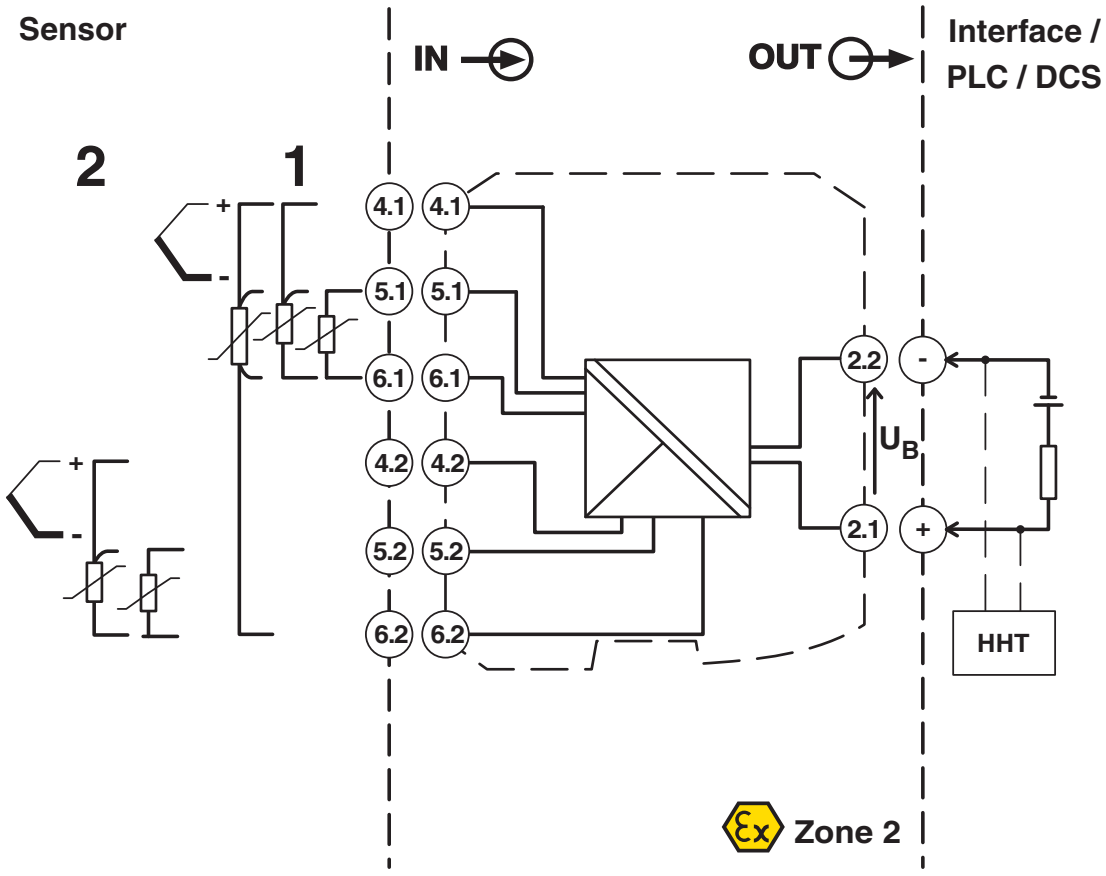

Zulassungen

Zum Herunterladen von Zertifikaten, besuchen Sie die Produktdetailseite: https://www.phoenixcontact.com/de/produkte/2908662

cUL Recognized
Zulassungs-ID: FILE E 198586

UL Recognized
Zulassungs-ID: FILE E 198586

EAC
Zulassungs-ID: RU*DE.*08.B.01608/19

DNV GL
Zulassungs-ID: TAA00002GX

Functional Safety
Zulassungs-ID: Z10 029429 0021

DNV
Zulassungs-ID: TAA00002GX

CSA
Zulassungs-ID: 70107976

FM approved
Zulassungs-ID: FM17US0110X

Klassifikationen

ECLASS

ECLASS-13.0	27210129
ECLASS-15.0	27210129

ETIM

ETIM 10.0	EC002919

UNSPSC

UNSPSC 21.0	41112100

Environmental product compliance

EU RoHS

Erfüllt die Anforderungen nach RoHS-Richtlinie	Ja
Ausnahmeregelungen soweit bekannt	7(a), 7(c)-I

China RoHS

Environment friendly use period (EFUP)	EFUP-50
	Eine artikelbezogene China RoHS Deklarationstabelle finden Sie im Downloadbereich zum jeweiligen Artikel unter „Herstellererklärung“. Für alle Artikel mit EFUP-E wird keine China RoHS Deklarationstabelle ausgestellt und benötigt.

EU REACH SVHC

Hinweis auf REACH-Kandidatenstoff (CAS-Nr.)	Lead(CAS-Nr.: 7439-92-1)
SCIP	4382a4b0-b4e8-44e4-a92a-f8398f3d6173

Phoenix Contact 2026 © - Alle Rechte vorbehalten
https://www.phoenixcontact.com

PHOENIX CONTACT Deutschland GmbH
Flachsmarktstraße 8
D-32825 Blomberg
+49 52 35/3-1 20 00
info@phoenixcontact.de