# QUINT4-UPS/24DC/24DC/40 - Unterbrechungsfreie Stromversorgung

2907077

https://www.phoenixcontact.com/de/produkte/2907077

Bitte beachten Sie, dass die in diesem PDF-Dokument angezeigten Daten aus unserem Online-Katalog generiert wurden. Bitte finden Sie die vollständigen Daten in der Benutzer-Dokumentation. Es gelten unsere Allgemeinen Nutzungsbedingungen für Downloads.

QUINT USV, IQ Technology, Tragschienenmontage, Schraubanschluss, Eingang: 24 V DC, Ausgang: 24 V DC / 40 A, Ladestrom: 5 A

## Produktbeschreibung

Die intelligente QUINT USV zur Integration in etablierte industrielle Netzwerke: Ihre Anlagen sind auch bei Netzausfall unterbrechungsfrei weiterversorgt. Das Battery Management System mit IQ Technology und leistungsstärkstem Batterielader sorgt für höchste Anlagenverfügbarkeit.

## Ihre Vorteile

- Einfache Integration in Netzwerke durch PROFINET-, EtherNet/IP-, EtherCAT®- und USB-Schnittstellen
- Auswertung von State of Health (SOH) und State of Charge (SOC) durch das intelligente Battery Management System (BMS)
- Automatische Erkennung der Batteriekapazitäten und -technologien (VRLA-WTR, LI-ION)
- Monitoring von Ausgangsstrom und -spannung sowie manuelle Zu- und Abschaltung der Anlage
- SFB Technology löst Standard-LS-Schalter selektiv aus. Parallel angeschlossene Verbraucher arbeiten weiter

## Kaufmännische Daten

| | |
|---|---|
| Artikelnummer | 2907077 |
| Verpackungseinheit | 1 Stück |
| Mindestbestellmenge | 1 Stück |
| Verkaufsschlüssel | H1 - Stromversorgungen |
| Produktschlüssel | CMUI43 |
| GTIN | 4055626170053 |
| Gewicht pro Stück (inklusive Verpackung) | 709 g |
| Gewicht pro Stück (exklusive Verpackung) | 549 g |
| Zolltarifnummer | 85371091 |
| Ursprungsland | CN |

# Technische Daten

## Eingangsdaten

| | |
|---|---|
| Eingangsspannung | 24 V DC |
| Eingangsspannungsbereich | 18 V DC ... 30 V DC |
| Spannungsfestigkeit max. | 35 V DC (verpolsicher) |
| Interne Eingangssicherung | nein |
| Landesnetzspannung typisch | 24 V DC |
| Spannungsart der Versorgungsspannung | DC |
| Einschaltstromstoß | ≤ 9 A (≤ 4 ms) |
| Verpolschutz | ja |
| Zuschaltschwelle fix | 22 V DC |
| | 30 V DC |
| Zuschaltschwelle dynamisch | > 1 V / 100 ms |
| Einschaltzeit | max. 3 s |
| Einschaltzeit im Batteriebetrieb (Bat.-Start) | 8 s |
| Spannungsfall Eingang/Ausgang | 0,5 V DC |
| Stromaufnahme $I_N$ ($U_N$, $I_{OUT} = I_N$, $I_{Charge} = 0$) | 40,1 A |
| Stromaufnahme $I_{max}$ ($U_N$, $I_{OUT} = I_{Stat.Boost}$, $I_{Charge}$ = max) | 51,2 A |
| Stromaufnahme $I_{No\text{-}Load}$($U_N$, $I_{OUT} = 0$, $I_{Charge} = 0$) | 50 mA |
| Stromaufnahme $I_{Charge}$ ($U_N$, $I_{OUT} = 0$, $I_{Charge}$ = max) | 6,1 A |
| Leistungsaufnahme $P_N$ ($U_N$, $I_{OUT} = I_N$, $I_{Charge} = 0$) | 965 W |
| Leistungsaufnahme $P_{max}$ ($U_N$, $I_{OUT} = I_{Stat.Boost}$, $I_{Charge}$ = max) | 1120 W |
| Leistungsaufnahme $P_{No\text{-}Load}$ ($U_N$, $I_{OUT} = 0$, $I_{Charge} = 0$) | 1,3 W |
| Leistungsaufnahme $P_{Charge}$ ($U_N$, $I_{OUT} = 0$, $I_{Charge}$ = max) | 147 W |

## Ausgangsdaten

| | |
|---|---|
| Wirkungsgrad | typ. 98 % |
| Anzahl der Ausgänge | 1 |
| Kurzschlussfest | ja |
| Leerlauffest | ja |
| Umschaltzeit | 0 ms |
| Verlustleistung | 2,8 W (Netzbetrieb) |
| | 13 W (Netzbetrieb) |
| | 3,51 W (Batteriebetrieb) |
| | 16,4 W (Batteriebetrieb) |
| Parallelschaltbarkeit UPS | ja, mit Entkopplungsmodulen (zur Erhöhung der Pufferzeit und zur Redundanz) |
| Serienschaltbarkeit UPS | nein |
| Parallelschaltbarkeit Energiespeicher | ja, 5 (Leitungsschutz beachten) |
| Serienschaltbarkeit Energiespeicher | nein |

Netzbetrieb

| | |
|---|---|
| Ausgangsspannung | 24 V DC ($U_{OUT}$ = $U_{IN}$ - 0,5 V DC) |
| Ausgangsspannungsbereich | 18 V DC ... 30 V DC |
| | 18 V DC ... 32 V DC |
| Ausgangsstrom $I_N$ | 40 A |
| Statischer Boost ($I_{Stat.Boost}$) | 45 A |
| Dynamischer Boost ($I_{Dyn.Boost}$) | 60 A (5 s) |
| Selective Fuse Breaking ($I_{SFB}$) | 215 A (15 ms) |
| Ausgangsleistung $P_{OUT}$ ($U_N$, $I_{OUT}$ = $I_N$) | 960 W |
| Ausgangsleistung $P_{OUT}$ ($U_N$, $I_{OUT}$ = $I_{stat.Boost}$) | 1080 W |

Batteriebetrieb

| | |
|---|---|
| Ausgangsspannung | 24 V DC ($U_{OUT}$ = $U_{BAT}$ - 0,5 V DC) |
| Ausgangsspannungsbereich | 19 V DC ... 32 V DC |
| Ausgangsstrom $I_N$ | 40 A |
| Statischer Boost ($I_{Stat.Boost}$) | 45 A |
| Selective Fuse Breaking ($I_{SFB}$) | 215 A (15 ms) |
| Ausgangsleistung $P_{OUT}$ ($U_N$, $I_{OUT}$ = $I_N$) | 960 W |
| Ausgangsleistung $P_{OUT}$ ($U_N$, $I_{OUT}$ = $I_{stat.Boost}$) | 1080 W |

## Energiespeicher

| | |
|---|---|
| Nennspannung $U_N$ | 24 V DC |
| Ladeschlussspannung (temperaturkompensiert) | 25 V DC ... 32 V DC |
| Ladeschlussspannung (konfigurierbar) | 27,6 V DC |
| Ladestrom (konfigurierbar) | max. 5 A |
| Nennkapazität (ohne Zusatzlader) | 7 Ah ... 135 Ah |
| Kapazität max. | 135 Ah |
| Ladezeit | 500 min (38 Ah) |
| Pufferzeit | 33 min (38 Ah) |
| Tiefentladeschutz (konfigurierbar) | 19,2 V DC |
| Batterietechnologie | VRLA, VRLA-WTR, LI-ION |
| Ladekennlinie | $IU_0U$ |
| IQ-Technology | ja |
| Temperatursensor | ja |
| Temperaturkompensation (konfigurierbar) | 42 mV/K |

## Anschlussdaten

Eingang

| | |
|---|---|
| Position | 1.x |

Leiteranschluss

| | |
|---|---|
| Anschlussart | Schraubanschluss |
| starr | 0,5 mm² ... 16 mm² |

| | |
|---|---|
| flexibel | 0,5 mm² ... 16 mm² |
| flexibel mit Aderendhülse ohne Kunststoffhülse | 0,5 mm² ... 16 mm² |
| flexibel mit Aderendhülse mit Kunststoffhülse | 0,5 mm² ... 16 mm² |
| starr (AWG) | 8 ... 6 (Cu) |
| Abisolierlänge | 10 mm (starr/flexibel) |
| Anzugsdrehmoment | 1,2 Nm ... 1,5 Nm |
| Antriebsform Schraubenkopf | Längsschlitz L |

Ausgang

| | |
|---|---|
| Position | 2.x |

Leiteranschluss

| | |
|---|---|
| Anschlussart | Schraubanschluss |
| starr | 0,5 mm² ... 16 mm² |
| flexibel | 0,5 mm² ... 16 mm² |
| flexibel mit Aderendhülse ohne Kunststoffhülse | 0,5 mm² ... 16 mm² |
| flexibel mit Aderendhülse mit Kunststoffhülse | 0,5 mm² ... 16 mm² |
| starr (AWG) | 8 ... 6 (Cu) |
| Abisolierlänge | 10 mm (starr/flexibel) |
| | 8 mm (Aderendhülse) |
| Anzugsdrehmoment | 1,2 Nm ... 1,5 Nm |
| Antriebsform Schraubenkopf | Längsschlitz L |

Signal

| | |
|---|---|
| Position | 3.x |

Leiteranschluss

| | |
|---|---|
| Anschlussart | Push-in-Anschluss |
| starr | 0,2 mm² ... 1 mm² |
| flexibel | 0,2 mm² ... 1 mm² |
| flexibel mit Aderendhülse ohne Kunststoffhülse | 0,2 mm² ... 0,75 mm² |
| | 0,5 mm² (empfohlen) |
| flexibel mit Aderendhülse mit Kunststoffhülse | 0,2 mm² ... 0,75 mm² |
| starr (AWG) | 24 ... 16 (Cu) |
| Abisolierlänge | 8 mm (starr/flexibel) |

Batterie

| | |
|---|---|
| Position | 4.x |

Anschlusstechnik

| | |
|---|---|
| Polkennzeichnung | 4.1 (+), 4.2 (-), 4.3 ( |

Leiteranschluss

| | |
|---|---|
| Anschlussart | Schraubanschluss |
| starr | 0,5 mm² ... 16 mm² |
| flexibel | 0,5 mm² ... 16 mm² |

| | |
|---|---|
| flexibel mit Aderendhülse ohne Kunststoffhülse | 0,5 mm² ... 16 mm² |
| flexibel mit Aderendhülse mit Kunststoffhülse | 0,5 mm² ... 16 mm² |
| starr (AWG) | 20 ... 6 (Cu) |
| Abisolierlänge | 10 mm (starr/flexibel) |
| Anzugsdrehmoment | 1,2 Nm ... 1,5 Nm |
| Antriebsform Schraubenkopf | Längsschlitz L |

## Signalisierung

### LED-Signalisierung

| | |
|---|---|
| Signalisierungsarten | DC OK (grün) |
| | Alarm (rot) |
| | Bat.-Mode (gelb) |
| | SOC (rot, grün) |
| | Data (rot, grün) |

### Signalzustand Alarm

| | |
|---|---|
| Anschlusskennzeichnung | 3.2, 3.3 |
| Kanal | DO (Digitaler Ausgang) |
| Schaltkontakt (potenzialfrei) | OptoMOS |
| Zustand (konfigurierbar) | Sammelalarm |
| Zustandsbedingung (konfigurierbar) | Alarmschwelle |
| Schaltspannung | max. 30 V AC/DC |
| Zuordnung Zustand - Signal | NC (Normally Closed) |
| Stromtragfähigkeit | max. 100 mA |
| LED-Statusanzeige | rot (Alarm) |

### Signalzustand Bat.-Mode

| | |
|---|---|
| Anschlusskennzeichnung | 3.4 (+) |
| Kanal | DO (Digitaler Ausgang) |
| Halbleiterausgang | MOSFET |
| Zustand (konfigurierbar) | Bat.-Mode |
| Zustandsbedingung (konfigurierbar) | $U_{IN}$ < 18 V DC, $U_{IN}$ > 30 V DC, Bat.-Start |
| Ausgangsspannung | 19 V DC ... 28 V DC (gepuffert) |
| Ausgang belastbar | max. 20 mA |
| Zuordnung Zustand - Signal | active - high |
| Bezugspotenzial | 3.9 (SGnd, identisch mit 1.2, 2.2, 4.2) |
| LED-Statusanzeige | gelb (Bat.-Mode) |

### Signalzustand Ready

| | |
|---|---|
| Anschlusskennzeichnung | 3.5 (+) |
| Kanal | DO (Digitaler Ausgang) |
| Halbleiterausgang | MOSFET |
| Zustand (konfigurierbar) | Ready |

| | |
|---|---|
| Zustandsbedingung (konfigurierbar) | SOC = 100 % |
| Zuordnung Zustand - Signal | active - high |
| Bezugspotenzial | 3.9 (SGnd, identisch mit 1.2, 2.2, 4.2) |
| LED-Statusanzeige | grün (Ladezustand SOC) |

Signalzustand Remote

| | |
|---|---|
| Anschlusskennzeichnung | 3.6 (+) |
| Kanal | DI (Digitaler Eingang) |
| Zustand (konfigurierbar) | Abschaltung |
| Zustandsbedingung | Low-Pegel |
| Zuordnung Signal - Zustand | low - active |
| Bezugspotenzial | 3.9 (SGnd, identisch mit 1.2, 2.2, 4.2) |
| LED-Statusanzeige | grün, blinken (DC OK) |

Signalzustand PS Boost

| | |
|---|---|
| Anschlusskennzeichnung | 3.7 (+) |
| Kanal (konfigurierbar) | DI (Digitaler Eingang) Default, AI (Analoger Eingang) |
| Zustand (konfigurierbar) | Ladestrom reduziert |
| Zustandsbedingung | Low-Pegel |
| Zuordnung Signal - Zustand | low - active |
| Bezugspotenzial | 3.9 (SGnd, identisch mit 1.2, 2.2, 4.2) |
| Einheitssignal | I (mA) |

Signalzustand Bat.-Start

| | |
|---|---|
| Anschlusskennzeichnung | 3.8 (+) |
| Kanal | DI (Digitaler Eingang) |
| Zustandsbedingung | Low-Pegel (30 ms) |
| Zuordnung Signal - Zustand | low - active |
| Bezugspotenzial | 3.9 (SGnd, identisch mit 1.2, 2.2, 4.2) |
| LED-Statusanzeige | gelb (Bat.-Mode) |

Signalausgang 24V DC 20 mA, SGnd

| | |
|---|---|
| Anschlusskennzeichnung | 3.1 (+), 3.9 (SGnd) |
| Bezugspotenzial | 3.9 (SGnd, identisch mit 1.2, 2.2, 4.2) |

## Artikeleigenschaften

| | |
|---|---|
| Produkttyp | DC-USV |
| Produktfamilie | QUINT USV |
| MTBF (IEC 61709, SN 29500) | > 1980000 h (25 °C) |
| | > 1205000 h (40 °C) |
| | > 604200 h (60 °C) |
| Umweltschutzdirektive | RoHS-Richtlinie 2011/65/EU |
| | WEEE |
| | Reach |

Isolationseigenschaften

| | |
|---|---|
| Schutzklasse | III (ohne PE) |
| Verschmutzungsgrad | 2 |

Lebensdauererwartung (Elektrolytkondensatoren)

| | |
|---|---|
| Zeit | 126720 h |

## Maße

Artikelabmessungen

| | |
|---|---|
| Breite | 47 mm |
| Höhe | 130 mm |
| Tiefe | 125 mm |
| Tiefe (Gerätetiefe (Tragschienenmontage)) | 125 mm (Gerätetiefe (Tragschienenmontage)) |

Artikelabmessungen bei alternativer Montage

| | |
|---|---|
| Breite | 123 mm |
| Höhe | 130 mm |
| Tiefe | 49 mm |

Einbaumaß

| | |
|---|---|
| Einbauabstand rechts/links (aktiv) | 5 mm / 5 mm ($P_{Out}$ ≥50 %) |
| Einbauabstand rechts/links (passiv) | 0 mm / 0 mm ($P_{Out}$ ≥50 %) |
| Einbauabstand rechts/links (aktiv, passiv) | 0 mm / 0 mm ($P_{Out}$ ≤50 %) |
| Einbauabstand oben/unten (aktiv) | 50 mm / 50 mm ($P_{Out}$ ≥50 %) |
| Einbauabstand oben/unten (passiv) | 40 mm / 20 mm ($P_{Out}$ ≥50 %) |
| Einbauabstand oben/unten (aktiv, passiv) | 40 mm / 20 mm ($P_{Out}$ ≤50 %) |

## Montage

| | |
|---|---|
| Montageart | Tragschienenmontage |
| Einbaulage | auf waagerechter Tragschiene NS 35/7,5 und NS 35/15 nach EN 60715 |

## Materialangaben

| | |
|---|---|
| Brennbarkeitsklasse nach UL 94 (Gehäuse / Klemmen) | V0 |
| Gehäusematerial | Metall |
| Ausführung der Haube | Rostfreier Stahl X6Cr17 |
| Ausführung der Seitenteile | Aluminium AlMg3 |

## Umwelt- und Lebensdauerbedingungen

Umgebungsbedingungen

| | |
|---|---|
| Schutzart | IP20 |
| Umgebungstemperatur (Betrieb) | -25 °C ... 70 °C (> 60 °C Derating: 2,5 %/K) |
| Umgebungstemperatur (Lagerung/Transport) | -40 °C ... 85 °C |

| | |
|---|---|
| Umgebungstemperatur (Startup type tested) | -40 °C |
| Einsatzhöhe | ≤ 4000 m |
| Klimaklasse | 3K3 (EN 60721) |
| Max. zul. Luftfeuchtigkeit (Betrieb) | ≤ 95 % (bei 25 °C, keine Betauung) |
| Schock | 18 ms, 30g, je Raumrichtung (nach IEC 60068-2-27) |
| Vibration (Betrieb) | 2,3g |

## Normen und Bestimmungen

Überspannungskategorie

| | |
|---|---|
| EN 61010-1 | II (≤ 4000 m) |
| EN 61010-2-201 | II (≤ 4000 m) |

Schutzkleinspannung

| | |
|---|---|
| Normbezeichnung | Schutzkleinspannung |
| Normen/Bestimmungen | IEC 61010-1 (SELV) |
| | IEC 61010-2-201 (PELV) |

## Zulassungen

UL-Zulassung

| | |
|---|---|
| Kennzeichnung | UL/C-UL Listed UL 61010-1 |

UL-Zulassung

| | |
|---|---|
| Kennzeichnung | UL/C-UL Listed UL 61010-2-201 |

UL-Zulassung

| | |
|---|---|
| Kennzeichnung | UL/C-UL Listed ANSI/ISA-12.12.01 Class I, Division 2, Groups A, B, C, D T4 (Hazardous Location) |

CSA

| | |
|---|---|
| Kennzeichnung | CAN/CSA-C22.2 No. 61010-1-12 |

CSA

| | |
|---|---|
| Kennzeichnung | CAN/CSA-IEC 61010-2-201 |

CSA

| | |
|---|---|
| Kennzeichnung | CAN/CSA-C22.2 No. 213 Class I, Division 2, Groups A, B, C, D T4 (Hazardous Location) |

CB Scheme

| | |
|---|---|
| Kennzeichnung | IEC 61010-1 |
| | IEC 61010-2-201 |

DNV

| | |
|---|---|
| Kennzeichnung | Class Guideline DNVGL-CG-0339 |
| Hinweis | Location classes: Temperature D (see Application/Limitation), Humidity B, Vibration A/C, EMC B |

## EMV-Daten

| | |
|---|---|
| Elektromagnetische Verträglichkeit | Konformität zur EMV-Richtlinie 2014/30/EU |
| Niederspannungs-Richtlinie | Konformität zur NSR-Richtlinie 2014/35/EU |
| EMV-Anforderungen Störaussendung | EN 61000-6-3 |
| | EN 61000-6-4 |
| EMV-Anforderungen Störfestigkeit | EN 61000-6-1 |
| | EN 61000-6-2 |
| Störfestigkeit | Störfestigkeit nach EN 61000-6-1 (Wohnbereich), EN 61000-6-2 (Industriebereich) und EN 61000-6-5 (Schaltanlagen), IEC/EN 61850-3 (Energieversorgung) |

### Störabstrahlung

| | |
|---|---|
| Normen/Bestimmungen | Ergänzende Basisnorm EN 61000-6-5 (Störfestigkeit Schaltanlagen), IEC/EN 61850-3 (Energieversorgung) |

### Entladung statischer Elektrizität

| | |
|---|---|
| Normen/Bestimmungen | EN 61000-4-2 |

### Entladung statischer Elektrizität

| | |
|---|---|
| Kontaktentladung | 8 kV (Prüfschärfegrad 4) |
| Luftentladung | 15 kV (Prüfschärfegrad 4) |
| Bemerkung | Kriterium B |

### Elektromagnetisches HF-Feld

| | |
|---|---|
| Normen/Bestimmungen | EN 61000-4-3 |

### Elektromagnetisches HF-Feld

| | |
|---|---|
| Frequenzbereich | 80 MHz ... 1 GHz |
| Prüffeldstärke | 20 V/m (Prüfschärfegrad 3) |
| Frequenzbereich | 1 GHz ... 6 GHz |
| Prüffeldstärke | 10 V/m (Prüfschärfegrad 3) |
| Frequenzbereich | 1 GHz ... 6 GHz |
| Prüffeldstärke | 10 V/m (Prüfschärfegrad 3) |
| Bemerkung | Kriterium A |

### Schnelle Transienten (Burst)

| | |
|---|---|
| Normen/Bestimmungen | EN 61000-4-4 |

### Schnelle Transienten (Burst)

| | |
|---|---|
| Eingang | 4 kV (Prüfschärfegrad 4 - unsymmetrisch) |
| Ausgang | 4 kV (Prüfschärfegrad 4 - unsymmetrisch) |
| Signal | 4 kV (Prüfschärfegrad 4 - unsymmetrisch) |
| Bemerkung | Kriterium B |

### Stoßspannungsbelastung (Surge)

| | |
|---|---|
| Normen/Bestimmungen | EN 61000-4-5 |

Stoßspannungsbelastung (Surge)

| | |
|---|---|
| Eingang | 1 kV (Prüfschärfegrad 3 - symmetrisch) |
| | 2 kV (Prüfschärfegrad 3 - unsymmetrisch) |
| Ausgang | 1 kV (Prüfschärfegrad 3 - symmetrisch) |
| | 2 kV (Prüfschärfegrad 3 - unsymmetrisch) |
| Signal | 1 kV (Prüfschärfegrad 2 - unsymmetrisch) |
| Bemerkung | Kriterium B |

Leitungsgeführte Beeinflussung

| | |
|---|---|
| Normen/Bestimmungen | EN 61000-4-6 |

Leitungsgeführte Beeinflussung

| | |
|---|---|
| Eingang/Ausgang/Signal | unsymmetrisch |
| Frequenzbereich | 0,15 MHz ... 80 MHz |
| Bemerkung | Kriterium A |
| Spannung | 10 V (Prüfschärfegrad 3) |

Magnetfeld mit energietechnischer Frequenz

| | |
|---|---|
| Normen/Bestimmungen | EN 61000-4-8 |
| Frequenz | 16,67 Hz |
| | 50 Hz |
| | 60 Hz |
| Prüffeldstärke | 100 A/m |
| Zusatztext | 60 s |
| Bemerkung | Kriterium A |
| Frequenz | 50 Hz |
| | 60 Hz |
| Frequenzbereich | 50 Hz ... 60 Hz |
| Prüffeldstärke | 1 kA/m |
| Zusatztext | 3 s |
| Frequenz | 0 Hz |
| Prüffeldstärke | 300 A/m |
| Zusatztext | DC, 60 s |

Kriterien

| | |
|---|---|
| Kriterium A | Normales Betriebsverhalten innerhalb der festgelegten Grenzen. |
| Kriterium B | Vorübergehende Beeinträchtigung des Betriebsverhaltens, die das Gerät selbst wieder korrigiert. |

# QUINT4-UPS/24DC/24DC/40 - Unterbrechungsfreie Stromversorgung

2907077

https://www.phoenixcontact.com/de/produkte/2907077

## Zeichnungen

### Blockschaltbild

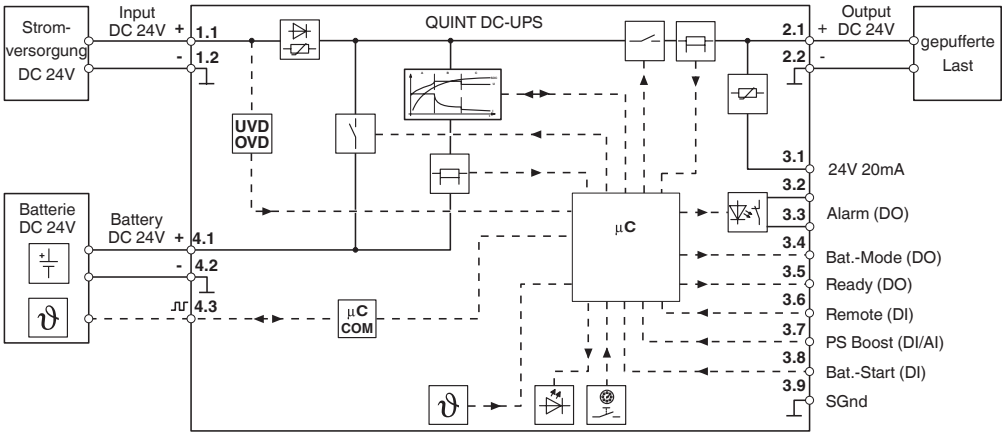


Blockschaltbild

### Grafik

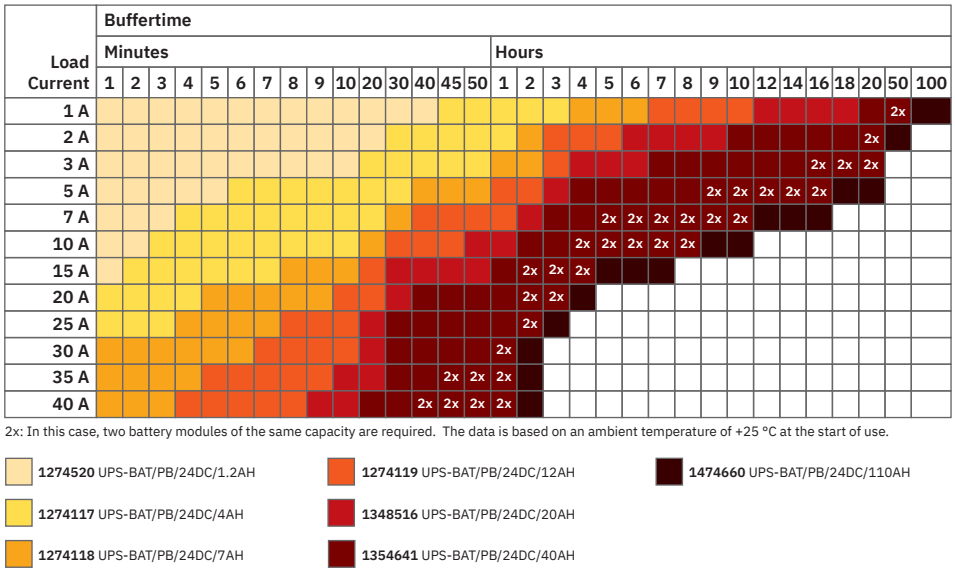


Pufferzeiten QUINT DC-USV für PB-Batteriemodul

## Grafik

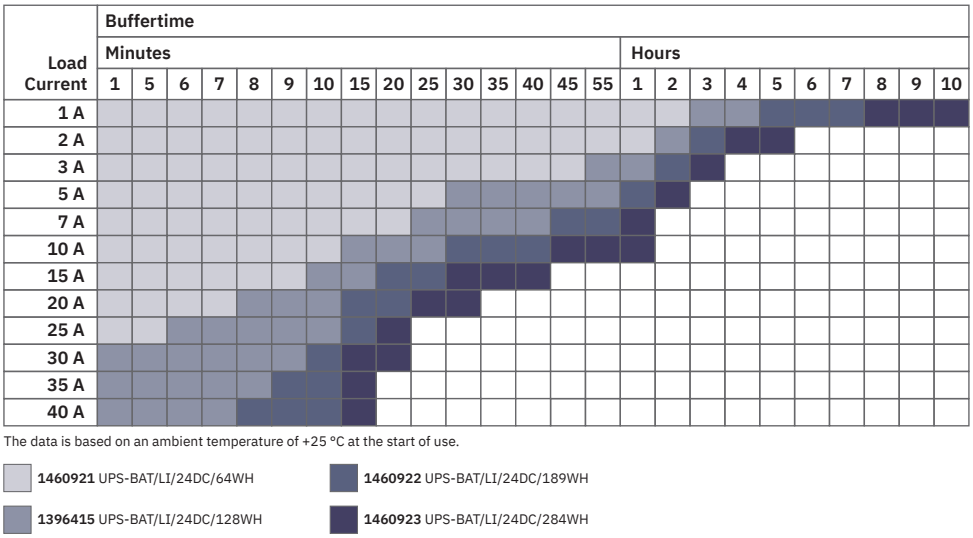


Pufferzeiten QUINT DC-USV für LI-Batteriemodul

## Grafik

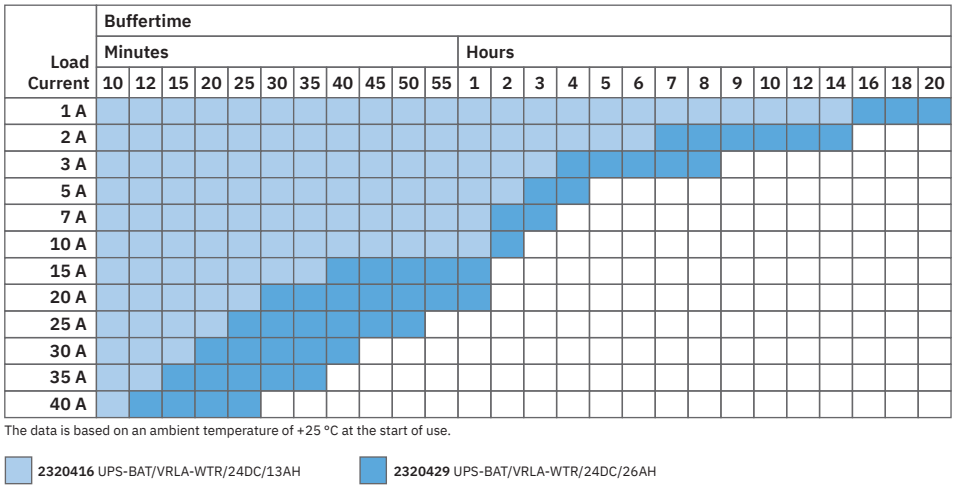


Pufferzeiten QUINT DC USV und VRLA-WTR-Batteriemodul

## Zulassungen

Zum Herunterladen von Zertifikaten besuchen Sie die Produktdetailseite: https://www.phoenixcontact.com/de/produkte/2907077

**EAC**
Zulassungs-ID: RU S-DE.BL08.W.00764

**UL Listed**
Zulassungs-ID: E123528

**cUL Listed**
Zulassungs-ID: E123528

**EAC**
Zulassungs-ID: RU-DE.B.00184/20

**ABS**
Zulassungs-ID: 23-2416092-PDA

**DNV**
Zulassungs-ID: TAA00002K4

**RINA**
Zulassungs-ID: ELE382621XG

**LR**
Zulassungs-ID: LR21417906TA

**NK**
Zulassungs-ID: TA22372M

**BV**
Zulassungs-ID: 69394/A0 BV

**KC**
Zulassungs-ID: R-R-PCK-2907077

**cUL Listed**
Zulassungs-ID: E199827

**UL Listed**
Zulassungs-ID: E199827

## Klassifikationen

### ECLASS

| | |
|---|---|
| ECLASS-13.0 | 27040705 |
| ECLASS-15.0 | 27040705 |

### ETIM

| | |
|---|---|
| ETIM 9.0 | EC000382 |

### UNSPSC

| | |
|---|---|
| UNSPSC 21.0 | 39121000 |

## Environmental product compliance

EU RoHS

| | |
|---|---|
| Erfüllt die Anforderungen nach RoHS-Richtlinie | Ja |
| Ausnahmeregelungen soweit bekannt | 7(a), 7(c)-I |

China RoHS

| | |
|---|---|
| Environment friendly use period (EFUP) | EFUP-25 |
| | Eine artikelbezogene China RoHS Deklarationstabelle finden Sie im Downloadbereich zum jeweiligen Artikel unter „Herstellererklärung“. Für alle Artikel mit EFUP-E wird keine China RoHS Deklarationstabelle ausgestellt und benötigt. |

EU REACH SVHC

| | |
|---|---|
| Hinweis auf REACH-Kandidatenstoff (CAS-Nr.) | Diboron trioxide(CAS-Nr.: 1303-86-2) |
| | Lead(CAS-Nr.: 7439-92-1) |
| SCIP | 839f657e-9ce2-4700-be6f-2da74178cb63 |

EF3.0 Klimawandel

| | |
|---|---|
| CO2e kg | 19,75 kg CO2e |

Phoenix Contact 2025 © - Alle Rechte vorbehalten
https://www.phoenixcontact.com

PHOENIX CONTACT Deutschland GmbH
Flachsmarktstraße 8
D-32825 Blomberg
+49 52 35/3-1 20 00
info@phoenixcontact.de