PSR-PC50-1NO-1DO-24DC-SC - Koppelrelais

2904664

https://www.phoenixcontact.com/de/produkte/2904664

Bitte beachten Sie, dass die in diesem PDF-Dokument angezeigten Daten aus unserem Online-Katalog generiert wurden. Bitte finden Sie die vollständigen Daten in der Benutzer-Dokumentation. Es gelten unsere Allgemeinen Nutzungsbedingungen für Downloads.



Koppelrelais für SIL 3 Low-Demand-Anwendungen, koppelt digitale Ausgangssignale an die Peripherie, 1 Freigabestrompfad, Modul für F&G-Anwendungen, Testpulsfilter, steckbarer Schraubanschluss, Breite 17,5 mm

Ihre Vorteile

- Bis SIL 3 nach IEC 61508
- Einfacher Proof-Test nach IEC 61508 durch integrierten Meldekontakt
- Installation in Zone 2 zulässig
- Koppelt digitale Ausgangssignale von fehlersicheren Steuerungen an die Peripherie (Ventile, etc.) zur galvanischen Trennung und Leistungsanpassung

ELEKTROGERÄTE RÜCKNAHME

Kaufmännische Daten

Artikelnummer	2904664
Verpackungseinheit	1 Stück
Mindestbestellmenge	1 Stück
Verkaufsschlüssel	DD
Produktschlüssel	DNA182
GTIN	4046356919937
Gewicht pro Stück (inklusive Verpackung)	174,54 g
Gewicht pro Stück (exklusive Verpackung)	221,1 g
Zolltarifnummer	85364900
Ursprungsland	DE

Technische Daten

Hinweise

Hinweis zur Anwendung

Hinweis zur Anwendung	Nur für den industriellen Einsatz

Artikeleigenschaften

Produkttyp	Koppelrelais
Produktfamilie	PSRmini
Anwendung	Sicher Einschalten
	Low Demand
	Ex
Einbauort	IP 54
Ansteuerung	1-kanalig
Relaistyp	Elektromechanisches Relais mit zwangsgeführten Kontakten nach IEC/EN 61810-3

Isolationseigenschaften

Überspannungskategorie	III
Verschmutzungsgrad	2

Zeiten

Typ. Anzugszeit bei U_s	30 ms (bei Ansteuerung über A1)
Rückfallzeit typisch	30 ms (bei Ansteuerung über A1)
Wiederbereitschaftszeit	1 s

Elektrische Eigenschaften

Maximale Verlustleistung bei Nennbedingung	1,56 W
Nennbetriebsart	100 % ED
Bemessungsisolationsspannung	250 V AC
Bemessungsstoßspannung / Isolierung	6 kV / sichere Trennung (durch Schutzimpedanz)

Versorgung

Benennung	A1/A2 (A1'/A2')
Bemessungssteuerstromkreisspeisespannung U_S	20,4 V DC ... 26,4 V DC
Bemessungssteuerstromkreisspeisespannung U_S	24 V DC -15 % / +10 %
Bemessungssteuerspeisestrom I_S	typ. 65 mA
Einschaltstrom	≤ 200 mA
Filterzeit	< 2 ms (Testpulsbreite)
	≥ 100 ms (Testpulsrate)
Schutzbeschaltung	Überlastschutz; Suppressordiode

Versorgung

Benennung	24V/A2
Diagnoseversorgungsspannung U_D	24 V DC -15 % / +10 %

Eingangsstrom an U_D	typ. 15 mA (24V/A2; je nach Belastung M1 +100 mA)
Einschaltstrom an U_D	2,5 A (24V/A2; für 10 µs)
Schutzbeschaltung	Überlastschutz; Suppressordiode

Eingangsdaten

Digital: Testpunkte für Proof-Test (T1, T2, T3)

Anzahl der Eingänge	3
Einschaltstrom	200 mA (Eingänge TP1, TP2 und TP3)
Stromaufnahme	typ. 20 mA (Eingang TP1)
	typ. 18 mA (Eingang TP2)
	typ. 35 mA (Eingang TP3)

Ausgangsdaten

Relais: Freigabestrompfad (L-LO-NI-N / L'-LO'-NI'-N')

Beschreibung des Ausgangs	sicherheitsgerichtete Schließerkontakte
Anzahl der Ausgänge	1 (unverzögert)
Kontaktausführung	1 Freigabestrompfad
Kontaktmaterial	AgNi, hauchvergoldet
Schaltspannung	min. 15 V AC/DC (ohne Diagnose)
	min. 20 V AC/DC (mit Diagnose)
	max. 250 V AC
	max. 125 V DC
Schaltleistung	min. 1,5 W
Einschaltstrom	min. 100 mA
	max. 5 A
Max. zulässiger Gesamtleitungswiderstand	< 10 Ω (max. Leitungswiderstand bei Kurzschluss der Last zwischen LO und NI (bzw. LO' und NI'))
Grenzdauerstrom	5 A
Schaltfrequenz	max. 0,5 Hz
Diagnoseschwelle	20 Ω ... 18 kΩ (untere/obere)
Lebensdauer mechanisch	ca. 5x 10^7 Schaltspiele

Melden: M1

Beschreibung des Ausgangs	nicht sicherheitsgerichtet
Anzahl der Ausgänge	1 (digital)
Spannung	23 V DC
Strom	max. 100 mA
Kurzschlussschutz	nein
Ausgangssicherung	150 mA flink

Anschlussdaten

Anschlusstechnik

steckbar	ja

Leiteranschluss

Anschlussart	Schraubanschluss
Leiterquerschnitt starr	0,2 mm² ... 2,5 mm²
Leiterquerschnitt flexibel	0,2 mm² ... 2,5 mm²
Leiterquerschnitt AWG	24 ... 12
Abisolierlänge	7 mm
Schraubengewinde	M3

Signalisierung

Statusanzeige	1 x LED (grün)
Betriebsspannungsanzeige	1 x LED (gelb)
Fehleranzeige	1 x LED (rot)

Maße

Breite	17,5 mm
Höhe	112,2 mm
Tiefe	114,5 mm

Materialangaben

Farbe (Gehäuse)	gelb (RAL 1018)
Material Gehäuse	PA

Kennwerte

Sicherheitstechnische Daten: IEC 61508 - Low-Demand

Safety Integrity Level (SIL)	3 (15 % des gesamten SIL)

Umwelt- und Lebensdauerbedingungen

Umgebungsbedingungen

Schutzart	IP20
Schutzart Einbauort minimal	IP54
Umgebungstemperatur (Betrieb)	-20 °C ... 55 °C
Umgebungstemperatur (Lagerung/Transport)	-40 °C ... 65 °C
Einsatzhöhe	≤ 2000 m (über NN)
Max. zul. Luftfeuchtigkeit (Lagerung/Transport)	75 % (im Mittel, 85 % gelegentlich, keine Betauung)
Max. zul. Luftfeuchtigkeit (Betrieb)	75 % (im Mittel, 85 % gelegentlich, keine Betauung)
Schock	15g
Vibration (Betrieb)	2g

Zulassungen

ATEX

Kennzeichnung	Ⓔx II 3G Ex ec nC IIC T4 Gc
Zertifikat	UL 22 ATEX 2912X

IECEx

Kennzeichnung	Ex ec nC IIC T4 Gc
Zertifikat	IECEx UL 22.0037X

UL, USA / Kanada

Kennzeichnung	cULus
Zertifikat	E140324

UL Ex, USA / Kanada

Kennzeichnung	Class I, Zone 2, AEx ec nC IIC T4 / Ex ec nC IIC Gc T4 X
	Class I, Div. 2, Groups A, B, C, D, T4
Zertifikat	E360692

CE

Kennzeichnung	CE-konform

Umweltsimulationstest

Kennzeichnung	G3
Zertifikat	ISA-S71.04

CCC / China-Ex

Kennzeichnung	Ex ec nC IIC T4 Gc
Zertifikat	2022122304115695

DNV

Kennzeichnung	C, EMC2
Zertifikat	11253-14 HH

Montage

Montageart	Tragschienenmontage
Montagehinweis	siehe Derating-Kurve
Einbaulage	vertikal oder horizontal

Zeichnungen

Blockschaltbild

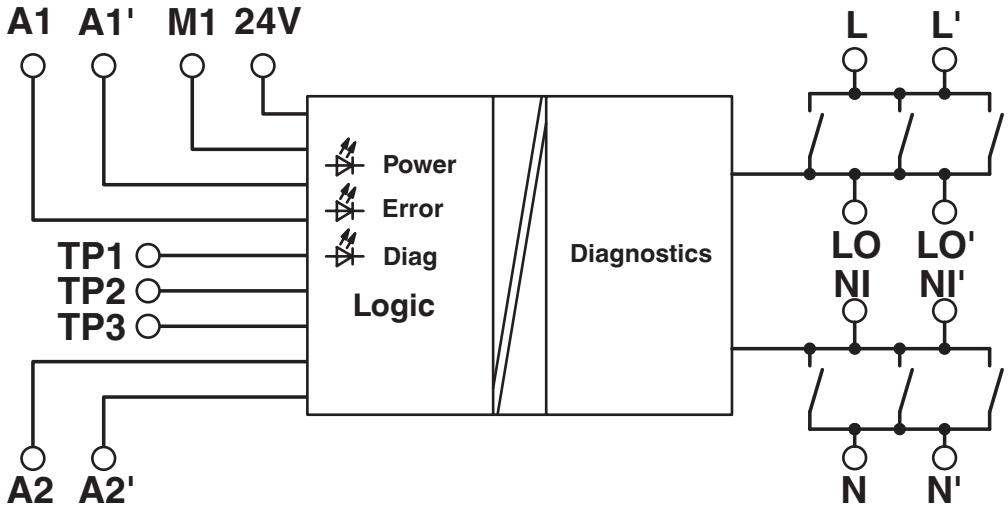

Blockschaltbild

Zulassungen

Zum Herunterladen von Zertifikaten, besuchen Sie die Produktdetailseite: https://www.phoenixcontact.com/de/produkte/2904664

DNV GL
Zulassungs-ID: TAA00002VZ

cULus Listed
Zulassungs-ID: E140324

Functional Safety
Zulassungs-ID: 968_FSP_1011_03_25

IECEx
Zulassungs-ID: IECEx ULD 22.0037X

ATEX
Zulassungs-ID: UL 22 ATEX 2912X

cULus Listed
Zulassungs-ID: E360692

CCC
Zulassungs-ID: 2022122304115695

Klassifikationen

ECLASS

ECLASS-13.0	27371819
ECLASS-15.0	27371819

ETIM

ETIM 10.0	EC001449

UNSPSC

UNSPSC 21.0	39122200

Environmental product compliance

EU RoHS

Erfüllt die Anforderungen nach RoHS-Richtlinie	Ja
Ausnahmeregelungen soweit bekannt	7(a), 7(a)-I, 7(c)-I

China RoHS

Environment friendly use period (EFUP)	EFUP-50
	Eine artikelbezogene China RoHS Deklarationstabelle finden Sie im Downloadbereich zum jeweiligen Artikel unter „Herstellererklärung“. Für alle Artikel mit EFUP-E wird keine China RoHS Deklarationstabelle ausgestellt und benötigt.

EU REACH SVHC

Hinweis auf REACH-Kandidatenstoff (CAS-Nr.)	Lead(CAS-Nr.: 7439-92-1)
SCIP	d5d11f49-e6d4-45f7-aa82-2264fb92549f

Phoenix Contact 2026 © - Alle Rechte vorbehalten
https://www.phoenixcontact.com

PHOENIX CONTACT Deutschland GmbH
Flachsmarktstraße 8
D-32825 Blomberg
+49 52 35/3-1 20 00
info@phoenixcontact.de