VIP-3/PT/PDM-2/48 - Potenzialverteiler

2903800

https://www.phoenixcontact.com/de/produkte/2903800

Bitte beachten Sie, dass die in diesem PDF-Dokument angezeigten Daten aus unserem Online-Katalog generiert wurden. Bitte finden Sie die vollständigen Daten in der Benutzer-Dokumentation. Es gelten unsere Allgemeinen Nutzungsbedingungen für Downloads.



VARIOFACE-Modul, mit zwei Potenzialschienen (P1, P2) zur Potenzialverteilung, zur Montage auf NS 35-Tragschienen. Modulbreite: 97,7 mm

Kaufmännische Daten

Artikelnummer	2903800
Verpackungseinheit	1 Stück
Mindestbestellmenge	1 Stück
Verkaufsschlüssel	DI
Produktschlüssel	DK2124
GTIN	4046356796743
Gewicht pro Stück (inklusive Verpackung)	246,6 g
Gewicht pro Stück (exklusive Verpackung)	246,6 g
Zolltarifnummer	85369010
Ursprungsland	US

Technische Daten

Hinweise

Ausführung Isoliergehäuse	Polyamid PA unverstärkt
Hinweis zum Betrieb	Für den bestimmungsgemäßen Gebrauch sind die Vorgaben der Installationsrichtlinie (siehe Downloads) einzuhalten. Bei Anwendungen oder Einsatz mit Fremdprodukten, müssen zusätzlich die Vorgaben, Sicherheits- und Warnhinweise des jeweiligen Fremdherstellers erfüllt werden.

Artikeleigenschaften

Produkttyp	Potenzialverteiler
Produktfamilie	VARIOFACE Professional

Isolationseigenschaften

Überspannungskategorie	II
Verschmutzungsgrad	2

Elektrische Eigenschaften

Betriebsspannung (AC/DC)	250 V AC/DC
Strom (je Zweig)	≤ 15 A
Strom (Summenstrom)	≤ 30 A (pro Potenzial)

Anschlussdaten

Einspeisung

Anschlussart	Push-in-Anschluss
Abisolierlänge	15 mm
Anzahl der Anschlüsse	2
Leiterquerschnitt starr	0,25 mm² ... 6 mm²
Leiterquerschnitt flexibel	0,25 mm² ... 4 mm²
Leiterquerschnitt AWG	24 ... 10

Verteilung

Anschlussart	Push-in-Anschluss
Abisolierlänge	8 mm
Anzahl der Anschlüsse	24
Polzahl	2
Leiterquerschnitt starr	0,14 mm² ... 2,5 mm²
Leiterquerschnitt flexibel	0,14 mm² ... 2,5 mm²
Leiterquerschnitt AWG	26 ... 14

Maße

Artikelabmessungen

Breite	97,7 mm
Höhe	75,8 mm

Tiefe	63 mm

Materialangaben

Farbe	grau (RAL 7042)

Umwelt- und Lebensdauerbedingungen

Umgebungsbedingungen

Umgebungstemperatur (Betrieb)	-20 °C ... 50 °C (HINWEIS: bei max. relativer Luftfeuchte < 90%.)
Umgebungstemperatur (Lagerung/Transport)	-20 °C ... 70 °C (HINWEIS: bei max. relativer Luftfeuchte < 90%.)
Höhenlage	< 2000 m
Zulässige Luftfeuchtigkeit (Betrieb)	90 %
Zulässige Luftfeuchtigkeit (Lagerung/Transport)	90 %

Normen und Bestimmungen

Normen/Bestimmungen	EN IEC 61010-2-201

Montage

Montageart	Tragschienenmontage
Einbaulage	beliebig

Zeichnungen

Maßzeichnung

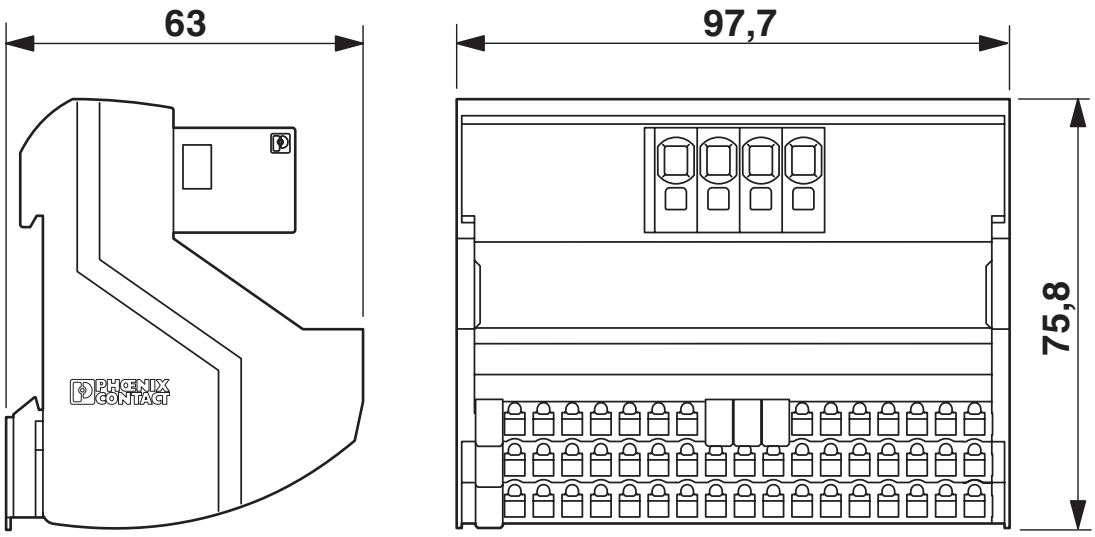

Schaltplan

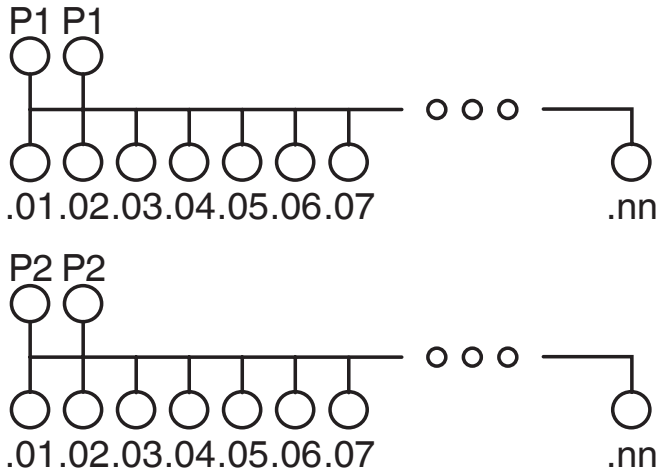

Zulassungen

Zum Herunterladen von Zertifikaten, besuchen Sie die Produktdetailseite: https://www.phoenixcontact.com/de/produkte/2903800

CSA
Zulassungs-ID: 2122203

cUL Recognized
Zulassungs-ID: E238705

	Nennspannung U_N	Nennstrom I_N	Querschnitt AWG	Querschnitt mm^2
keine				
Ausgang	250 V	15 A	26 - 14	-
Eingang	250 V	15 A	24 - 8	-

UL Recognized
Zulassungs-ID: E238705

	Nennspannung U_N	Nennstrom I_N	Querschnitt AWG	Querschnitt mm^2
keine				
Ausgang	250 V	15 A	26 - 14	-
Eingang	250 V	15 A	24 - 8	-

Klassifikationen

ECLASS

ECLASS-13.0	27400609
ECLASS-15.0	27400609

ETIM

ETIM 10.0	EC001894

UNSPSC

UNSPSC 21.0	39121400

Environmental product compliance

EU RoHS

Erfüllt die Anforderungen nach RoHS-Richtlinie	Ja, Keine Ausnahmeregelungen

China RoHS

Environment friendly use period (EFUP)	EFUP-E
	Keine Gefahrstoffe über den Grenzwerten

EU REACH SVHC

Hinweis auf REACH-Kandidatenstoff (CAS-Nr.)	Kein Stoff mit einem Massenanteil von mehr als 0,1 %

Phoenix Contact 2026 © - Alle Rechte vorbehalten
https://www.phoenixcontact.com

PHOENIX CONTACT Deutschland GmbH
Flachsmarktstraße 8
D-32825 Blomberg
+49 52 35/3-1 20 00
info@phoenixcontact.de