EM-CP-PP-ETH - AC-Ladesteuerung

2902802

https://www.phoenixcontact.com/de/produkte/2902802

Bitte beachten Sie, dass die in diesem PDF-Dokument angezeigten Daten aus unserem Online-Katalog generiert wurden. Bitte finden Sie die vollständigen Daten in der Benutzer-Dokumentation. Es gelten unsere Allgemeinen Nutzungsbedingungen für Downloads.

Der EV Charge Control dient zum Laden von Elektrofahrzeugen am 3-Phasen Wechselstromnetz nach IEC 61851-1 Mode 3. Alle dazu notwendigen Steuerungsfunktionen sind integriert. Zusätzliche Funktionen für unterschiedliche Ladeanwendungen stehen zur Verfügung.

Kaufmännische Daten

Artikelnummer	2902802
Verpackungseinheit	1 Stück
Mindestbestellmenge	1 Stück
Verkaufsschlüssel	Q1 - Elektromobilität
Produktschlüssel	XWBBBA
GTIN	4046356681032
Gewicht pro Stück (inklusive Verpackung)	322,8 g
Gewicht pro Stück (exklusive Verpackung)	260 g
Zolltarifnummer	85371098
Ursprungsland	DE

Technische Daten

Artikeleigenschaften

Produkttyp	AC-Ladesteuerung
Produktfamilie	CHARX control advanced
Anwendung	AC-Ladesteuerung für gewerbliche Applikationen (EU)
Betriebsart	Stand-Alone
	Client
Verriegelungsfreigabe bei Netzausfall	Optional mit Verriegelungsfreigabe-Modul EM-EV-CLR-12V (Artikel-Nr. 2903246)
Anzahl Ladepunkte	1
Ladestandard	Typ 2
Lademodus	Mode 3, Case B + C

Systemeigenschaften

Ladesteuerungen

Anzahl Ladepunkte	1

Elektrische Eigenschaften

Art des Ladestroms	AC 3-phasig
Eigenverbrauch	< 1 W
Verriegelungsfreigabe bei Netzausfall	Optional mit Verriegelungsfreigabe-Modul EM-EV-CLR-12V (Artikel-Nr. 2903246)

Versorgung

Versorgungsspannung	230 V
Versorgungsspannungsbereich	110 V AC ... 240 V AC (Nennspannungsbereich)
	95 V AC ... 264 V AC
Stromaufnahme maximal	40 mA
Nennleistungsaufnahme	< 1 W (Leerlauf)
Frequenzbereich	45 Hz ... 65 Hz

Eingangsdaten

Digital

Anzahl digitaler Eingänge	4
Frequenzbereich	50 Hz ... 60 Hz
Nennstrom I_N	≤ 8 mA
Eingangsnennspannung U_N	24 V
Eingangsspannungsbereich U1	-3 V ... 5 V (Aus)
Eingangsspannungsbereich U2	15 V ... 30 V (Ein)

Ausgangsdaten

Digital

Benennung Ausgang	4 digitale Ausgänge
Anschlusstechnik	Schraubanschluss
Maximale Ausgangsspannung	30 V
Maximaler Ausgangsstrom	0,2 A (Summenstrom für alle Ausgänge; intern versorgt)
Maximaler Ausgangsstrom je Kanal	0,6 A (je Ausgang; extern versorgt)

Digital

Benennung Ausgang	Relais Ausgang $V_{1,2}$
Schaltspannung maximal	250 V AC
Schaltstrom maximal	2 A

Schalten

Benennung Ausgang	Relais Ausgang $C_{1,2}$
Schaltleistung minimal	1500 VA
Schaltspannung maximal	250 V AC (Externe Versorgung)
Schaltstrom maximal	2 A

Schalten

Benennung Ausgang	Relais Ausgang $R_{1,3}$ und $R_{2,4}$
Schaltleistung minimal	180 VA
Schaltspannung maximal	30 V AC/DC (Externe Versorgung)
Schaltstrom maximal	2 A

Anschlussdaten

Leiteranschluss

Anschlussart	Schraubanschluss
Leiterquerschnitt starr	0,2 mm² ... 4 mm²
Leiterquerschnitt flexibel	0,2 mm² ... 2,5 mm²
Leiterquerschnitt AWG	24 ... 12

Schnittstellen

Schnittstelle	Ethernet (1x)

RS-485

Schnittstelle	RS-485-2-Draht
Bussystem	RS-485
Anschlussart	Schraubanschluss
Anzahl Schnittstellen	1
Anzahl der unterstützten Teilnehmer	1
Übertragungsrate	9,6 kBit/s (Standard)
Übertragungsrate Bereich	2,4 kBit/s ... 19,2 kBit/s (einstellbar)
Datenflusskontrolle/Protokolle	Modbus/RTU (Slave)

Ethernet

Schnittstelle	Ethernet
Bussystem	RJ45

Anschlussart	RJ45-Buchse
Anzahl Schnittstellen	1
Serielle Übertragungsrate	10/100 MBit/s
Übertragungslänge	max. 100 m (mit geschirmter, paarweise verdrillter Datenleitung)
Unterstützte Protokolle	Modbus/TCP

Umwelt- und Lebensdauerbedingungen

Umgebungsbedingungen

Schutzart	IP20
Umgebungstemperatur (Betrieb)	-25 °C ... 60 °C
Umgebungstemperatur (Lagerung/Transport)	-40 °C ... 85 °C
Zulässige Luftfeuchtigkeit (Betrieb)	30 % ... 95 % (keine Betauung)

Zulassungen

Konformität/Zulassungen

Konformität	CE-konform

EMV-Daten

Elektromagnetische Verträglichkeit	Konformität zur EMV-Richtlinie 2004/108/EG
Niederspannungs-Richtlinie	Konformität zur NSR-Richtlinie 2006/95/EG
Störfestigkeit	EN 61000-6-2
Gehäuse	DIN 43880

Störabstrahlung

Normen/Bestimmungen	EN 61000-6-3

Normen und Bestimmungen

Normen

Normen/Bestimmungen	IEC 61851-1

Montage

Montageart	Tragschienenmontage
Einbaulage	beliebig

Zeichnungen

Applikationszeichnung

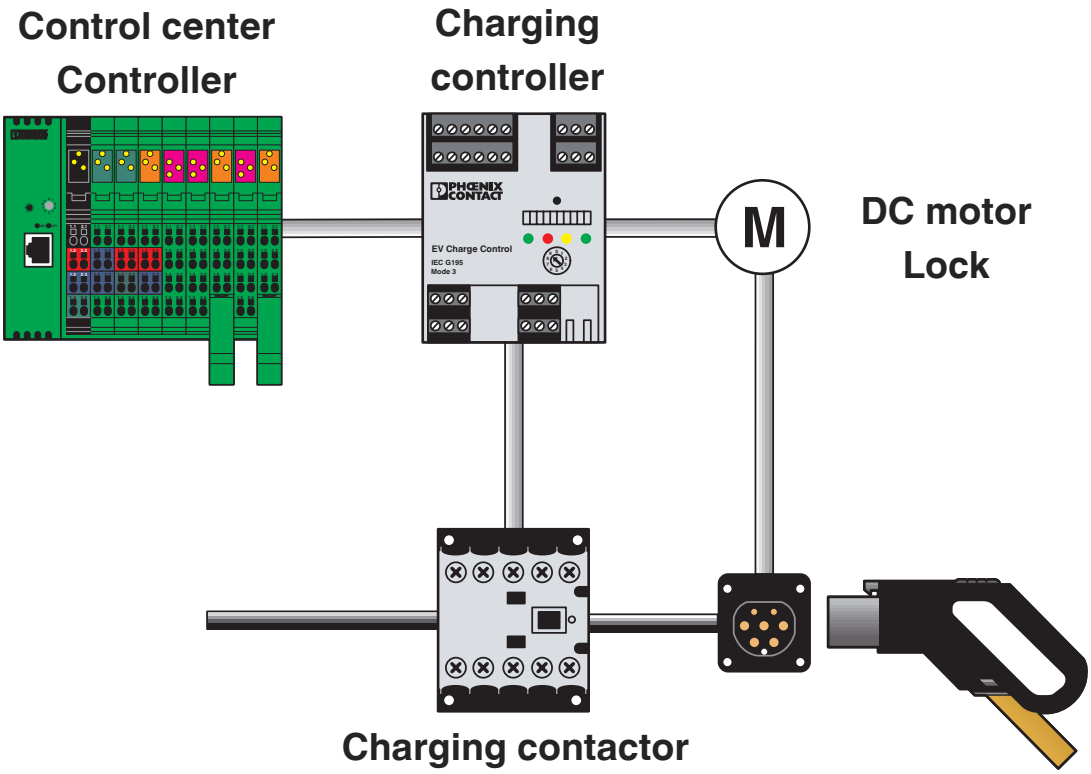

Ladesteuerung EV Charge Control im Zusammenspiel mit einer zentralen Steuerung

Applikationszeichnung

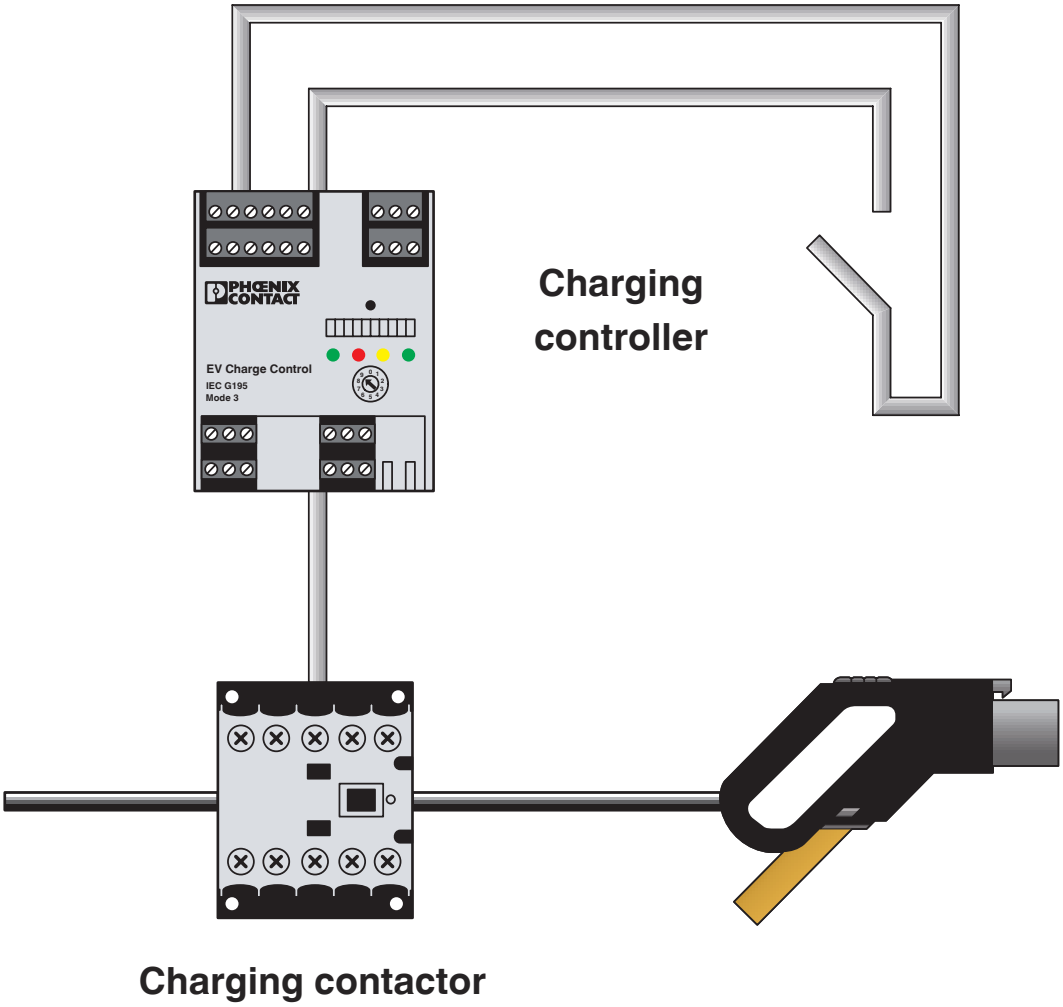

Einfacher Ladepunkt mit fest angeschlossenem Kabel

Klassifikationen

ECLASS

ECLASS-13.0	27144703
ECLASS-15.0	27144703

ETIM

ETIM 9.0	EC002889

UNSPSC

UNSPSC 21.0	39121800

Environmental product compliance

EU RoHS

Erfüllt die Anforderungen nach RoHS-Richtlinie	Ja, Keine Ausnahmeregelungen

China RoHS

Environment friendly use period (EFUP)	EFUP-10
	Eine artikelbezogene China RoHS Deklarationstabelle finden Sie im Downloadbereich zum jeweiligen Artikel unter „Herstellererklärung“. Für alle Artikel mit EFUP-E wird keine China RoHS Deklarationstabelle ausgestellt und benötigt.

EU REACH SVHC

Hinweis auf REACH-Kandidatenstoff (CAS-Nr.)	Kein Stoff mit einem Massenanteil von mehr als 0,1 %

Phoenix Contact 2025 © - Alle Rechte vorbehalten
https://www.phoenixcontact.com

PHOENIX CONTACT Deutschland GmbH
Flachsmarktstraße 8
D-32825 Blomberg
+49 52 35/3-1 20 00
info@phoenixcontact.de