MINI MCR-2-2I-2I-ILP - Eingangstrenner

2901996

https://www.phoenixcontact.com/de/produkte/2901996

Bitte beachten Sie, dass die in diesem PDF-Dokument angezeigten Daten aus unserem Online-Katalog generiert wurden. Bitte finden Sie die vollständigen Daten in der Benutzer-Dokumentation. Es gelten unsere Allgemeinen Nutzungsbedingungen für Downloads.

CRA-READY



2-kanaliger eingangsschleifengespeister 2-Wege-Trenner mit steckbarer Anschlusstechnik zur galvanischen Trennung von Analogsignalen. Eingangssignal = Ausgangssignal: 0(4) mA ... 20 mA. Schraubanschlusstechnik.

Produktbeschreibung

Zweikanaliger eingangsschleifengespeister 2-Wege-Trenner mit steckbarer Anschlusstechnik zur galvanischen Trennung und Filterung von Analogsignalen. Der eingangsschleifengespeiste Trenner ermöglicht den Betrieb an aktiver Sensorik mit einer Versorgungsspannung von 9,6 V DC ... 30 V DC. Die Versorgung erfolgt über die Stromschleife des Sensors. Eingangssignal = Ausgangssignal: 0(4) mA ... 20 mA. Der Messumformer unterstützt die NFC-Kommunikation

Kaufmännische Daten

Artikelnummer	2901996
Verpackungseinheit	1 Stück
Mindestbestellmenge	1 Stück
Verkaufsschlüssel	DG
Produktschlüssel	DK1121
GTIN	4046356649476
Gewicht pro Stück (inklusive Verpackung)	75,9 g
Gewicht pro Stück (exklusive Verpackung)	61 g
Zolltarifnummer	85437090
Ursprungsland	DE

Technische Daten

Hinweise

Hinweis zur Anwendung

Hinweis zur Anwendung	Nach dem derzeitigen Stand bereiten wir das Produkt so vor, dass es ab dem 11.12.2027 die Anforderungen des Cyber Resilience Acts der EU (CRA) auf Basis der aktuell zum CRA verfügbaren Informationen einhalten wird.

Nutzungsbeschränkung

EMV-Hinweis	EMV: Klasse-A-Produkt, siehe Herstellererklärung im Downloadbereich

Artikeleigenschaften

Produkttyp	Trennverstärker
Produktfamilie	MINI Analog Pro
Anzahl der Kanäle	2

Elektrische Eigenschaften

Galvanische Trennung	2-Wege-Trennung
Galvanische Trennung zwischen Eingang und Ausgang	ja
Grenzfrequenz (3 dB)	100 Hz
Signalübertragungsverhalten	In = Out
Temperaturkoeffizient maximal	≤ 0,002 %/K (vom Messwert / 100 Ω Bürde)
Übertragungsfehler maximal	≤ 0,1 % (vom Endwert)
Zusatzfehler, abhängig von Bürde	< 0,075 % (vom Messwert / 100 Ω Bürde)

Galvanische Trennung

Überspannungskategorie	II
Verschmutzungsgrad	2

Galvanische Trennung Eingang/Ausgang IEC/EN 61010-1

Normen/Bestimmungen	IEC/EN 61010-1
Bemessungsisolationsspannung	300 V_{eff}
Prüfspannung	3 kV AC (50 Hz, 60 s)
Isolierung	verstärkte Isolierung

Versorgung

Versorgungsspannungsbereich	9,6 V DC ... 30 V DC (schleifengespeist, keine externe Versorgung notwendig)
Leistungsaufnahme	600 mW

Eingangsdaten

Signal: Strom

Anzahl der Eingänge	2
Konfigurierbar/Programmierbar	nein

Eingangssignal Strom	0 mA ... 20 mA
	4 mA ... 20 mA
Ansprechstrom	~ 200 µA (-15 °C ... +70 °C)
	~ 350 µA (-40 °C ... -15 °C)
Eingangsspannungsbegrenzung	30 V
Verlustspannung	3,1 V (I = 20 mA)

Ausgangsdaten

Signal: Strom

Anzahl der Ausgänge	2
Konfigurierbar/Programmierbar	nein
Ausgangssignal Strom	0 mA ... 20 mA
	4 mA ... 20 mA
Bürde/Ausgangslast Stromausgang	< 600 Ω (bei I = 20-mA-Ausgangssignal)

Anschlussdaten

Anschlussart	Schraubanschluss
Abisolierlänge	10 mm
Schraubengewinde	M3
Leiterquerschnitt starr	0,2 mm² ... 1,5 mm² (mit Aderendhülse)
	0,14 mm² ... 2,5 mm² (ohne Aderendhülse)
Leiterquerschnitt flexibel	0,14 mm² ... 2,5 mm²
Leiterquerschnitt AWG	24 ... 12 (flexibel)
Anzugsdrehmoment	0,5 Nm ... 0,6 Nm

Ex-Daten

Ex-Installation (EPL)	Gc
	Div. 2

Maße

Breite	6,2 mm
Höhe	109,81 mm
Tiefe	119,2 mm

Materialangaben

Farbe	grau (RAL 7042)
Material Gehäuse	PBT
Brandschutz für Schienenfahrzeuge (DIN EN 45545-2) R22	HL 1 - HL 2
Brandschutz für Schienenfahrzeuge (DIN EN 45545-2) R23	HL 1 - HL 2
Brandschutz für Schienenfahrzeuge (DIN EN 45545-2) R24	HL 1 - HL 2

Umwelt- und Lebensdauerbedingungen

Umgebungsbedingungen

Schutzart	IP20 (nicht von UL bewertet)

Umgebungstemperatur (Betrieb)	-40 °C ... 70 °C
Umgebungstemperatur (Lagerung/Transport)	-40 °C ... 85 °C
Höhenlage	≤ 2000 m
Zulässige Luftfeuchtigkeit (Betrieb)	5 % ... 95 % (keine Betauung)

Zulassungen

CE

Zertifikat	CE-konform

ATEX

Kennzeichnung	Ⓔx II 3 G Ex ec IIC T4 Gc
Zertifikat	BVS 19 ATEX E 079 X

IECEx

Kennzeichnung	Ex ec IIC T4 Gc
Zertifikat	IECEx BVS 19.0068X

CCC / China-Ex

Kennzeichnung	Ex ec IIC T4 Gc

UL, USA / Kanada

Kennzeichnung	UL 508 Listed
	Class I, Div. 2, Groups A, B, C, D T6
	Class I, Zone 2, Group IIC T6

EAC Ex

Kennzeichnung	EAC Ex Ex ec IIC T4 Gc
Zertifikat	BY/112 02.01 TP012 103.01 00081

EMV-Daten

Elektromagnetische Verträglichkeit	Konformität zur EMV-Richtlinie
Störfestigkeit	EN 61000-6-2
Hinweis	Während der Störbeeinflussung kann es zu geringen Abweichungen kommen.

Störabstrahlung

Normen/Bestimmungen	EN 61000-6-4

Normen und Bestimmungen

Galvanische Trennung	2-Wege-Trennung

GB Standard

Normen/Bestimmungen	GB/T 3836.1
	GB/T 3836.3

Montage

Montageart	Tragschienenmontage
Einbaulage	beliebig

Zeichnungen

Applikationszeichnung

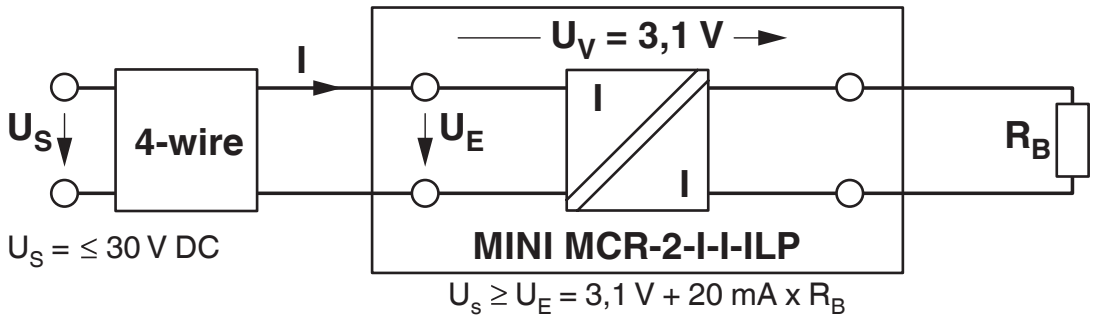

Blockschaltbild

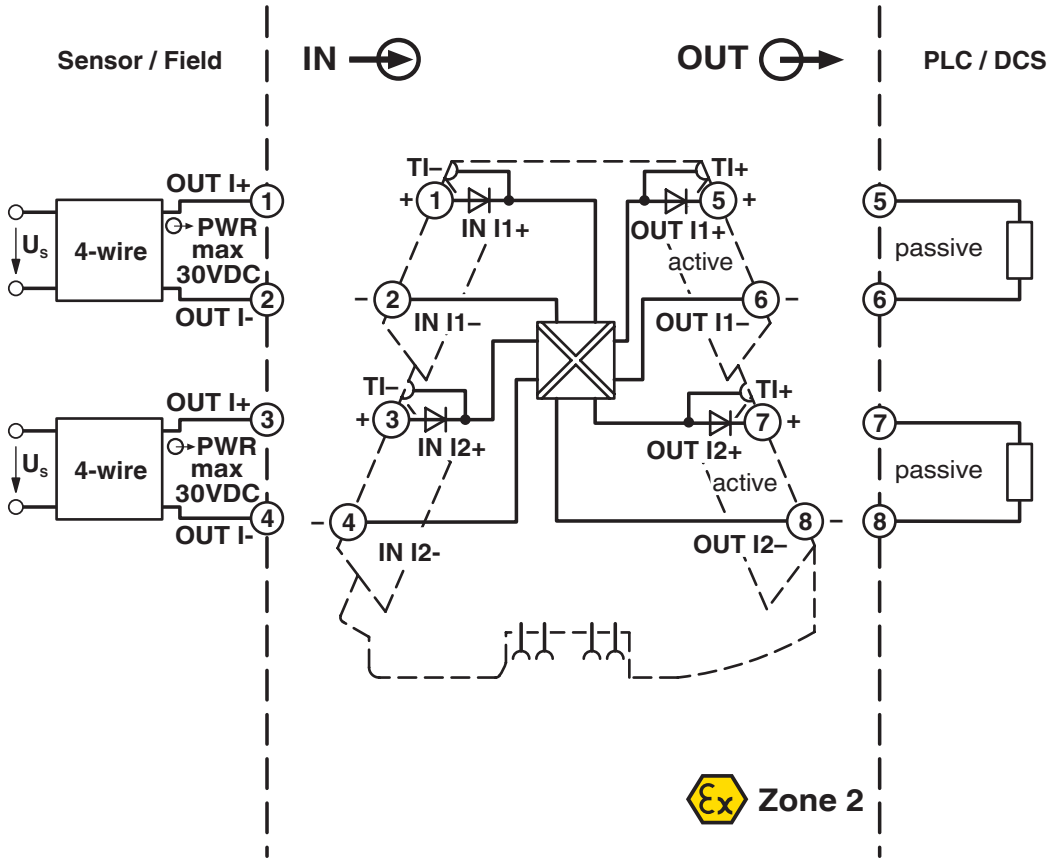

Zulassungen

Zum Herunterladen von Zertifikaten, besuchen Sie die Produktdetailseite: https://www.phoenixcontact.com/de/produkte/2901996

UL Listed
Zulassungs-ID: E238705

cUL Listed
Zulassungs-ID: E238705

IECEx
Zulassungs-ID: IECEx BVS 19.0068X

cUL Listed
Zulassungs-ID: FILE E 196811

UL Listed
Zulassungs-ID: E196811

ATEX
Zulassungs-ID: BVS 19 ATEX E 079 X

CCC
Zulassungs-ID: 2021122310114155

Klassifikationen

ECLASS

ECLASS-13.0	27210120
ECLASS-15.0	27210120

ETIM

ETIM 10.0	EC002653

UNSPSC

UNSPSC 21.0	39121000

Environmental product compliance

EU RoHS

Erfüllt die Anforderungen nach RoHS-Richtlinie	Ja
Ausnahmeregelungen soweit bekannt	7(a), 7(c)-I

China RoHS

Environment friendly use period (EFUP)	EFUP-50
	Eine artikelbezogene China RoHS Deklarationstabelle finden Sie im Downloadbereich zum jeweiligen Artikel unter „Herstellererklärung“. Für alle Artikel mit EFUP-E wird keine China RoHS Deklarationstabelle ausgestellt und benötigt.

EU REACH SVHC

Hinweis auf REACH-Kandidatenstoff (CAS-Nr.)	Lead(CAS-Nr.: 7439-92-1)
SCIP	1d9d63eb-c86e-4bf8-a307-e03d6677f5af

Phoenix Contact 2026 © - Alle Rechte vorbehalten
https://www.phoenixcontact.com

PHOENIX CONTACT Deutschland GmbH
Flachsmarktstraße 8
D-32825 Blomberg
+49 52 35/3-1 20 00
info@phoenixcontact.de