IL EIP BK DI8 DO4 2TX-PAC - Buskoppler

2897758

https://www.phoenixcontact.com/de/produkte/2897758

Bitte beachten Sie, dass die in diesem PDF-Dokument angezeigten Daten aus unserem Online-Katalog generiert wurden. Bitte finden Sie die vollständigen Daten in der Benutzer-Dokumentation. Es gelten unsere Allgemeinen Nutzungsbedingungen für Downloads.



Inline, Buskoppler, EtherNet/IP™, RJ45-Buchse, Digitale Eingänge: 8, 24 V DC, Anschlusstechnik: 3-Leiter, Digitale Ausgänge: 4, 24 V DC, 500 mA, Anschlusstechnik: 3-Leiter, Übertragungsgeschwindigkeit im Lokalbus: 500 kbit/s / 2 Mbit/s, Schutzart: IP20, inklusive Inline-Steckern und Beschriftungsfeldern

Produktbeschreibung

Der Buskoppler mit integrierten I/Os ist zum Einsatz innerhalb eines EtherNet/IP™-Netzwerks vorgesehen und stellt das Bindeglied zum Inline-I/O-System dar. An den Buskoppler können Sie bis zu 61 Inline-Teilnehmer anreihen. Der Buskoppler unterstützt maximal 8 PCP-Teilnehmer. Für die Integration der Inline-Station in das Programmiersystem steht eine entsprechende EDS-Datei zur Verfügung. Diese Datei steht unter der Adresse www.phoenixcontact.com/products am Artikel zum Download bereit.

Ihre Vorteile

- 8 digitale Eingänge, 4 digitale Ausgänge (On-Board)
- EtherNet/IP™, Version 1.2
- Web-based Management
- 2 RJ45-Anschlüsse
- Automatische Erkennung der Übertragungsgeschwindigkeit im Lokalbus (500 kbit/s oder 2 Mbit/s)

ELEKTROGERÄTE RÜCKNAHME

Kaufmännische Daten

Artikelnummer	2897758
Verpackungseinheit	1 Stück
Mindestbestellmenge	1 Stück
Verkaufsschlüssel	DN
Produktschlüssel	DRI11D
GTIN	4046356157926
Gewicht pro Stück (inklusive Verpackung)	335 g

Gewicht pro Stück (exklusive Verpackung)	320 g
Zolltarifnummer	85176200
Ursprungsland	DE

Technische Daten

Maße

Maßzeichnung	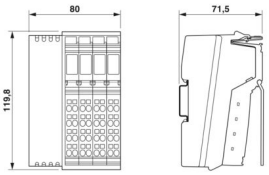
Breite	80 mm
Höhe	119,8 mm
Tiefe	71,5 mm
Hinweis zu Maßangaben	Maßangaben mit Steckern

Hinweise

Hinweis zur Anwendung

Hinweis zur Anwendung	Nur für den industriellen Einsatz

Nutzungsbeschränkung

CCCex -Hinweis	Der Einsatz in explosionsgefährdeten Bereichen ist in China nicht erlaubt.

Montage

Montageart	Tragschienenmontage

Materialangaben

Farbe (Gehäuse)	grün (RAL 6021)

Schnittstellen

EtherNet/IP™

Anzahl Schnittstellen	2
Anschlussart	RJ45-Buchse
Hinweis zur Anschlussart	Autonegotiation und Autocrossing
Zulässiger Leitungsquerschnitt	0,14 mm² ... 0,22 mm² (Twisted Pair)
Übertragungsgeschwindigkeit	10/100 Mbit/s (halb- oder vollduplex (automatische Erkennung))
Übertragungsphysik	Ethernet in RJ45-Twisted-Pair

Inline-Lokalbus

Anzahl Schnittstellen	1
Anschlussart	Inline-Datenrangierer
Übertragungsgeschwindigkeit	500 kbit/s / 2 Mbit/s (automatische Erkennung, kein Mischsystem)

Feldbus: Lokalbus Gateway

Max. Anzahl Lokalbusteilnehmer	61 (On-Board-I/Os sind zwei Teilnehmer)

Systemeigenschaften

Systemgrenzen

Anzahl der Prozessdaten (Eingangsdaten)	max. 504 Byte
Anzahl der Prozessdaten (Ausgangsdaten)	max. 504 Byte
Anzahl der unterstützten Teilnehmer	max. 63 (pro Station)
Anzahl der anschließbaren Lokalbus-Teilnehmer	max. 61 (On-Board-I/Os sind zwei Teilnehmer)
Anzahl der Teilnehmer mit Parameterkanal	max. 8
Anzahl unterstützter Abzweigklemmen mit Fernbusstich	0

Programmierdaten

Eingabeadressraum	8 Bit
Ausgabeadressraum	4 Bit
Registerlänge (Bus)	16 Bit
Registerlänge (Master)	512 Byte

Eingangsdaten

Digital:

Benennung Eingang	Digitale Eingänge
Beschreibung des Eingangs	EN 61131-2 Typ 1
Anzahl der Eingänge	8
Anschlussart	Inline-Stecker
Anschlusstechnik	3-Leiter
Eingangsspannung	24 V DC
Eingangsspannungsbereich "0"-Signal	-30 V DC ... 5 V DC
Eingangsspannungsbereich "1"-Signal	15 V DC ... 30 V DC
Nenneingangsspannung U_{IN}	24 V DC
Nenneingangsstrom bei U_{IN}	typ. 3 mA
Stromverlauf	begrenzt auf maximal 3 mA
Zulässige Leitungslänge zum Sensor	100 m
Typischer Eingangsstrom je Kanal	typ. 3 mA
Ansprechzeit typisch	ca. 500 µs
Verzögerungszeit bei Signalwechsel von 0 auf 1	1,2 ms
Verzögerungszeit bei Signalwechsel von 1 auf 0	1,2 ms
Schutzbeschaltung	Verpolschutz; Suppressordiode

Ausgangsdaten

Digital:

Benennung Ausgang	Digitale Ausgänge
Anschlussart	Inline-Stecker
Anschlusstechnik	3-Leiter
Anzahl der Ausgänge	4

Schutzbeschaltung	Kurzschlussschutz, Überlastschutz; Freilaufbeschaltung
Ausgangsspannung	24 V DC -1 V (bei Nennstrom)
Begrenzung induktiver Abschaltspannung	ca. -30 V
Maximale Belastbarkeit je Ausgang	max. 500 mA
Maximaler Ausgangsstrom je Modul	max. 2 A
Nennausgangsspannung	24 V DC
Ausgangsstrom im ausgeschalteten Zustand	max. 10 µA (Im nicht belasteten Zustand kann auch an einem nicht gesetzten Ausgang eine Spannung gemessen werden.)
Nennlast induktiv	12 VA (1,2 H, 48 Ω)
Nennlast Lampen	12 W
Nennlast ohmsch	12 W
Signalverzögerung beim Ausschalten einer ohmschen Nennlast	max. 250 µs (bei 0,5 A Last)
Signalverzögerung beim Einschalten einer ohmschen Nennlast	max. 50 µs (bei 0,5 A Last)
Maximale Schaltfrequenz bei induktiver Nennlast	0,5 Hz (1,2 H, 48 Ω)
Verhalten bei Überlast	Auto-Restart
Verhalten bei induktiver Überlast	Ausgang kann zerstört werden
Verhalten beim Spannungsabschalten	Der Ausgang folgt der Spannungsversorgung unverzögert
Rückspannungsfestigkeit gegen kurze Impulse	rückspannungsfest
Festigkeit gegen dauerhaft angelegte Rückspannung	max. 2 A
Signalverzögerung	typ. 1,2 ms
Überstromabschaltung	min. 0,7 A

Artikeleigenschaften

Produkttyp	I/O-Komponente
Produktfamilie	Inline
Bauform	modular
Lieferumfang	inklusive Inline-Steckern und Beschriftungsfeldern
Anzahl der Kanäle	12
Diagnose-Meldungen	Kurzschluss oder Überlast der digitalen Ausgänge ja
	Ausfall der Sensorversorgung ja
	Ausfall der Aktorversorgung ja

Isolationseigenschaften

Überspannungskategorie	II (IEC 60664-1, EN 60664-1)
Verschmutzungsgrad	2 (IEC 60664-1, EN 60664-1)

Elektrische Eigenschaften

Maximale Verlustleistung bei Nennbedingung	6,3 W
Verlustleistung	typ. 1,7 W (Gerät gesamt)

Potenziale

Schutzbeschaltung	Kurzschlussschutz der Logikversorgung; elektronisch
	Kurzschlussschutz der Analogversorgung; elektronisch

Potenziale: Buskopplereinspeisung U_{BK}; Aus der Buskopplereinspeisung werden die Logikversorgung U_L (7,5 V) und die Analogversorgung U_{ANA} (24 V) erzeugt.

Versorgungsspannung	24 V DC (über Inline-Stecker)
Versorgungsspannungsbereich	19,2 V DC ... 30 V DC (inklusive aller Toleranzen, inklusive Welligkeit)
Stromaufnahme	max. 0,98 A (mit maximaler Anzahl angeschlossener I/O-Klemmen)
	80 mA (ohne angeschlossene I/O-Klemmen)

Potenziale: Versorgung der Logik (U_L)

Versorgungsspannung	7,5 V DC
Stromversorgung	max. 0,8 A DC

Potenziale: Versorgung der Analogmodule (U_{ANA})

Versorgungsspannung	24 V DC
Versorgungsspannungsbereich	19,2 V DC ... 30 V DC (inklusive aller Toleranzen, inklusive Welligkeit)
Stromversorgung	max. 0,5 A DC

Potenziale: Versorgung des Hauptkreises (U_M)

Versorgungsspannung	24 V DC (über Inline-Stecker)
Versorgungsspannungsbereich	19,2 V DC ... 30 V DC (inklusive aller Toleranzen, inklusive Welligkeit)
Stromversorgung	max. 8 A DC (Summe aus U_M + U_S)
Stromaufnahme	max. 8 A DC
	min. 3 mA (ohne angeschlossene Peripherie)

Potenziale: Versorgung des Segmentkreises (U_S)

Versorgungsspannung	24 V DC (über Inline-Stecker)
Versorgungsspannungsbereich	19,2 V DC ... 30 V DC (inklusive aller Toleranzen, inklusive Welligkeit)
Stromversorgung	max. 8 A DC (Summe aus U_M + U_S)
Stromaufnahme	max. 8 A DC
	min. 6 mA (ohne angeschlossene Peripherie)

Anschlussdaten

Anschlusstechnik

Benennung Anschluss	Inline-Anschlussstecker

Inline-Anschlussstecker

Anschlussart	Zugfederanschluss
Leiterquerschnitt starr	0,08 mm² ... 1,5 mm²
Leiterquerschnitt flexibel	0,08 mm² ... 1,5 mm²
Leiterquerschnitt AWG	28 ... 16
Abisolierlänge	8 mm

Umwelt- und Lebensdauerbedingungen

Umgebungsbedingungen

Umgebungstemperatur (Betrieb)	-25 °C ... 60 °C

Schutzart	IP20
Luftdruck (Betrieb)	70 kPa ... 106 kPa (bis zu 3000 m üNN)
Luftdruck (Lagerung/Transport)	70 kPa ... 106 kPa (bis zu 3000 m üNN)
Umgebungstemperatur (Lagerung/Transport)	-25 °C ... 85 °C
Zulässige Luftfeuchtigkeit (Betrieb)	10 % ... 95 % (keine Betauung)
Zulässige Luftfeuchtigkeit (Lagerung/Transport)	10 % ... 95 % (keine Betauung)

Mechanische Prüfung

Vibrationsfestigkeit nach EN 60068-2-6/IEC 60068-2-6	5g
Schock nach EN 60068-2-27/IEC 60068-2-27	25g

Normen und Bestimmungen

Schutzklasse	III (IEC 61140, EN 61140, VDE 0140-1)

Zeichnungen

Maßzeichnung

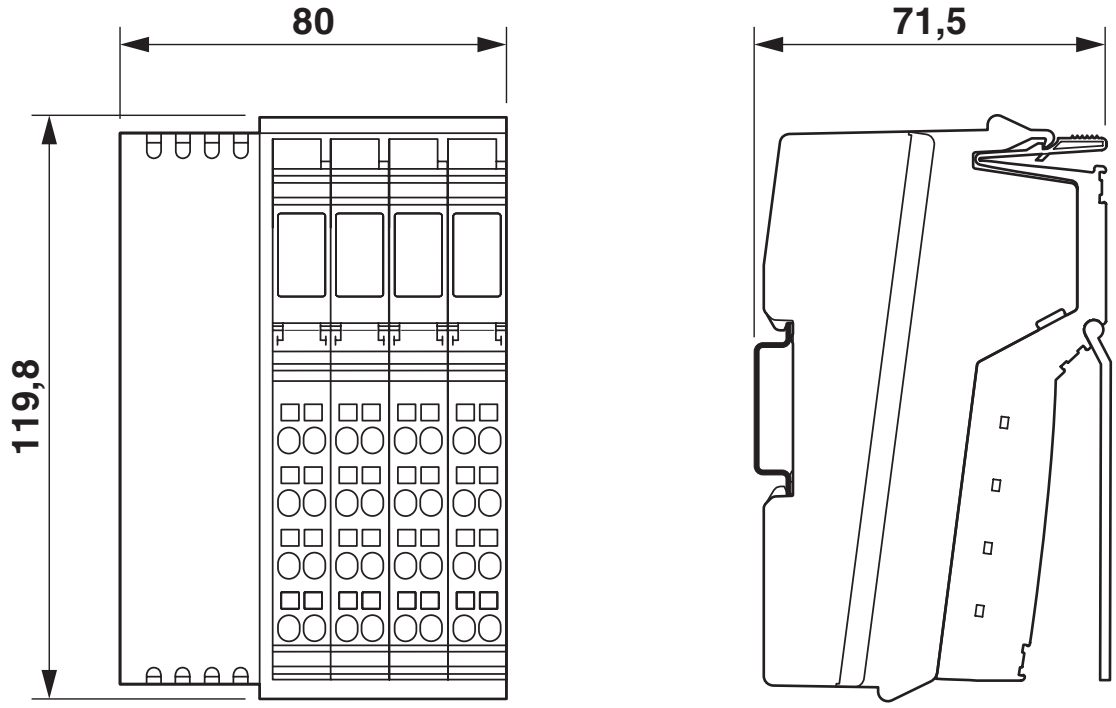

Maßzeichnung

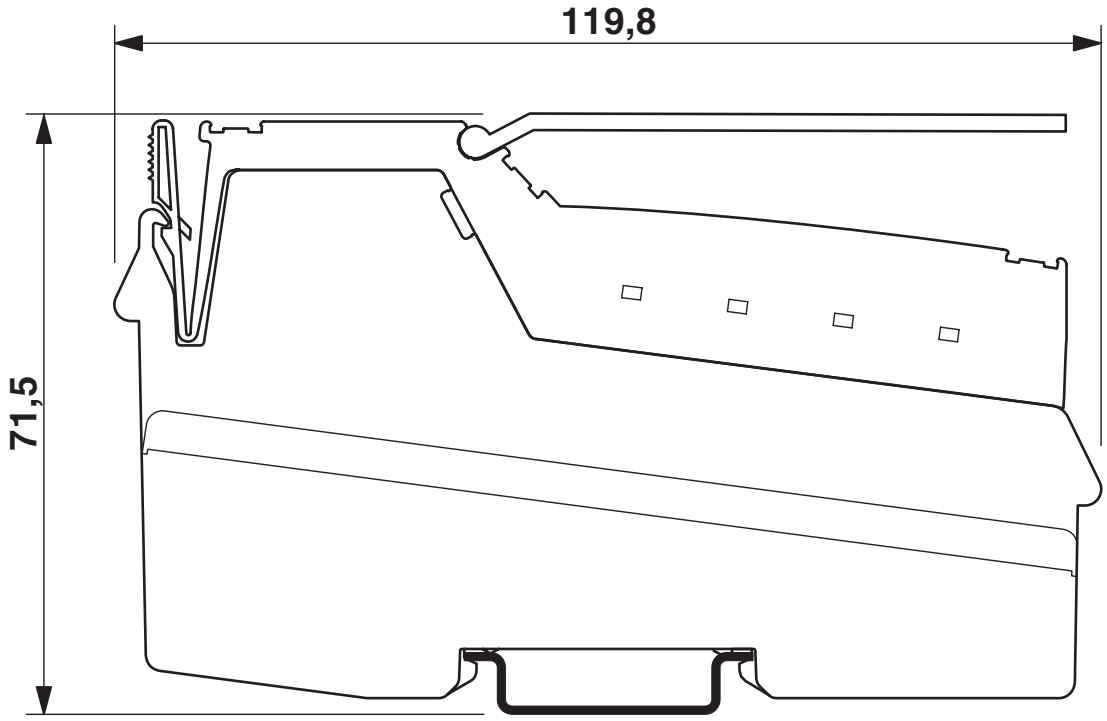

Anschlusszeichnung

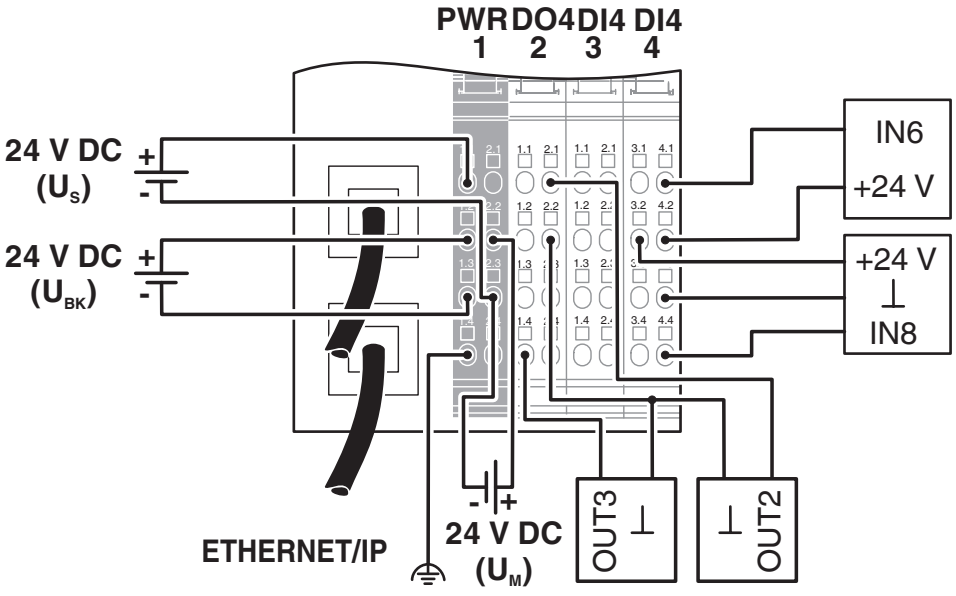

Zulassungen

Zum Herunterladen von Zertifikaten, besuchen Sie die Produktdetailseite: https://www.phoenixcontact.com/de/produkte/2897758

cULus Recognized
Zulassungs-ID: E140324

cULus Listed
Zulassungs-ID: E199827

Klassifikationen

ECLASS

ECLASS-13.0	27242608
ECLASS-15.0	27242608

ETIM

ETIM 10.0	EC001604

UNSPSC

UNSPSC 21.0	32151600

Environmental product compliance

EU RoHS

Erfüllt die Anforderungen nach RoHS-Richtlinie	Ja
Ausnahmeregelungen soweit bekannt	7(a), 7(a)-I, 7(c)-I

China RoHS

Environment friendly use period (EFUP)	EFUP-50
	Eine artikelbezogene China RoHS Deklarationstabelle finden Sie im Downloadbereich zum jeweiligen Artikel unter „Herstellererklärung“. Für alle Artikel mit EFUP-E wird keine China RoHS Deklarationstabelle ausgestellt und benötigt.

EU REACH SVHC

Hinweis auf REACH-Kandidatenstoff (CAS-Nr.)	Lead(CAS-Nr.: 7439-92-1)
SCIP	c9ea031a-2e0d-4b7b-8afb-6e9d51041fae

Phoenix Contact 2026 © - Alle Rechte vorbehalten
https://www.phoenixcontact.com

PHOENIX CONTACT Deutschland GmbH
Flachsmarktstraße 8
D-32825 Blomberg
+49 52 35/3-1 20 00
info@phoenixcontact.de