MINI MCR-SL-NAM-2RNO - Schaltverstärker

2864105

https://www.phoenixcontact.com/de/produkte/2864105

Bitte beachten Sie, dass die in diesem PDF-Dokument angezeigten Daten aus unserem Online-Katalog generiert wurden. Bitte finden Sie die vollständigen Daten in der Benutzer-Dokumentation. Es gelten unsere Allgemeinen Nutzungsbedingungen für Downloads.

Konfigurierbarer NAMUR-Schaltverstärker für Näherungsinitiatoren, potenzialfreie und widerstandsbeschaltete Schaltkontakten. Ausgangseitig 2-Schließer, mit Schraubanschluss

Produktbeschreibung

Der 6,2 mm schmale MINI MCR-SL-NAM-2RNO... ist ein konfigurierbarer 4-Wege-Trennschaltverstärker. Er ist für den Betrieb von Näherungsinitiatoren nach EN 60947-5-6 sowie Schaltern geeignet und verfügt zusätzlich über zwei Relaisausgänge. Der zweite Ausgang kann wahlweise zur Signalverdopplung oder zur Fehlermeldung für die Sensorleitung genutzt werden.
Der an der Gehäuseseite zugängliche DIP-Schalter erlaubt die Konfiguration folgender Parameter:
- Umschalten Arbeits-/Ruhestromverhalten,
- Aktivierung Leitungsfehlererkennung der Sensorleitung sowie
- Auswahl Signalverdopplung/Fehlermeldung.
Die Spannungsversorgung (19,2 V DC bis 30 V DC) kann wahlweise über die Anschlussklemmen der Module oder im Verbund über den Tragschienen-Busverbinder erfolgen.

Ihre Vorteile

- Potenzialfreie und widerstandsbeschaltete Kontakte anschließbar
- Energieversorgung über das Fußelement (TBUS) möglich
- Hochkompakter Trennschaltverstärker zur galvanischen Trennung, Verstärkung und Verdopplung von Näherungsinitiatorsignalen
- Für Näherungsinitiatoren nach IEC 60947-5-6 und EN 50227
- Zweiter Ausgang nutzbar als Verdoppler- oder Fehlermeldeausgang
- Fehlersignalisierung über Diagnose-LED und Analogsignal
- Schließerkontakte am Ausgang
- Eingangs- und Ausgangssignale mittels DIP-Schalter konfigurierbar
- Arbeitsstrom-, Ruhestromumschaltung (invertiertes Schaltverhalten)

Kaufmännische Daten

Artikelnummer	2864105
Verpackungseinheit	1 Stück
Mindestbestellmenge	1 Stück
Verkaufsschlüssel	J1 - MSR-Technik
Produktschlüssel	DK1133
GTIN	4046356046459
Gewicht pro Stück (inklusive Verpackung)	99,9 g
Gewicht pro Stück (exklusive Verpackung)	71,2 g
Zolltarifnummer	85365019
Ursprungsland	DE

Technische Daten

Hinweise

Nutzungsbeschränkung

EMV-Hinweis	EMV: Klasse-A-Produkt, siehe Herstellererklärung im Downloadbereich

Artikeleigenschaften

Produkttyp	Trennschaltverstärker
Produktfamilie	MINI Analog
Anzahl der Kanäle	1
Konfiguration	DIP-Schalter

Isolationseigenschaften

Überspannungskategorie	II
Verschmutzungsgrad	2

Systemeigenschaften

Funktionalität

Konfiguration	DIP-Schalter

Elektrische Eigenschaften

Bemessungsisolationsspannung	150 V AC (Eingang / Relaisausgänge (Verstärkte Isolierung))
	150 V AC (Versorgung / Relaisausgänge (Verstärkte Isolierung))
	150 V AC (Relaisausgang 1 / Relaisausgang 2 (Verstärkte Isolierung))
	30 V AC (Eingang / Versorgung)
	50 V DC (Eingang / Versorgung)
Galvanische Trennung	Verstärkte Isolierung nach EN 61010-1
Galvanische Trennung zwischen Eingang und Ausgang	ja
Prüfspannung Eingang/Ausgang/Versorgung	1,5 kV AC (50 Hz, 60 s)

Versorgung

Benennung	Versorgung
Versorgungsnennspannung	24 V DC
Versorgungsspannungsbereich	19,2 V DC ... 30 V DC (Zur Brückung der Versorgungsspannung kann der Tragschienen-Busverbinder (ME 6,2 TBUS-2 1,5/5-ST-3,81 GN, Artikel-Nr. 2869728) eingesetzt werden, aufschnappbar auf 35-mm-Tragschiene nach EN 60715)
Stromaufnahme maximal	< 25 mA
Leistungsaufnahme	< 600 mW

Eingangsdaten

Signal: NAMUR

Anzahl der Eingänge	1

Verwendbare Eingangsquellen	NAMUR-Näherungsinitiatoren (IEC/EN 60947-5-6)
	potenzialfreie Schaltkontakte
	widerstandsbeschaltete Schaltkontakte
Schaltschwelle "0"-Signal Strom	< 1,2 mA (sperrend)
Schaltschwelle "1"-Signal Strom	> 2,1 mA (leitend)
Leitungsfehlererkennung	> 6 mA (Kurzschluss)
	< 0,35 mA (Leitungsbruch)
	ein-/ausschaltbar über DIP-Schalter
Leerlaufspannung	8,2 V DC ±10 %

Ausgangsdaten

Schalten: Relais

Beschreibung des Ausgangs	Ausgang 1: Signalausgang; Ausgang 2: Fehlermeldeausgang oder Signalverdoppler, einstellbar über DIP-Schalter
Kontaktausführung	2 Schließer
Kontaktmaterial	AgNi hartvergoldet
Schaltspannung maximal	250 V AC
	125 V DC
	150 V AC (UL)
	125 V DC (UL)
Einschaltstrom maximal	2 A
Schaltstrom minimal	1 mA (5 V DC)
Einschaltzeit typisch	15 ms
Ausschaltzeit typisch	20 ms
Schaltfrequenz	0,5 Hz (240 V AC / 30 V DC / 2 A)
	10 Hz (ohne Last)

Signal

Anzahl der Ausgänge	2

Anschlussdaten

Anschlussart	Schraubanschluss
Abisolierlänge	12 mm
Schraubengewinde	M3
Leiterquerschnitt starr	0,2 mm² ... 2,5 mm²
Leiterquerschnitt flexibel	0,2 mm² ... 2,5 mm²
Leiterquerschnitt AWG	26 ... 12

Signalisierung

Statusanzeige	LED rot (Fehlermeldungen)
	LED gelb (Relaiszustandsmeldungen)

Maße

Maßzeichnung	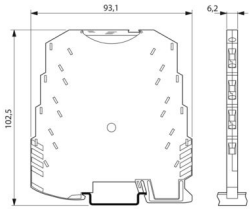
Breite	6,2 mm
Höhe	93,1 mm
Tiefe	101,2 mm

Materialangaben

Farbe	grün (RAL 6021)
Material Gehäuse	PBT
Brandschutz für Schienenfahrzeuge (DIN EN 45545-2) R22	HL 1 - HL 2
Brandschutz für Schienenfahrzeuge (DIN EN 45545-2) R23	HL 1 - HL 2
Brandschutz für Schienenfahrzeuge (DIN EN 45545-2) R24	HL 1 - HL 2

Umwelt- und Lebensdauerbedingungen

Umgebungsbedingungen

Schutzart	IP20
Umgebungstemperatur (Betrieb)	-20 °C ... 65 °C
Umgebungstemperatur (Lagerung/Transport)	-40 °C ... 85 °C
Höhenlage	≤ 2000 m
Zulässige Luftfeuchtigkeit (Betrieb)	5 % ... 95 % (keine Betauung)

Zulassungen

CE

Zertifikat	CE-konform

UKCA

Zertifikat	UKCA-konform

UL, USA / Kanada

Kennzeichnung	UL 508 Recognized
	Class I, Div. 2, Groups A, B, C, D T4

Schiffbau-Zulassung

Zertifikat	DNV GL TAA000020N

Schiffbau-Daten

Temperature	B
Humidity	B
Vibration	B
EMC	A

Enclosure	Required protection according to the Rules shall be provided upon installation on board

EMV-Daten

Elektromagnetische Verträglichkeit	Konformität zur EMV-Richtlinie
Störfestigkeit	EN 61000-6-2
Hinweis	Während der Störbeeinflussung kann es zu geringen Abweichungen kommen.

Störabstrahlung

Normen/Bestimmungen	EN 61000-6-4

Elektromagnetisches HF-Feld

Benennung	Elektromagnetisches HF-Feld
Normen/Bestimmungen	EN 61000-4-3
Bewertungskriterium	A

Schnelle Transienten (Burst)

Benennung	Schnelle transiente Störungen (Burst)
Normen/Bestimmungen	EN 61000-4-4
Bewertungskriterium	A

Leitungsgeführte Beeinflussung

Benennung	Leitungsgeführte Störgrößen
Normen/Bestimmungen	EN 61000-4-6
Bewertungskriterium	A

Normen und Bestimmungen

Galvanische Trennung	Verstärkte Isolierung nach EN 61010-1

Montage

Montageart	Tragschienenmontage
Einbaulage	beliebig

Zeichnungen

Maßzeichnung

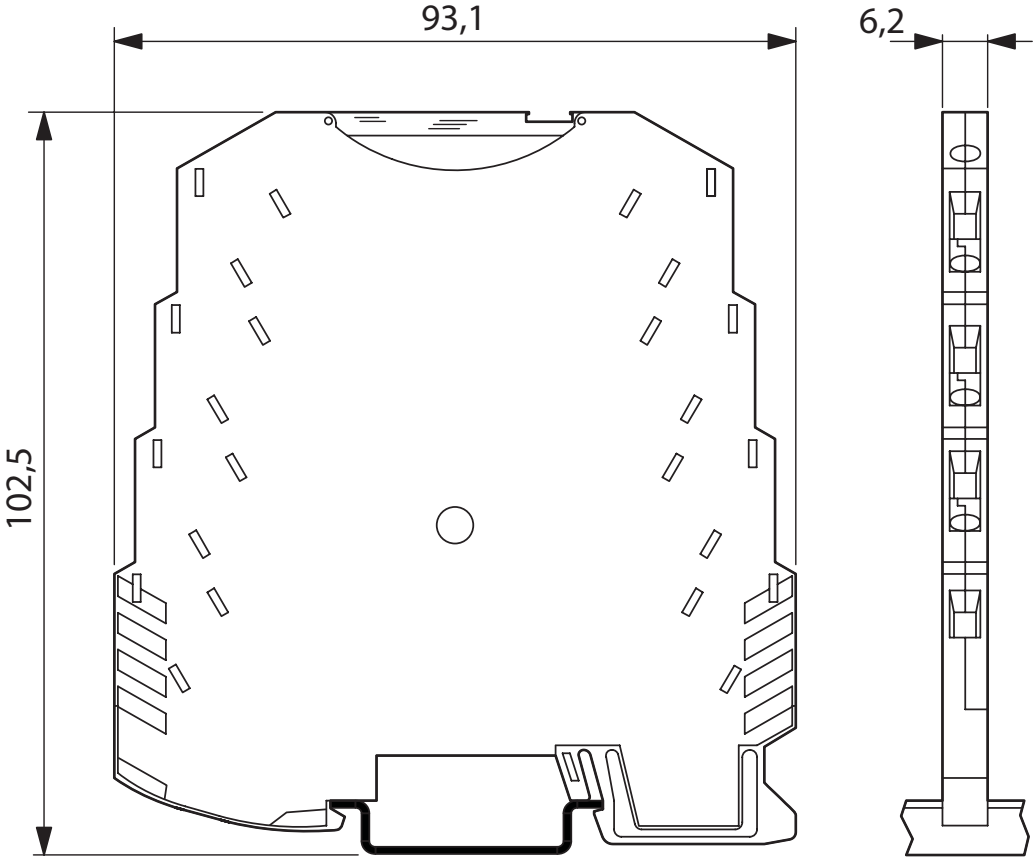

Blockschaltbild

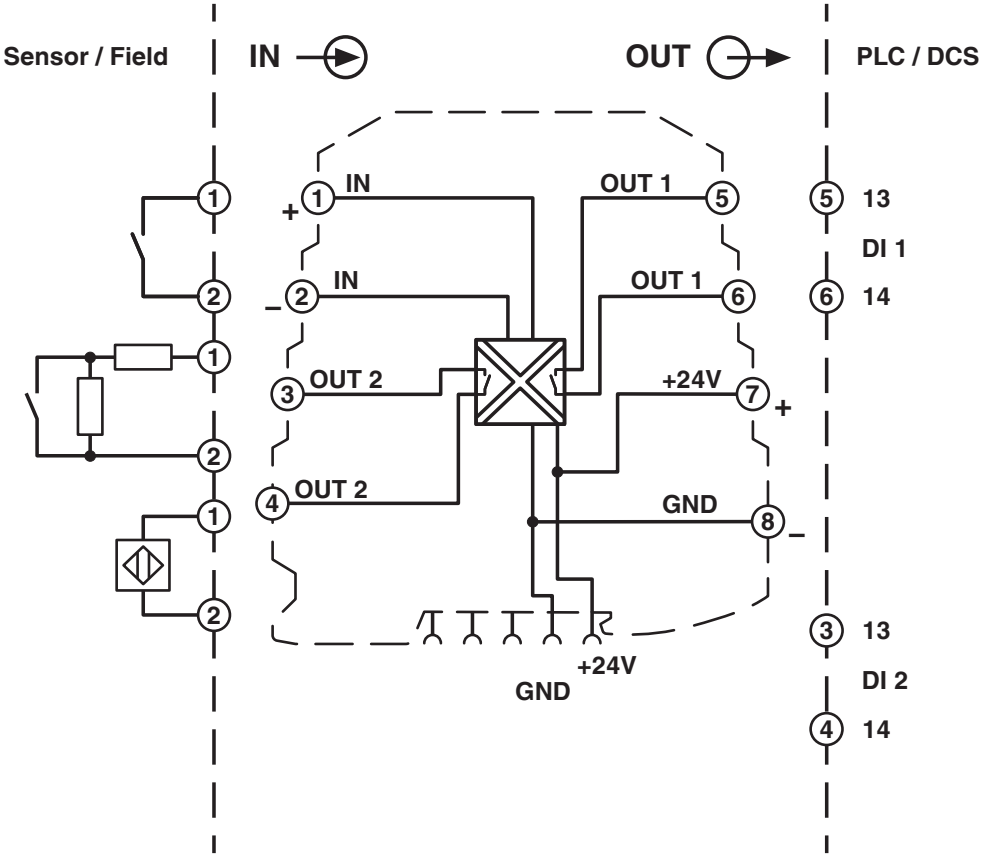

Zulassungen

Zum Herunterladen von Zertifikaten besuchen Sie die Produktdetailseite: https://www.phoenixcontact.com/de/produkte/2864105

cUL Recognized
Zulassungs-ID: E238705

UL Recognized
Zulassungs-ID: E238705

DNV
Zulassungs-ID: TAA000020N

cUL Listed
Zulassungs-ID: E199827

UL Listed
Zulassungs-ID: E199827

Klassifikationen

ECLASS

ECLASS-13.0	27210121
ECLASS-15.0	27210121

ETIM

ETIM 9.0	EC001485

UNSPSC

UNSPSC 21.0	39121000

Environmental product compliance

EU RoHS

Erfüllt die Anforderungen nach RoHS-Richtlinie	Ja
Ausnahmeregelungen soweit bekannt	7(a), 7(c)-I

China RoHS

Environment friendly use period (EFUP)	EFUP-50
	Eine artikelbezogene China RoHS Deklarationstabelle finden Sie im Downloadbereich zum jeweiligen Artikel unter „Herstellererklärung“. Für alle Artikel mit EFUP-E wird keine China RoHS Deklarationstabelle ausgestellt und benötigt.

EU REACH SVHC

Hinweis auf REACH-Kandidatenstoff (CAS-Nr.)	Lead(CAS-Nr.: 7439-92-1)
SCIP	6c6ab73b-1a05-446f-bf21-c6c060b1b5c1

Phoenix Contact 2025 © - Alle Rechte vorbehalten
https://www.phoenixcontact.com

PHOENIX CONTACT Deutschland GmbH
Flachsmarktstraße 8
D-32825 Blomberg
+49 52 35/3-1 20 00
info@phoenixcontact.de