IB IL 24 MUX MA-PAC - Feldmultiplexer

2861205

https://www.phoenixcontact.com/de/produkte/2861205

Bitte beachten Sie, dass die in diesem PDF-Dokument angezeigten Daten aus unserem Online-Katalog generiert wurden. Bitte finden Sie die vollständigen Daten in der Benutzer-Dokumentation. Es gelten unsere Allgemeinen Nutzungsbedingungen für Downloads.

CRA-READY



Inline-Feldmultiplexer, komplett mit Zubehör (Anschlussstecker und Beschriftungsfeld), Konfigurationsfreie Signalübertragung weit entfernter Signale

Produktbeschreibung

Ein Feldmultiplexersystem ist ein einfaches System zur Übertragung von Signalen zwischen zwei räumlich entfernten Stationen. Es ist modular aufgebaut und dient zur Einsparung konventioneller Parallelverkabelung. Ein Feldmultiplexersystem wird aus zwei identischen Feldmultiplexerstatio nen aufgebaut. Der Feldmultiplexer tauscht die Daten mit der Gegenstation über eine Fernbusleitung aus. Der Feldmultiplexer bildet die Zentraleinheit einer Feldmultiplexerstation. An den Feldmultiplexer werden alle benötigten Inline-I/O-Klemmen einer Station angeschlossen.

Ihre Vorteile

- Fernbusanschlüsse in Kupfertechnik (Betrieb über Lichtwellenleiter mittels Schnittstellenkonverter optional möglich)
- Möglichkeit der Einspeisung aller benötigten 24-V-Spannungen einer Feldmultiplexerstation
- Potenzialfreier Alarmausgang (Relaiskontakt vom Typ „Öffner“) zum Anschluss von Warnmeldern
- Bis zu 63 I/O-Klemmen anschließbar
- Bis zu 512 digitale oder 32 analoge I/Os (auch gemischt) anschließbar
- Verbindungsaufbau und Vergleich der I/O-Konfiguration beider Stationen

ELEKTROGERÄTE RÜCKNAHME

Kaufmännische Daten

Artikelnummer	2861205
Verpackungseinheit	1 Stück
Mindestbestellmenge	1 Stück
Verkaufsschlüssel	DN
Produktschlüssel	DRI11M
GTIN	4017918902506
Gewicht pro Stück (inklusive Verpackung)	258,5 g
Gewicht pro Stück (exklusive Verpackung)	212 g
Zolltarifnummer	85389091
Ursprungsland	DE

Technische Daten

Maße

Maßzeichnung	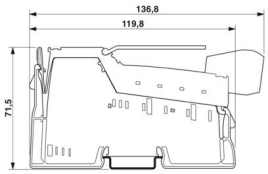
Breite	48,8 mm
Höhe	135 mm
Tiefe	71,5 mm

Hinweise

Hinweis zur Anwendung	Nur für den industriellen Einsatz
Hinweis zur Anwendung	Nach dem derzeitigen Stand bereiten wir das Produkt so vor, dass es ab dem 11.12.2027 die Anforderungen des Cyber Resilience Acts der EU (CRA) auf Basis der aktuell zum CRA verfügbaren Informationen einhalten wird.

Montage

Montageart	Tragschienenmontage

Materialangaben

Farbe (Gehäuse)	grün (RAL 6021)

Schnittstellen

Fernbus

Anschlussart	Inline-Schirmstecker
Übertragungsphysik	RS-485

Inline-Lokalbus

Anschlussart	Inline-Datenrangierer
Übertragungsgeschwindigkeit	500 kbit/s

Systemeigenschaften

Systemgrenzen

Anzahl der anschließbaren Lokalbus-Teilnehmer	32 (ohne zusätzliche Einspeiseklemme, zulässige Gesamtstromaufnahme beachten)
Anzahl der Teilnehmer mit Parameterkanal	0
Anzahl unterstützter Abzweigklemmen mit Fernbusstich	0

Programmierdaten

Registerlänge (Master)	512 Bit

Ausgangsdaten

Relais

Kontaktausführung	Öffner
Kontaktart	potenzialfreie Kontakte
Schaltspannung	typ. 24 V DC
	max. 150 V
	max. 125 V AC
Schaltstrom	max. 1 A
Schaltleistung	max. 30 W
	max. 60 VA

Artikeleigenschaften

Produkttyp	I/O-Komponente
Produktfamilie	Inline
Bauform	modular
Besondere Eigenschaften	Produkt wird auf den Cyber Resilience Act (CRA) vorbereitet

Isolationseigenschaften

Überspannungskategorie	II (IEC 60664-1, EN 60664-1)
Verschmutzungsgrad	2 (IEC 60664-1, EN 60664-1)

Elektrische Eigenschaften

Maximale Verlustleistung bei Nennbedingung	3 W
Schutzbeschaltung	Überspannungsschutz (Segmenteinspeisung, Haupteinspeisung, Feldmultiplexereinspeisung); Eingangsschutzdioden (werden bei dauerhafter Überlastung zerstört)Impulsbelastungen bis 1500 W werden von der Eingangsschutzdiode kurzgeschlossen.
	Verpolschutz (Segmenteinspeisung/Haupteinspeisung); Parallele Verpolschutzdioden; im Fehlerfall bringt der hohe Strom durch die Dioden die vorgeschaltete Schmelzsicherung zum Schmelzen.
	Verpolschutz (Feldmultiplexereinspeisung); Serielle Diode im Zuleitungspfad des Netzteils; im Fehlerfall fließt nur ein geringer Strom. Im Fehlerfall löst keine Sicherung im externen Netzteil aus.

Potenziale: Feldmultiplexereinspeisung U_{MUX}; Aus der Einspeisung U_{MUX} werden die Logikversorgung U_L (7,5 V) und die Analogversorgung U_{ANA} (24 V) erzeugt.

Versorgungsspannung	24 V DC (über Inline-Stecker)
Versorgungsspannungsbereich	19,2 V DC ... 30 V DC (inklusive aller Toleranzen, inklusive Welligkeit)
Stromaufnahme	max. 1,25 A (mit maximaler Anzahl angeschlossener I/O-Klemmen)
	typ. 60 mA (ohne angeschlossene Inline-I/O-Klemmen)

Potenziale: Versorgung der Logik (U_L)

Versorgungsspannung	7,5 V DC ±5 %
Stromversorgung	max. 2 A DC (Derating beachten)

Potenziale: Versorgung der Analogmodule (U_{ANA})

Versorgungsspannung	24 V DC (über Inline-Stecker)
Versorgungsspannungsbereich	19,2 V DC ... 30 V DC (inklusive aller Toleranzen, inklusive Welligkeit)
Stromversorgung	max. 0,5 A DC (Derating beachten)

Potenziale: Versorgung des Hauptkreises (U_M)

Versorgungsspannung	24 V DC (über Potenzialrangierer)
Versorgungsspannungsbereich	19,2 V DC ... 30 V DC (inklusive aller Toleranzen, inklusive Welligkeit)
Stromversorgung	max. 8 A DC (Summe aus U_M + U_S)

Potenziale: Versorgung des Segmentkreises (U_S)

Versorgungsspannung	24 V DC (über Potenzialrangierer)
Versorgungsspannungsbereich	19,2 V DC ... 30 V DC (inklusive aller Toleranzen, inklusive Welligkeit)
Stromversorgung	max. 8 A DC (Summe aus U_M + U_S)

Potenzialtrennung/Isolation der Spannungsbereiche

Prüfspannung: RS-485-Schnittstelle/Versorgungsspannung	500 V AC
Prüfspannung: RS-485-Schnittstelle/Lokalbus	500 V AC

Anschlussdaten

Anschlusstechnik

Benennung Anschluss	Inline-Anschlussstecker

Inline-Anschlussstecker

Anschlussart	Zugfederanschluss
Leiterquerschnitt starr	0,08 mm² ... 1,5 mm²
Leiterquerschnitt flexibel	0,08 mm² ... 1,5 mm²
Leiterquerschnitt AWG	28 ... 16
Abisolierlänge	8 mm

Umwelt- und Lebensdauerbedingungen

Umgebungsbedingungen

Umgebungstemperatur (Betrieb)	-25 °C ... 55 °C
Schutzart	IP20
Luftdruck (Betrieb)	70 kPa ... 106 kPa (bis zu 3000 m üNN)
Luftdruck (Lagerung/Transport)	70 kPa ... 106 kPa (bis zu 3000 m üNN)
Umgebungstemperatur (Lagerung/Transport)	-25 °C ... 85 °C
Zulässige Luftfeuchtigkeit (Betrieb)	10 % ... 95 % (keine Betauung)
Zulässige Luftfeuchtigkeit (Lagerung/Transport)	10 % ... 95 % (keine Betauung)

Mechanische Prüfung

Vibrationsfestigkeit nach EN 60068-2-6/IEC 60068-2-6	2g
Schock nach EN 60068-2-27/IEC 60068-2-27	15g

Normen und Bestimmungen

Schutzklasse	III (IEC 61140, EN 61140, VDE 0140-1)

Zeichnungen

Maßzeichnung

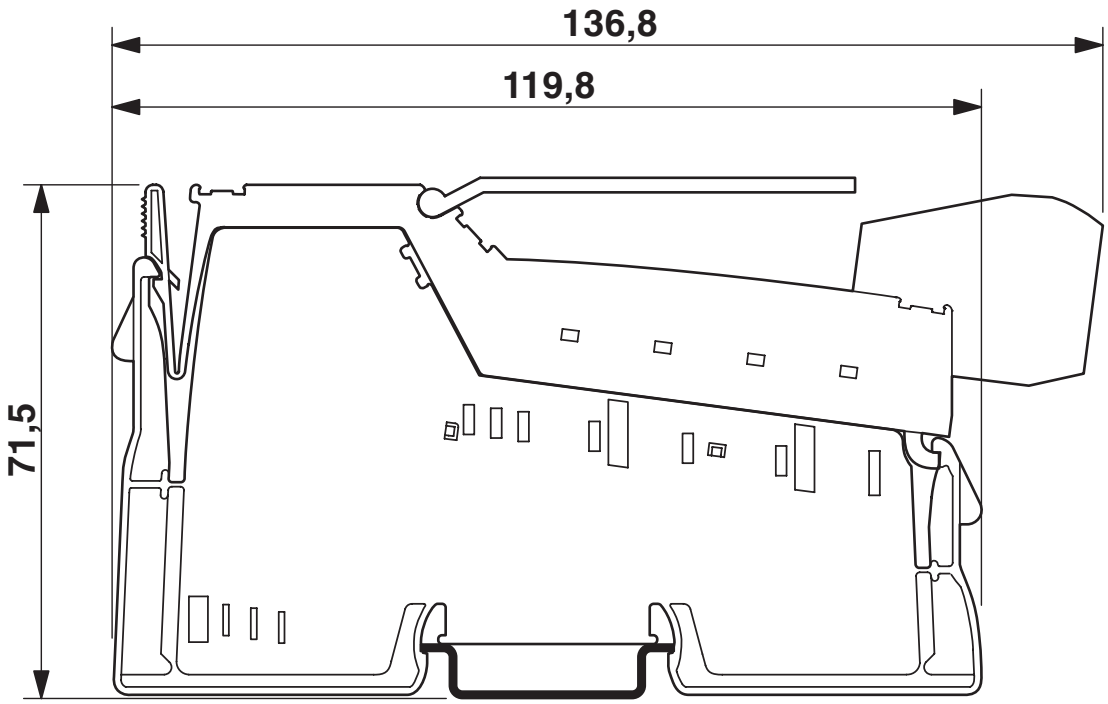

Anschlusszeichnung

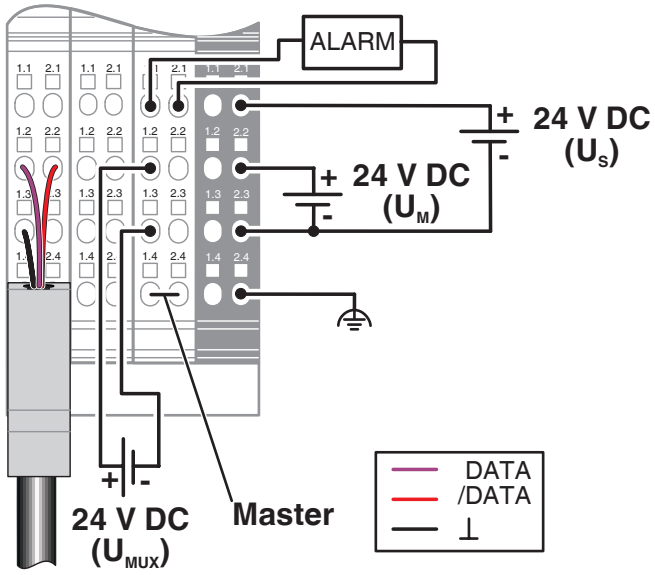

Anschlussbeispiel

Blockschaltbild

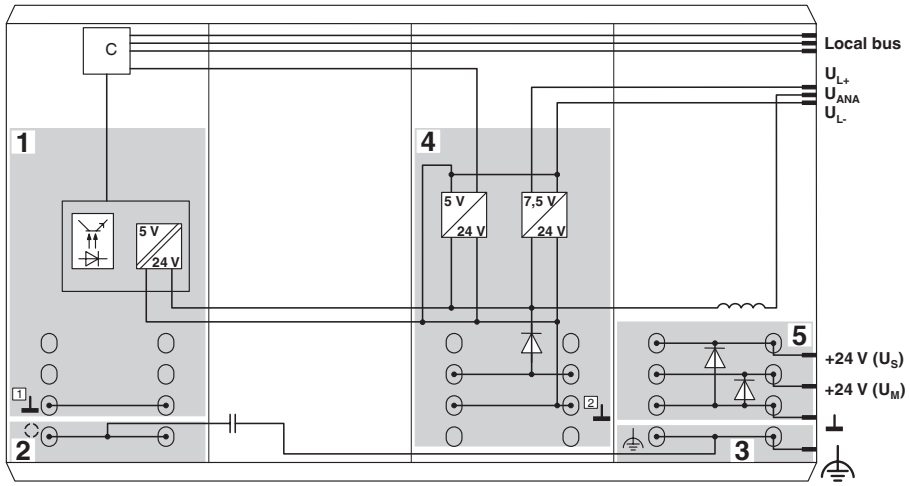

Interne Beschaltung der Klemmpunkte

Zulassungen

Zum Herunterladen von Zertifikaten, besuchen Sie die Produktdetailseite: https://www.phoenixcontact.com/de/produkte/2861205

cULus Recognized
Zulassungs-ID: E140324

cULus Listed
Zulassungs-ID: E199827

Klassifikationen

ECLASS

ECLASS-13.0	27242608
ECLASS-15.0	27242608

ETIM

ETIM 10.0	EC001604

UNSPSC

UNSPSC 21.0	32151600

Environmental product compliance

EU RoHS

Erfüllt die Anforderungen nach RoHS-Richtlinie	Ja
Ausnahmeregelungen soweit bekannt	7(a), 7(c)-I

China RoHS

Environment friendly use period (EFUP)	EFUP-50
	Eine artikelbezogene China RoHS Deklarationstabelle finden Sie im Downloadbereich zum jeweiligen Artikel unter „Herstellererklärung“. Für alle Artikel mit EFUP-E wird keine China RoHS Deklarationstabelle ausgestellt und benötigt.

EU REACH SVHC

Hinweis auf REACH-Kandidatenstoff (CAS-Nr.)	Lead(CAS-Nr.: 7439-92-1)
SCIP	d3fdeb6a-6ef6-4be6-8499-fe25d611eb53

EF3.1 Klimawandel

CO2e kg	5,28 kg CO2e

Phoenix Contact 2026 © - Alle Rechte vorbehalten
https://www.phoenixcontact.com

PHOENIX CONTACT Deutschland GmbH
Flachsmarktstraße 8
D-32825 Blomberg
+49 52 35/3-1 20 00
info@phoenixcontact.de