PT 2+1-S-48DC-ST - Überspannungsschutzstecker Typ 3

2839648

https://www.phoenixcontact.com/de/produkte/2839648

Bitte beachten Sie, dass die in diesem PDF-Dokument angezeigten Daten aus unserem Online-Katalog generiert wurden. Bitte finden Sie die vollständigen Daten in der Benutzer-Dokumentation. Es gelten unsere Allgemeinen Nutzungsbedingungen für Downloads.



Schutzstecker PT mit Überspannungsgeräteschutz für Stromversorgungen, optische Defektanzeige. Nennspannung: 48 V AC

Ihre Vorteile

- Einfaches Prüfen und Dokumentieren mit CHECKMASTER 2 dank steckbarer Schutzmodule
- Hoher Wartungskomfort durch 2-teiligen Aufbau
- Einfache Auswahl für jede Anforderung im MSR-Bereich dank komplettem Portfolio
- Keine Beeinflussung des Signals bei Wartungsarbeiten dank impedanzneutralem Stecken und Ziehen der Schutzstecker

ELEKTROGERÄTE RÜCKNAHME

Kaufmännische Daten

Artikelnummer	2839648
Verpackungseinheit	10 Stück
Mindestbestellmenge	10 Stück
Verkaufsschlüssel	CA
Produktschlüssel	CL1411
GTIN	4017918193713
Gewicht pro Stück (inklusive Verpackung)	22,68 g
Gewicht pro Stück (exklusive Verpackung)	20,213 g
Zolltarifnummer	85363030
Ursprungsland	DE

PT 2+1-S-48DC-ST - Überspannungsschutzstecker Typ 3

2839648

https://www.phoenixcontact.com/de/produkte/2839648

Technische Daten

Artikeleigenschaften

Produkttyp	Geräteschutz
Produktfamilie	PLUGTRAB PT
Stromversorgungssystem IEC	DC
Bauform	Stecker
Polzahl	2
Meldung Überspannungsschutz defekt	optisch

Isolationseigenschaften

Überspannungskategorie	III
Verschmutzungsgrad	2
Ableiter prüfbar mit CHECKMASTER ab Softwarerevision:	ab SW-Rev. 1.00
IEC-Prüfklasse	III
	T3
EN Type	T3
Anzahl der Ports	One

Maße

Maßzeichnung	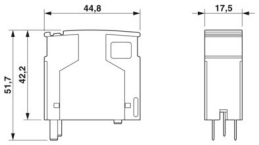
Breite	17,5 mm
Höhe	44,8 mm
Tiefe	51,7 mm
Teilungseinheit	1 TE
Breite Komplettmodul	17,7 mm
Höhe Komplettmodul	90 mm
Tiefe Komplettmodul	65,5 mm

Materialangaben

Farbe	schwarz (RAL 9005)
Brennbarkeitsklasse nach UL 94	V-0
CTI-Wert des Materials	600
Isolierstoff	PA 6.6
Material Gehäuse	PA 6.6

Schutzschaltung

Schutzpfade	L-N
	L-PE
	N-PE

	(L+) - (L-)
	(L+/L-) - PE
Wirkungsrichtung	1L-N & N-PE
Nennspannung U_N	48 V DC
Höchste Dauerspannung U_C	60 V DC
Nennlaststrom I_L	26 A (30 °C)
Schutzleiterstrom I_{PE}	≤ 10 µA
Nennableitstoßstrom I_n (8/20) µs	500 A
Kombinierter Stoß U_{OC}	1 kV (2 Ω)
	1 kV (2 Ω)
Schutzpegel U_p	≤ 120 V
Ansprechzeit t_A (L-N)	≤ 1 ns
Ansprechzeit t_A (L-PE)	≤ 1 ns
Kurzschlussfestigkeit I_{SCCR}	200 A (ohne Vorsicherung bei U_C)
Maximale Vorsicherung bei Durchgangsverdrahtung	25 A (gG)
Maximale Vorsicherung bei Stichleitungsverdrahtung	50 A (gG)

Umwelt- und Lebensdauerbedingungen

Umgebungsbedingungen

Schutzart	IP20
Umgebungstemperatur (Betrieb)	-40 °C ... 80 °C
Umgebungstemperatur (Lagerung/Transport)	-40 °C ... 80 °C
Höhenlage	≤ 2000 m (amsl)
Zulässige Luftfeuchtigkeit (Betrieb)	5 % ... 95 %

Normen und Bestimmungen

Normen/Bestimmungen	EN 61643-11
Hinweis	2012
Normen/Bestimmungen	IEC 61643-11
Hinweis	2011

Montage

Montageart	auf Basiselement

Zeichnungen

Maßzeichnung

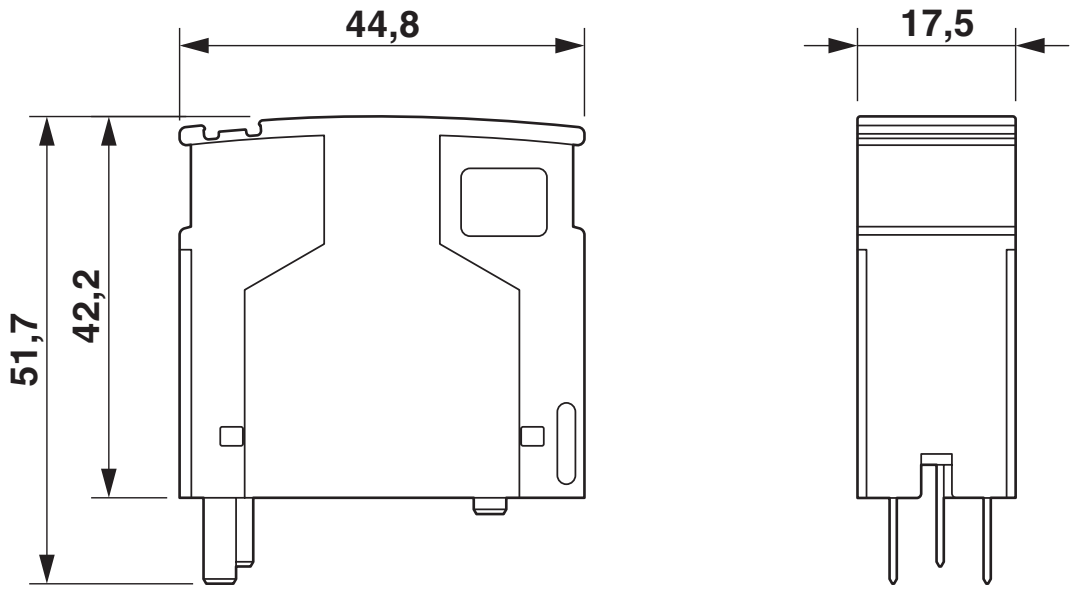

Schaltplan

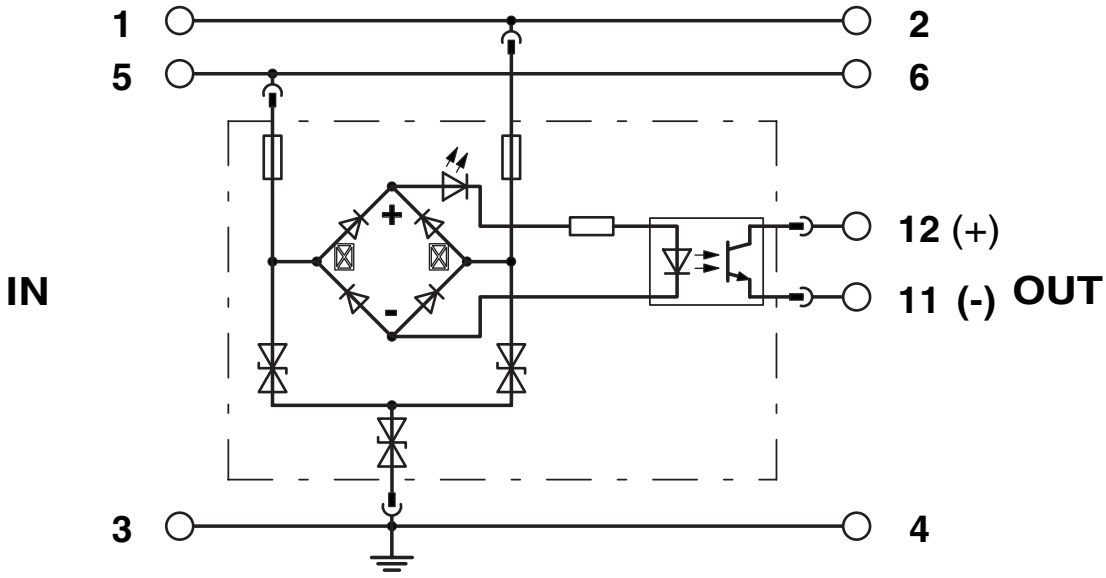

Klassifikationen

ECLASS

ECLASS-13.0	27171203
ECLASS-15.0	27171203

ETIM

ETIM 10.0	EC000942

UNSPSC

UNSPSC 21.0	39121600

Environmental product compliance

EU RoHS

Erfüllt die Anforderungen nach RoHS-Richtlinie	Ja
Ausnahmeregelungen soweit bekannt	7(a), 7(c)-I

China RoHS

Environment friendly use period (EFUP)	EFUP-50
	Eine artikelbezogene China RoHS Deklarationstabelle finden Sie im Downloadbereich zum jeweiligen Artikel unter „Herstellererklärung“. Für alle Artikel mit EFUP-E wird keine China RoHS Deklarationstabelle ausgestellt und benötigt.

EU REACH SVHC

Hinweis auf REACH-Kandidatenstoff (CAS-Nr.)	Hexahydromethylphthalic anhydride(CAS-Nr.: Nicht zutreffend)
	Lead(CAS-Nr.: 7439-92-1)
SCIP	f0f4c759-074a-471f-853a-6aced60c743b

EF3.1 Klimawandel

CO2e kg	1,53 kg CO2e

Phoenix Contact 2026 © - Alle Rechte vorbehalten
https://www.phoenixcontact.com

PHOENIX CONTACT Deutschland GmbH
Flachsmarktstraße 8
D-32825 Blomberg
+49 52 35/3-1 20 00
info@phoenixcontact.de