ST-REL4-KG 24/21-21 - Relaisstecker

2823308

https://www.phoenixcontact.com/de/produkte/2823308

Bitte beachten Sie, dass die in diesem PDF-Dokument angezeigten Daten aus unserem Online-Katalog generiert wurden. Bitte finden Sie die vollständigen Daten in der Benutzer-Dokumentation. Es gelten unsere Allgemeinen Nutzungsbedingungen für Downloads.

Relaisstecker, bestückt mit Kleinschaltrelais, Kontakte (AgNi): mittlere bis große Leistungen, 2 Wechsler, Eingangsspannung 24 V AC/DC, mit Leuchtanzeige, steckbar auf Grundklemmenblöcke

Kaufmännische Daten

Artikelnummer	2823308
Verpackungseinheit	10 Stück
Mindestbestellmenge	1 Stück
Verkaufsschlüssel	G1 - Relais
Produktschlüssel	DK61B2
GTIN	4017918077334
Gewicht pro Stück (inklusive Verpackung)	46,31 g
Gewicht pro Stück (exklusive Verpackung)	46,31 g
Zolltarifnummer	85364190
Ursprungsland	DE

Technische Daten

Artikeleigenschaften

Produkttyp	Relaismodul
Betriebsart	100 % ED
Lebensdauer mechanisch	ca. 2x 10^7 Schaltspiele

Datenpflegestand

Datum letzte Datenpflege	03.07.2025

Elektrische Eigenschaften

Maximale Verlustleistung bei Nennbedingung	0,41 W
Prüfspannung (Wicklung/Kontakt)	2,5 kV AC (50 Hz, 1 min., Wicklung/Kontakt)
Prüfspannung (Wechsler/Wechsler)	1 kV AC (50 Hz, 1 min., Wechsler/Wechsler)

Eingangsdaten

Erregerseite

Eingangsnennspannung U_N	24 V AC/DC
Eingangsspannungsbereich	19,2 V AC/DC ... 26,4 V AC/DC (20 °C)
Schaltverhalten des Antriebs	monostabil
Antrieb (Polung)	gepolt
Typischer Eingangsstrom bei U_N	17 mA
Ansprechzeit typisch	9 ms (bei DC)
Rückfallzeit typisch	10 ms (bei DC)
Schutzbeschaltung	Brückengleichrichter, Varistor
Betriebsspannungsanzeige	ja

Ausgangsdaten

Schalten

Kontaktausführung	2 Wechsler
Art des Schaltkontaktes	Einfachkontakt
Kontaktmaterial	AgNi
Schaltspannung maximal	250 V AC/DC
Grenzdauerstrom	3 A
Einschaltstrom maximal	5 A
Abschaltleistung (ohmsche Last) maximal	70 W (bei 24 V DC)
	85 W (bei 48 V DC)
	60 W (bei 60 V DC)
	40 W (bei 110 V DC)
	60 W (bei 220 V DC)
	750 VA (bei 250 V AC)

Maße

Breite	27 mm
Höhe	33 mm
Tiefe	66,5 mm

Materialangaben

Farbe	grün (RAL 6021)

Umwelt- und Lebensdauerbedingungen

Umgebungsbedingungen

Umgebungstemperatur (Betrieb)	-20 °C ... 50 °C
Umgebungstemperatur (Lagerung/Transport)	-20 °C ... 70 °C

Normen und Bestimmungen

Normen/Bestimmungen	DIN VDE 0110b, Gr. C für 250 V AC
	IEC 60255/DIN VDE 0435 (in relevanten Teilen)
	DIN EN 50178/VDE 0160 (in relevanten Teilen)
	EN 60730/DIN VDE 0631
	DIN VDE 0160 (in relevanten Teilen)

Montage

Montageart	Steckmontage

Zeichnungen

Schaltplan

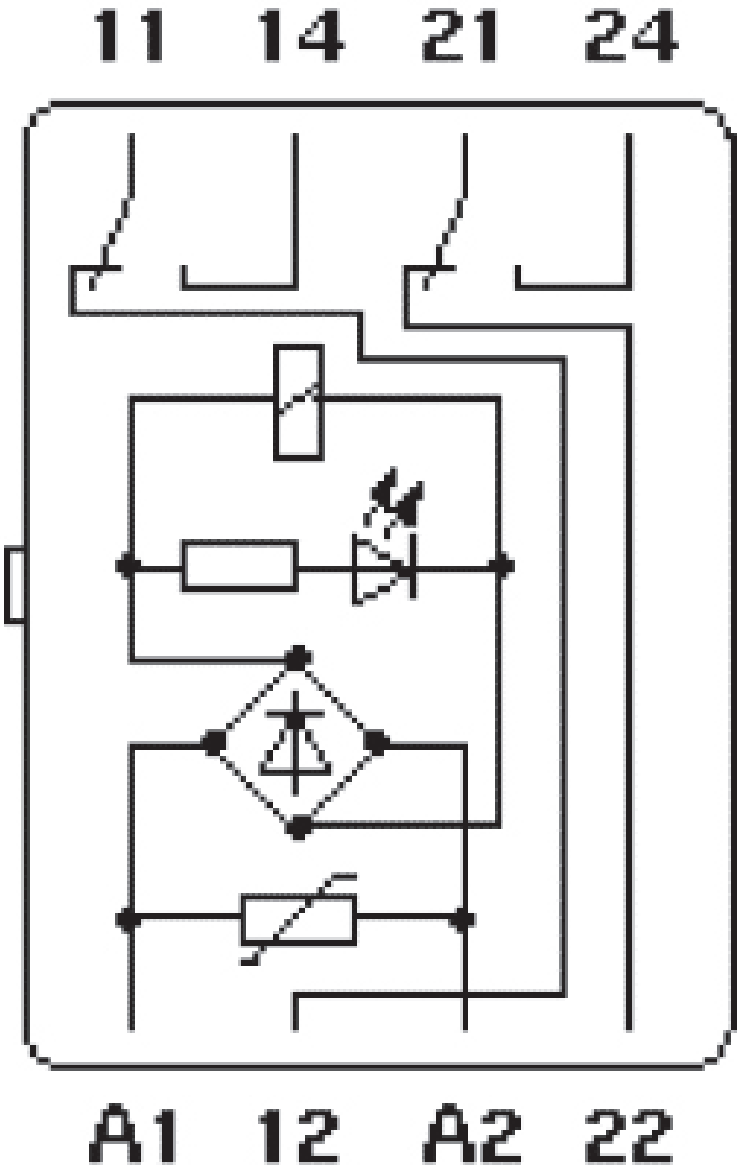

Zulassungen

Zum Herunterladen von Zertifikaten besuchen Sie die Produktdetailseite: https://www.phoenixcontact.com/de/produkte/2823308

EAC
Zulassungs-ID: RU*C-DE.*08.B.00010

Klassifikationen

ECLASS

ECLASS-13.0	27371601
ECLASS-15.0	27371601

ETIM

ETIM 9.0	EC001437

UNSPSC

UNSPSC 21.0	39122300

Environmental product compliance

EU RoHS

Erfüllt die Anforderungen nach RoHS-Richtlinie	Ja
Ausnahmeregelungen soweit bekannt	7(a), 7(c)-I

China RoHS

Environment friendly use period (EFUP)	EFUP-50
	Eine artikelbezogene China RoHS Deklarationstabelle finden Sie im Downloadbereich zum jeweiligen Artikel unter „Herstellererklärung“. Für alle Artikel mit EFUP-E wird keine China RoHS Deklarationstabelle ausgestellt und benötigt.

EU REACH SVHC

Hinweis auf REACH-Kandidatenstoff (CAS-Nr.)	Lead(CAS-Nr.: 7439-92-1)
SCIP	16718a69-7c09-4042-a7e0-90652f4d609d

Phoenix Contact 2025 © - Alle Rechte vorbehalten
https://www.phoenixcontact.com

PHOENIX CONTACT Deutschland GmbH
Flachsmarktstraße 8
D-32825 Blomberg
+49 52 35/3-1 20 00
info@phoenixcontact.de