FLT 50 N/PE CTRL-4.0 - Kombiableiter Typ 1+2

2801637

https://www.phoenixcontact.com/de/produkte/2801637

Bitte beachten Sie, dass die in diesem PDF-Dokument angezeigten Daten aus unserem Online-Katalog generiert wurden. Bitte finden Sie die vollständigen Daten in der Benutzer-Dokumentation. Es gelten unsere Allgemeinen Nutzungsbedingungen für Downloads.

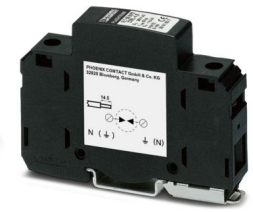

Blitzstromableiter mit gekapselter N-PE-Funkenstrecke und Zündelektronik, 1-kanalig. Schutzpegel 4 kV. Gehäusebreite: 17,5 mm (1TE)

Kaufmännische Daten

Artikelnummer	2801637
Verpackungseinheit	1 Stück
Mindestbestellmenge	1 Stück
Verkaufsschlüssel	CA
Produktschlüssel	CL1122
GTIN	4046356909471
Gewicht pro Stück (inklusive Verpackung)	188,3 g
Gewicht pro Stück (exklusive Verpackung)	188 g
Zolltarifnummer	85363030
Ursprungsland	IN

Technische Daten

Hinweise

Allgemein

Hinweis	100 % Ansprechstoßspannung (1,2/50) µs ≤ 1,5 kV

Artikeleigenschaften

Produkttyp	Kombiableiter
IEC-Prüfklasse	I
	T1
EN Type	T1
Stromversorgungssystem IEC	TT
	TN-S
Bauform	Tragschienenmodul einteilig
Polzahl	1
Meldung Überspannungsschutz defekt	keine
Anzahl der Ports	One

Isolationseigenschaften

Überspannungskategorie	III
Verschmutzungsgrad	2

Elektrische Eigenschaften

Nennfrequenz f_N	50 Hz (60 Hz)

Anschlussdaten

Anschlussart	Schraubklemmen
Schraubengewinde	M5
Anzugsdrehmoment	4,5 Nm
Abisolierlänge	14,5 mm
Leiterquerschnitt flexibel	2,5 mm² ... 25 mm²
Leiterquerschnitt starr	2,5 mm² ... 35 mm²
Leiterquerschnitt AWG	6 ... 2

Maße

Maßzeichnung	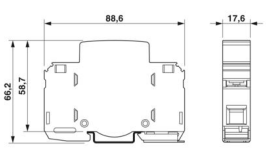
Breite	17,6 mm
Höhe	88,6 mm
Tiefe	66,2 mm

Teilungseinheit	1 TE

Materialangaben

Farbe	schwarz (RAL 9005)
Brennbarkeitsklasse nach UL 94	V-0
CTI-Wert des Materials	600
Isolierstoff	PA 6.6
Materialgruppe	I
Material Gehäuse	PA 6.6

Mechanische Eigenschaften

Mechanische Daten

Offene Seitenwand	Nein

Schutzschaltung

Schutzpfade	N-PE
Wirkungsrichtung	N-PE
Nennspannung U_N	230/400 V AC (TN - only N-PE)
	230/400 V AC (TT - only N-PE)
Nennfrequenz f_N	50 Hz (60 Hz)
Höchste Dauerspannung U_C	260 V AC
Nennlaststrom I_L	80 A
Schutzleiterstrom I_{PE}	≤ 0,5 mA
Standby-Leistungsaufnahme P_C	≤ 130 mVA
Nennableitstoßstrom I_n (8/20) µs	50 kA
Blitzprüfstrom (10/350) µs, Ladung	25 As
Blitzprüfstrom (10/350) µs, spezifische Energie	625 kJ/Ω
Blitzprüfstrom (10/350) µs, Stromscheitelwert I_{imp}	50 kA
Folgestromlöschfähigkeit I_{fi}	100 A (260 V AC)
Schutzpegel U_p	≤ 4 kV
Ansprechstoßspannung bei 6 kV (1,2/50) µs	≤ 4 kV
TOV-Verhalten bei U_T	1200 V AC (200 ms / withstand mode)
Ansprechzeit t_A	≤ 100 ns

Umwelt- und Lebensdauerbedingungen

Umgebungsbedingungen

Schutzart	IP20 (nur bei Benutzung aller Klemmstellen)
Umgebungstemperatur (Betrieb)	-40 °C ... 85 °C
Umgebungstemperatur (Lagerung/Transport)	-40 °C ... 85 °C
Höhenlage	≤ 2000 m (amsl)
Zulässige Luftfeuchtigkeit (Betrieb)	5 % ... 95 %

Normen und Bestimmungen

Normen/Bestimmungen	IEC 61643-11

Hinweis	2011
Normen/Bestimmungen	EN 61643-11
Hinweis	2012

Montage

Montageart	Tragschiene: 35 mm

Zeichnungen

Maßzeichnung

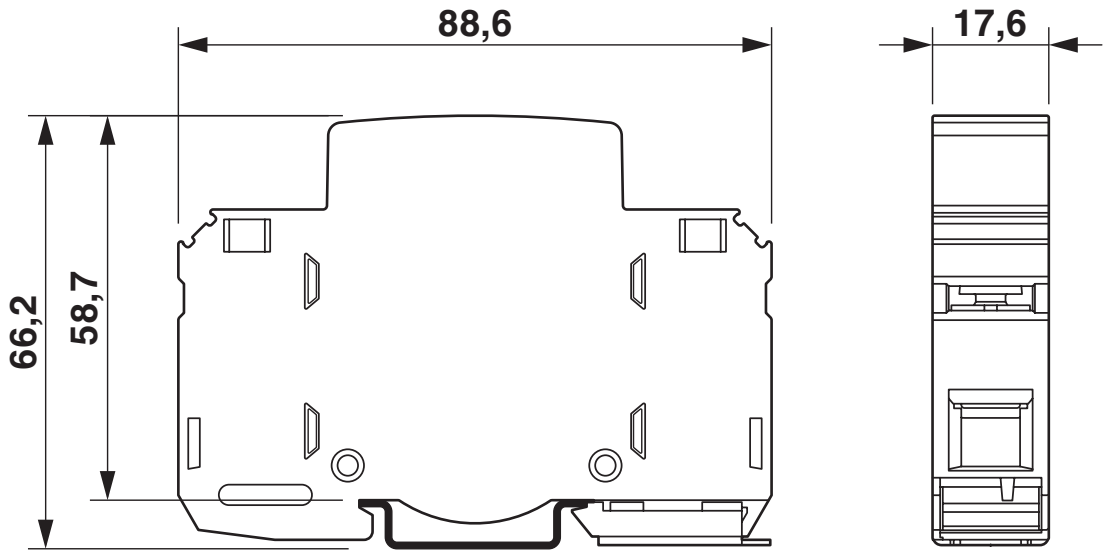

Schaltplan

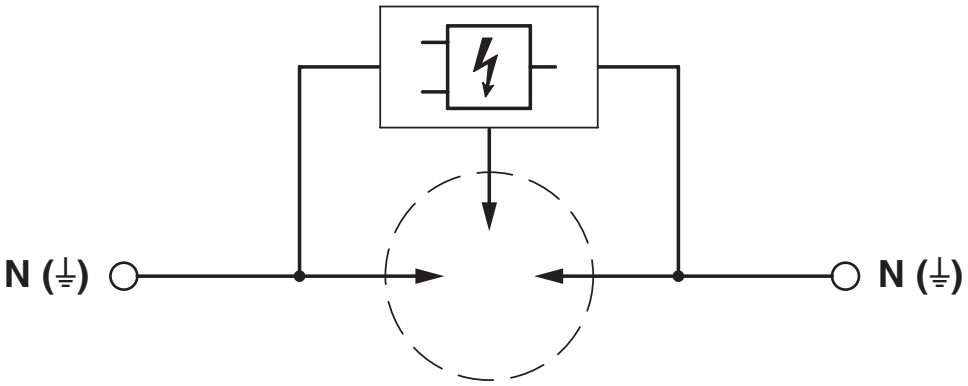

Klassifikationen

ECLASS

ECLASS-13.0	27171201

ETIM

ETIM 9.0	EC000381

UNSPSC

UNSPSC 21.0	39121600

Environmental product compliance

EU RoHS

Erfüllt die Anforderungen nach RoHS-Richtlinie	Ja, Keine Ausnahmeregelungen

China RoHS

Environment friendly use period (EFUP)	EFUP-E
	Keine Gefahrstoffe über den Grenzwerten

EU REACH SVHC

Hinweis auf REACH-Kandidatenstoff (CAS-Nr.)	Kein Stoff mit einem Massenanteil von mehr als 0,1 %

Phoenix Contact 2026 © - Alle Rechte vorbehalten
https://www.phoenixcontact.com

PHOENIX CONTACT Deutschland GmbH
Flachsmarktstraße 8
D-32825 Blomberg
+49 52 35/3-1 20 00
info@phoenixcontact.de