VAL-MS-T1/T2 600DC-PV-ST - Überspannungsschutzstecker Typ 1/2

2801165

https://www.phoenixcontact.com/de/produkte/2801165

Bitte beachten Sie, dass die in diesem PDF-Dokument angezeigten Daten aus unserem Online-Katalog generiert wurden. Bitte finden Sie die vollständigen Daten in der Benutzer-Dokumentation. Es gelten unsere Allgemeinen Nutzungsbedingungen für Downloads.



Ersatzstecker für PV-Ableiterkombinationen der Produktfamilie VAL-MS-T1/T2 600DC-PV-...

Kaufmännische Daten

Artikelnummer	2801165
Verpackungseinheit	1 Stück
Mindestbestellmenge	1 Stück
Verkaufsschlüssel	CA
Produktschlüssel	CL1152
GTIN	4046356714280
Gewicht pro Stück (inklusive Verpackung)	82,3 g
Gewicht pro Stück (exklusive Verpackung)	57,42 g
Zolltarifnummer	85363030
Ursprungsland	DE

VAL-MS-T1/T2 600DC-PV-ST - Überspannungsschutzstecker Typ 1/2

2801165

https://www.phoenixcontact.com/de/produkte/2801165

Technische Daten

Artikeleigenschaften

Produkttyp	Ersatzstecker
Produktfamilie	VALVETRAB MS
IEC-Prüfklasse	PV I / II
	PV T1 / T2
EN Type	T1 / T2
Stromversorgungssystem IEC	DC
Bauform	Stecker
Einbauort	Innenraum
Einbauort der Abtrennvorrichtung	Intern
Zugänglichkeit	Zugänglich
End-of-Life-Modus	OCFM (Abtrennfehlerverhalten)
Meldung Überspannungsschutz defekt	optisch

Isolationseigenschaften

Überspannungskategorie	III
Verschmutzungsgrad	2

Anschlussdaten

Anschlussart	steckbar

Maße

Maßzeichnung	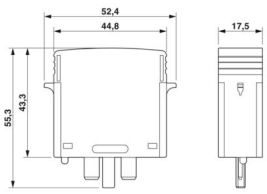
Breite	17,5 mm
Höhe	52,4 mm
Tiefe	55,3 mm
Teilungseinheit	1 TE

Materialangaben

Farbe	schwarz (RAL 9005)
Brennbarkeitsklasse nach UL 94	V-0
CTI-Wert des Materials	600
Isolierstoff	PA 6.6-FR
Materialgruppe	I
Material Gehäuse	PA 6.6-FR

Schutzschaltung

Wirkungsrichtung	(L+)-PE & (L-)-PE & (L+)-(L-)
Standby-Leistungsaufnahme P_C	≤ 10 mVA
Nennableitstoßstrom I_n (8/20) µs	15 kA
Maximaler Ableitstoßstrom I_{max} (8/20) µs	40 kA
Blitzprüfstrom (10/350) µs, Ladung	2,5 As
Blitzprüfstrom (10/350) µs, spezifische Energie	6,25 kJ/Ω
Blitzprüfstrom (10/350) µs, Stromscheitelwert I_{imp}	5 kA
Schutzpegel U_p	≤ 1,4 kV
Restspannung U_{res}	≤ 1,4 kV (bei I_n)
	≤ 1,1 kV (bei 5 kA)
	≤ 1,2 kV (bei 10 kA)
	≤ 1,5 kV (bei 20 kA)
	≤ 1,6 kV (bei 30 kA)
	≤ 1,8 kV (bei 40 kA)
Ansprechzeit t_A	≤ 25 ns

Schutzschaltung Gleichspannungsseite (DC)

Höchste Dauerspannung U_{CPV}	360 V DC
Kurzschlussfestigkeit I_{SCPV}	2000 A
Leerlaufspannung U_{OCSTC}	≤ 300 V DC
Maximaler Ableitstoßstrom I_{max} (8/20) µs	40 kA
Ansprechzeit t_A	≤ 25 ns
Blitzprüfstrom (10/350) µs, Ladung	2,5 As
Blitzprüfstrom (10/350) µs, spezifische Energie	6,25 kJ/Ω
Blitzprüfstrom (10/350) µs, Stromscheitelwert I_{imp}	5 kA
Isolationswiderstand R_{iso}	> 5 GΩ (bei 500 V DC)
Nennableitstoßstrom I_n (8/20) µs	15 kA
Dauerbetriebsstrom I_{CPV}	< 20 µA
Höchste Dauerspannung U_{CPV}	360 V DC
Kurzschlussfestigkeit I_{SCPV}	2000 A
Restspannung U_{res}	≤ 1,4 kV (bei I_n)
	≤ 1,1 kV (bei 5 kA)
	≤ 1,2 kV (bei 10 kA)
	≤ 1,5 kV (bei 20 kA)
	≤ 1,6 kV (bei 30 kA)
	≤ 1,8 kV (bei 40 kA)
Schutzpegel U_p	≤ 1,4 kV
Standby-Leistungsaufnahme P_C	≤ 10 mVA

Umwelt- und Lebensdauerbedingungen

Umgebungsbedingungen

Schutzart	IP20
Umgebungstemperatur (Betrieb)	-40 °C ... 80 °C
Umgebungstemperatur (Lagerung/Transport)	-40 °C ... 80 °C
Höhenlage	≤ 2000 m (amsl)
Zulässige Luftfeuchtigkeit (Betrieb)	5 % ... 95 %
Schock (Betrieb)	60g (Halbsinus / 11 ms / 3x ±X, ±Y, ±Z)
Vibration (Betrieb)	7,5g (5-500 Hz / 2,5 h / XYZ)

Zulassungen

UL-Spezifikationen

Maximale Dauerspannung MCOV	800 V DC
Kurzschlussfestigkeit (SCCR)	50 kA
Nennspannungsschutz VPR	2 kV
Nennableitstoßstrom I_n	20 kA
Schutzpfade	(L+) - (L-)
	(L+) - G
	(L-) - G
Nennspannung	800 V DC
Energieverteilungssystem	DC PV
SPD Typ	1CA

Normen und Bestimmungen

EN 61643-31

Normen/Bestimmungen	EN 61643-31
Hinweis	2019
Normen/Bestimmungen	IEC 61643-31
Hinweis	2018

Montage

Montageart	auf Basiselement

Zeichnungen

Maßzeichnung

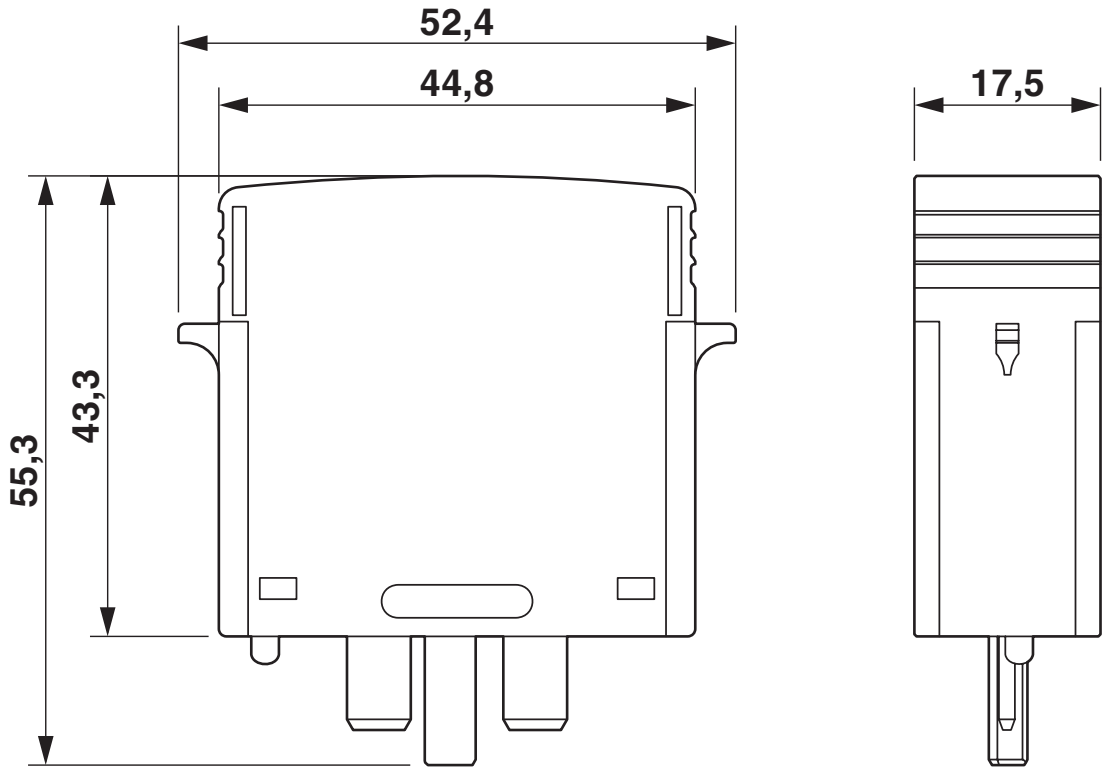

Schaltplan



Zulassungen

Zum Herunterladen von Zertifikaten, besuchen Sie die Produktdetailseite: https://www.phoenixcontact.com/de/produkte/2801165

cUL Recognized
Zulassungs-ID: FILE E 330181

UL Recognized
Zulassungs-ID: FILE E 330181

KEMA-KEUR
Zulassungs-ID: 71-123544 REV.3

IECEE CB Scheme
Zulassungs-ID: NL-81006/A1

CCA
Zulassungs-ID: NTR-NL 7937

UAE-RoHS
Zulassungs-ID: 23-10-88705

Klassifikationen

ECLASS

ECLASS-13.0	27171492
ECLASS-15.0	27171492

ETIM

ETIM 10.0	EC002496

UNSPSC

UNSPSC 21.0	39121620

Environmental product compliance

EU RoHS

Erfüllt die Anforderungen nach RoHS-Richtlinie	Ja, Keine Ausnahmeregelungen

China RoHS

Environment friendly use period (EFUP)	EFUP-E
	Keine Gefahrstoffe über den Grenzwerten

EU REACH SVHC

Hinweis auf REACH-Kandidatenstoff (CAS-Nr.)	Kein Stoff mit einem Massenanteil von mehr als 0,1 %

EF3.1 Klimawandel

CO2e kg	2,138 kg CO2e

Phoenix Contact 2026 © - Alle Rechte vorbehalten
https://www.phoenixcontact.com

PHOENIX CONTACT Deutschland GmbH
Flachsmarktstraße 8
D-32825 Blomberg
+49 52 35/3-1 20 00
info@phoenixcontact.de