CB PT BRIDGE - Brücke

2801014

https://www.phoenixcontact.com/de/produkte/2801014

Bitte beachten Sie, dass die in diesem PDF-Dokument angezeigten Daten aus unserem Online-Katalog generiert wurden. Bitte finden Sie die vollständigen Daten in der Benutzer-Dokumentation. Es gelten unsere Allgemeinen Nutzungsbedingungen für Downloads.

Brückenstecker zur Überbrückung der Kontakte 1 nach 2 für CB-Basiselemente

Kaufmännische Daten

Artikelnummer	2801014
Verpackungseinheit	1 Stück
Mindestbestellmenge	1 Stück
Verkaufsschlüssel	L1 - Schutzschalter
Produktschlüssel	CLA19Z
GTIN	4046356690621
Gewicht pro Stück (inklusive Verpackung)	19,84 g
Gewicht pro Stück (exklusive Verpackung)	19,84 g
Zolltarifnummer	85363010
Ursprungsland	DE

Technische Daten

Artikeleigenschaften

Produkttyp	Brücke
Bauform	Stecker
Polzahl	1
Anzahl der Kanäle	1

Elektrische Eigenschaften

Allgemein

Bemessungsspannung	277 V AC
	80 V DC
Bemessungsstrom I_N	16 A (maximal)

Anschlussdaten

Anschlussart	Flachsteckanschluss

Maße

Breite	12,3 mm
Höhe	45 mm
Tiefe	52 mm

Materialangaben

Farbe	grau (RAL 7042)
	schwarz (RAL 9005)

Mechanische Eigenschaften

Mechanische Daten

Offene Seitenwand	Nein

Umwelt- und Lebensdauerbedingungen

Umgebungsbedingungen

Schutzart	IP30 (Betätigungsbereich)
Umgebungstemperatur (Betrieb)	-30 °C ... 60 °C
Umgebungstemperatur (Lagerung/Transport)	-40 °C ... 80 °C

Montage

Montageart	auf Basiselement

Zeichnungen

Applikationszeichnung

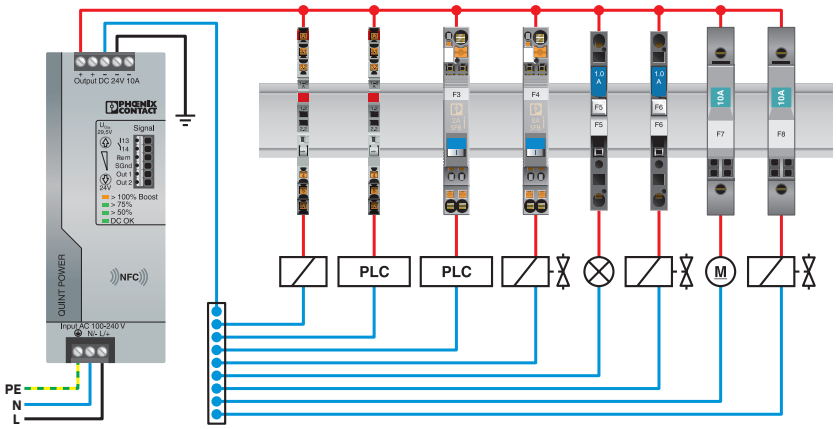

Klassifikationen

ECLASS

ECLASS-13.0	27250303
ECLASS-15.0	27250303

ETIM

ETIM 9.0	EC000489

UNSPSC

UNSPSC 21.0	39121400

Environmental product compliance

EU RoHS

Erfüllt die Anforderungen nach RoHS-Richtlinie	Ja, Keine Ausnahmeregelungen

China RoHS

Environment friendly use period (EFUP)	EFUP-E
	Keine Gefahrstoffe über den Grenzwerten

EU REACH SVHC

Hinweis auf REACH-Kandidatenstoff (CAS-Nr.)	Kein Stoff mit einem Massenanteil von mehr als 0,1 %

Phoenix Contact 2025 © - Alle Rechte vorbehalten
https://www.phoenixcontact.com

PHOENIX CONTACT Deutschland GmbH
Flachsmarktstraße 8
D-32825 Blomberg
+49 52 35/3-1 20 00
info@phoenixcontact.de