CB E1 24DC/4A S-R P - Elektronischer Geräteschutzschalter

2800911

https://www.phoenixcontact.com/de/produkte/2800911

Bitte beachten Sie, dass die in diesem PDF-Dokument angezeigten Daten aus unserem Online-Katalog generiert wurden. Bitte finden Sie die vollständigen Daten in der Benutzer-Dokumentation. Es gelten unsere Allgemeinen Nutzungsbedingungen für Downloads.



Elektronischer Geräteschutzschalter, 1-polig, aktive Strombegrenzung, Statusausgang und Reseteingang, Stecker für Basiselement.

Ihre Vorteile

- Individuell anpassbar dank Schutzsteckern
- Schutzstecker mit festem Nennstromwert zum Schutz vor ungewollten Veränderungen
- Aktive Strombegrenzung für bessere Auslastung der vorgeschalteten Stromversorgung
- Aus der Ferne Wiedereinschalten dank Resetfunktion
- Erhöhte Anlagentransparenz über eingebaute Fernmeldefunktion

Kaufmännische Daten

Artikelnummer	2800911
Verpackungseinheit	1 Stück
Mindestbestellmenge	1 Stück
Verkaufsschlüssel	CE
Produktschlüssel	CLA134
GTIN	4046356690980
Gewicht pro Stück (inklusive Verpackung)	34,8 g
Gewicht pro Stück (exklusive Verpackung)	34,8 g
Zolltarifnummer	85362010
Ursprungsland	DE

Technische Daten

Hinweise

Allgemein	Bei Reihenmontage ohne Konvektionskühlung sollte der Gerätenennstrom wegen der thermischen Beeinflussung im Dauerbetrieb (100 % ED) nur zu max. 80 % geführt werden. In Anlagen oder Maschinen müssen besondere Vorkehrungen, die einen Wiederanlauf von Anlagenteilen ausschließen (z. B. Einsatz einer Sicherheits-SPS), getroffen werden. Das Parallelschalten mehrerer Schutzschalter ist nicht zulässig.

Artikeleigenschaften

Produkttyp	Geräteschutzschalter elektronisch
Produktfamilie	CB E
Bauform	Stecker
Polzahl	1
Anzahl der Kanäle	1

Isolationseigenschaften

Verschmutzungsgrad	2

Elektrische Eigenschaften

Allgemein

Betriebsspannung	24 V DC
	18 V DC ... 30 V DC
Nennstrom I_N	4 A
Bemessungsstoßspannung	0,5 kV
Auslöseart	E (elektronisch)
Erforderliche Vorsicherung	nicht erforderlich, integriertes Fail-Safe-Element
Spannungsfestigkeit	max. 30 V DC (Lastkreis)
Aktive Strombegrenzung	typ. 1,25 x I_N
Sicherung	elektronisch
Ruhestrom I_0	typ. 8 mA (im eingeschalteten Zustand)
	typ. 11 mA (mit Statusausgang)
Verlustleistung	0,66 W (im Nennbetrieb)
Temperaturderating	4 A (bei 50 °C)
MTBF (IEC 61709, SN 29500)	8320000 h (bei 25 °C mit 80 % Last)
	7410000 h (bei 40 °C mit 80 % Last)
Spannungsfall	100 mV (bei I_N)
Fail-Safe-Element	6 A DC
Kontaktausführung	ohne galvanische Trennung

Lastkreis

Abschaltzeit	200 ms (siehe Zeit/Strom-Kennlinie)
Unterspannungsabschaltung	< 14 V (typ. AUS)
	> 17 V (typ. EIN)

Max. kapazitive Last	20000 µF
Einschaltverzögerung	typ. 2 ms

Hilfskontakt

Kontaktart	Plusschaltender Signalausgang

Reset

Eingangsspannungsbereich	7 V DC ... 30 V DC (Reset mit fallender Flanke)
Stromaufnahme	typ. 2,6 mA (bei 24 V DC)
Impulslänge	min. 20 ms
Spannung	< 3 V DC (Low Zustand)
	> 8 V DC (High Zustand)

Statusausgang

Ausgangsspannung	24 V DC
Ausgangsstrom	max. 0,2 A (Kurzschlussfest)

Anschlussdaten

Anschlussart	steckbar

Maße

Maßzeichnung	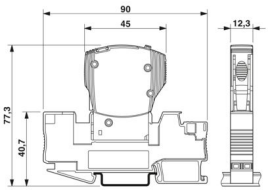
Breite	12,3 mm
Höhe	45 mm
Tiefe	52 mm
Breite Komplettmodul	12,3 mm
Höhe Komplettmodul	90 mm
Tiefe Komplettmodul	77,3 mm

Materialangaben

Farbe	grau (RAL 7042)
	schwarz (RAL 9005)
Brennbarkeitsklasse nach UL 94	V-0

Umwelt- und Lebensdauerbedingungen

Umgebungsbedingungen

Schutzart	IP30 (Betätigungsbereich)
Umgebungstemperatur (Betrieb)	-25 °C ... 50 °C (keine Betauung)
Umgebungstemperatur (Lagerung/Transport)	-40 °C ... 70 °C
Feuchtigkeitsprüfung	96 h, 95 % RH, 40 °C

Vibration (Betrieb)	3g (nach IEC 60068-2-6, Test Fc)

Zulassungen

UL-Zulassung

Kennzeichnung	UL Listed UL 508
	UL Recognized UL 2367

Schiffbau-Zulassung

Kennzeichnung	DNV GL

Normen und Bestimmungen

Normbezeichnung	EMV
Normen/Bestimmungen	EN 61000-6-3
Hinweis	Störaussendung
Normbezeichnung	EMV
Normen/Bestimmungen	EN 61000-6-2
Hinweis	Störfestigkeit

Montage

Montageart	auf Basiselement

CB E1 24DC/4A S-R P - Elektronischer Geräteschutzschalter

2800911

https://www.phoenixcontact.com/de/produkte/2800911

Zeichnungen

Maßzeichnung

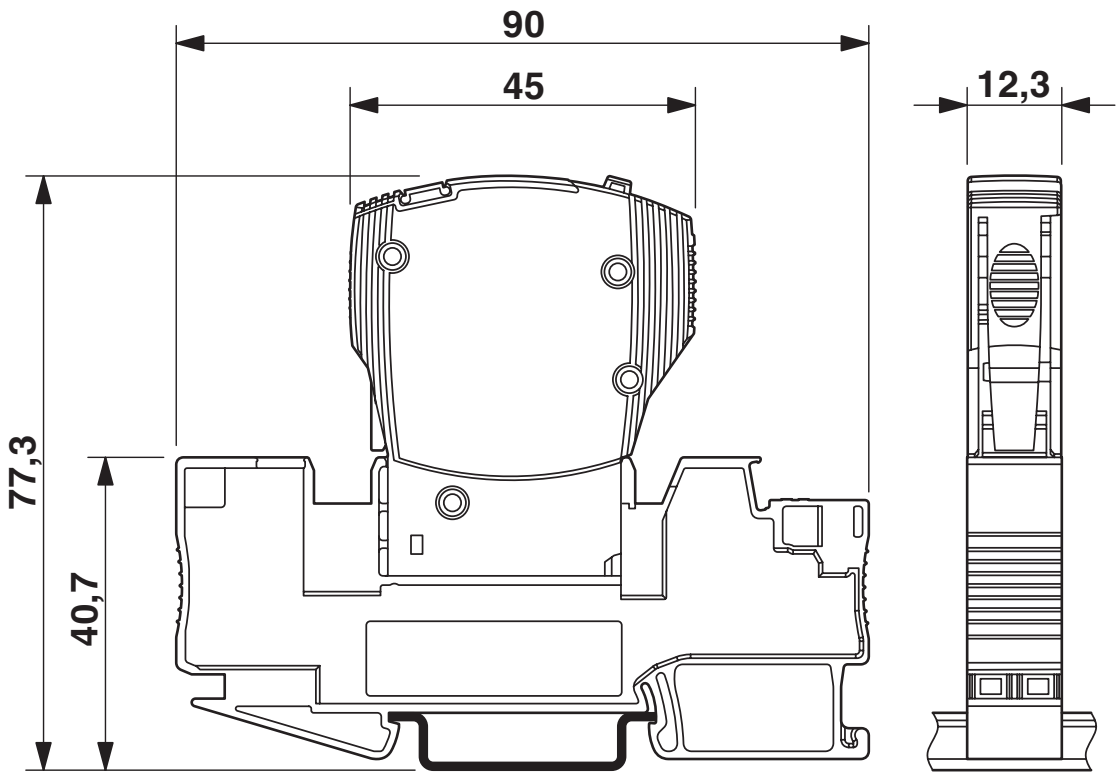

Abbildung zeigt das Komplettmodul, bestehend aus Basiselement und Stecker

Applikationszeichnung

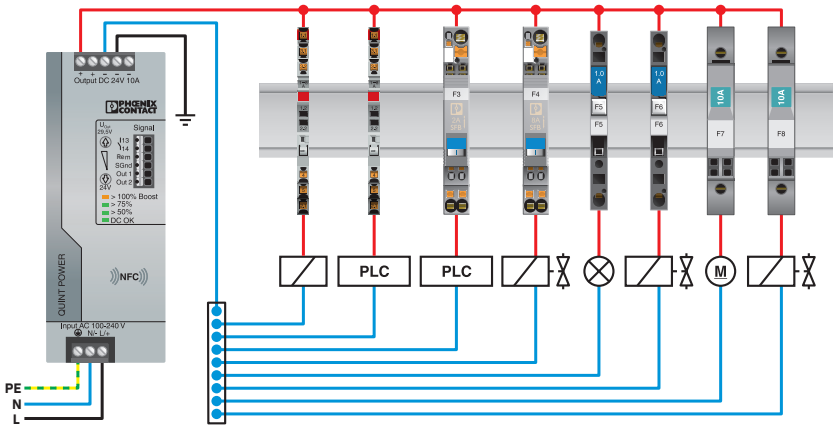

Diagramm

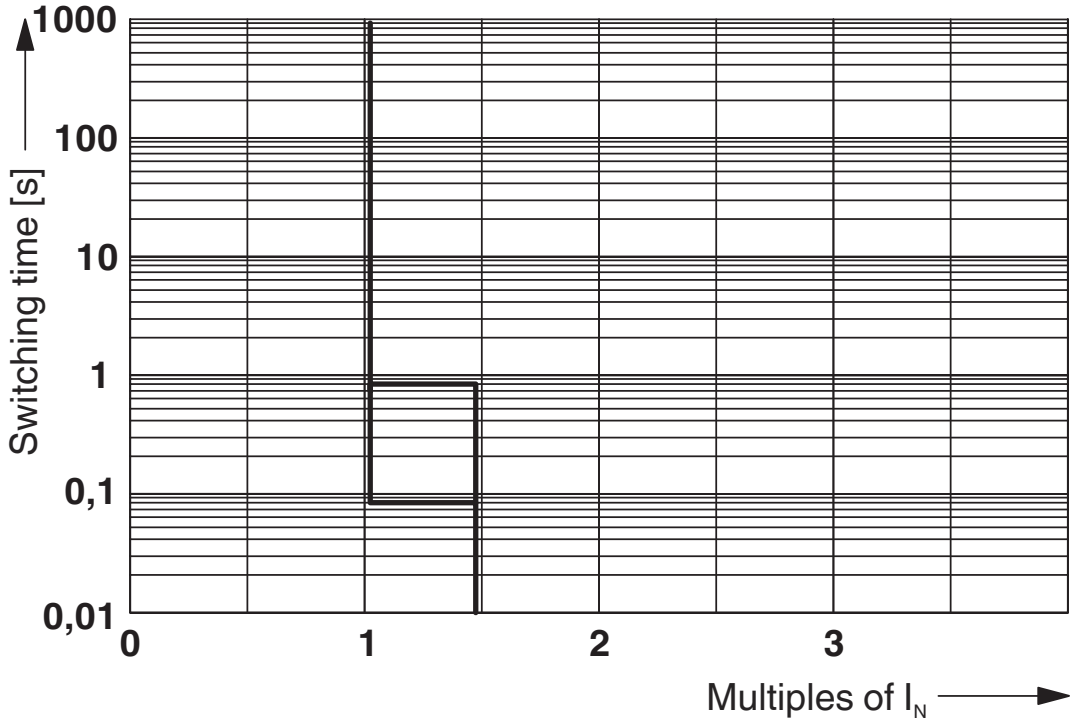

Auslösekennlinie

Schaltplan

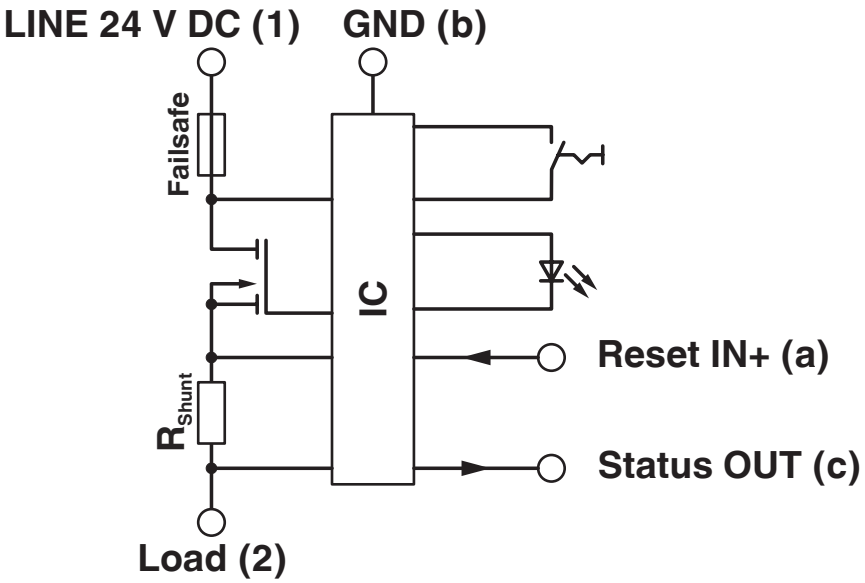

CB E1 24DC/4A S-R P - Elektronischer Geräteschutzschalter

2800911

https://www.phoenixcontact.com/de/produkte/2800911

Zulassungen

Zum Herunterladen von Zertifikaten, besuchen Sie die Produktdetailseite: https://www.phoenixcontact.com/de/produkte/2800911

UL Recognized
Zulassungs-ID: FILE E 317172

DNV GL
Zulassungs-ID: TAE00003KA

cULus Listed
Zulassungs-ID: E123528

Klassifikationen

ECLASS

ECLASS-13.0	27140401
ECLASS-15.0	27140401

ETIM

ETIM 10.0	EC003538

UNSPSC

UNSPSC 21.0	39121400

Environmental product compliance

EU RoHS

Erfüllt die Anforderungen nach RoHS-Richtlinie	Ja
Ausnahmeregelungen soweit bekannt	7(a), 7(c)-I

China RoHS

Environment friendly use period (EFUP)	EFUP-25
	Eine artikelbezogene China RoHS Deklarationstabelle finden Sie im Downloadbereich zum jeweiligen Artikel unter „Herstellererklärung“. Für alle Artikel mit EFUP-E wird keine China RoHS Deklarationstabelle ausgestellt und benötigt.

EU REACH SVHC

Hinweis auf REACH-Kandidatenstoff (CAS-Nr.)	Lead(CAS-Nr.: 7439-92-1)
SCIP	6b72ac22-a233-44f8-8180-be848fe56dc9

EF3.1 Klimawandel

CO2e kg	2,788 kg CO2e

Phoenix Contact 2026 © - Alle Rechte vorbehalten
https://www.phoenixcontact.com

PHOENIX CONTACT Deutschland GmbH
Flachsmarktstraße 8
D-32825 Blomberg
+49 52 35/3-1 20 00
info@phoenixcontact.de