PT 2X2-FF-ST - Überspannungsschutzstecker

2800755

https://www.phoenixcontact.com/de/produkte/2800755

Bitte beachten Sie, dass die in diesem PDF-Dokument angezeigten Daten aus unserem Online-Katalog generiert wurden. Bitte finden Sie die vollständigen Daten in der Benutzer-Dokumentation. Es gelten unsere Allgemeinen Nutzungsbedingungen für Downloads.



PLUGTRAB, steckbarer Überspannungsschutz für Foundation Fieldbus

Ihre Vorteile

- Einfaches Prüfen und Dokumentieren mit CHECKMASTER 2 dank steckbarer Schutzmodule
- Hoher Wartungskomfort durch 2-teiligen Aufbau
- Einfache Auswahl für jede Anforderung im MSR-Bereich dank komplettem Portfolio
- Keine Beeinflussung des Signals bei Wartungsarbeiten dank impedanzneutralem Stecken und Ziehen der Schutzstecker

ELEKTROGERÄTE RÜCKNAHME

Kaufmännische Daten

Artikelnummer	2800755
Verpackungseinheit	10 Stück
Mindestbestellmenge	1 Stück
Verkaufsschlüssel	CA
Produktschlüssel	CL2111
GTIN	4046356637077
Gewicht pro Stück (inklusive Verpackung)	24,995 g
Gewicht pro Stück (exklusive Verpackung)	24,995 g
Zolltarifnummer	85363030
Ursprungsland	DE

Technische Daten

Artikeleigenschaften

Produkttyp	Überspannungsschutz für Informationstechnik
Produktfamilie	PLUGTRAB PT
IEC-Prüfklasse	C1
	C2
	C3
	D1
VDE Anforderungsklasse	C1
	C2
	C3
	D1
Bauform	Stecker
Polzahl	5
Meldung Überspannungsschutz defekt	keine
Aderpaare pro Modul	2

Isolationseigenschaften

Überspannungskategorie	III
Verschmutzungsgrad	2

Elektrische Eigenschaften

Nennspannung U_N	32 V DC

Anschlussdaten

Anschlussart	Schraubanschluss (in Verbindung mit Basiselement)

Maße

Maßzeichnung	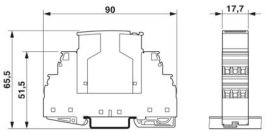
Breite	17,7 mm
Höhe	45 mm
Tiefe	52 mm
Teilungseinheit	1 TE
Breite Komplettmodul	17,7 mm
Höhe Komplettmodul	90 mm
Tiefe Komplettmodul	65,5 mm

Materialangaben

Farbe	schwarz (RAL 9005)

	schwarz (RAL 9005)
Brennbarkeitsklasse nach UL 94	V0
Material Gehäuse	PA

Mechanische Eigenschaften

Mechanische Daten

Offene Seitenwand	Nein

Schutzschaltung

Wirkungsrichtung	Line-Line & Line-Signal Ground/Shield & optional Signal Ground/Shield-Earth Ground
Nennspannung U_N	32 V DC
Höchste Dauerspannung U_C	36 V DC
Bemessungsstrom	1,6 A
Betriebswirkstrom I_C bei U_C	≤ 5 µA
Schutzleiterstrom I_{PE}	≤ 5 µA (mit PT 4-BE)
Nennableitstoßstrom I_n (8/20) µs (Ader-Ader)	100 A
Nennableitstoßstrom I_n (8/20) µs (Ader-Erde)	10 kA
Impulsableitstoßstrom I_{imp} (10/350) µs	1 kA
Ableitstoßstrom I_{max} (8/20) µs maximal (Ader-Ader)	100 A
Ableitstoßstrom I_{max} (8/20) µs maximal (Ader-Erde)	10 kA
Nennimpulsstrom Ian (10/1000)µs (Ader-Ader)	23 A
Ausgangsspannungsbegrenzung bei 1 KV/µs (Ader-Ader) spike	≤ 75 V
Ausgangsspannungsbegrenzung bei 1 KV/µs (Ader-Erde) spike	≤ 1,3 kV (mit PT 4-BE)
Ausgangsspannungsbegrenzung bei 1 KV/µs (Ader-Ader) statisch	≤ 75 V
Schutzpegel U_p (Ader-Ader)	≤ 75 V (C3 - 25 A)
Schutzpegel U_p (Ader-Erde)	≤ 1,3 kV (C1 - 1,5 kV)
	≤ 1,3 kV (C2 - 9 kV)
	≤ 1,3 kV (D1 - 500 A)
Ansprechzeit t_A (Ader-Ader)	≤ 1 ns
Ansprechzeit tA (Ader-Erde)	≤ 100 ns
Widerstand pro Pfad	≤ 1 Ω
Meldung Überspannungsschutz defekt	keine
Stoßstromfestigkeit (Ader-Ader)	C3 - 25 A
Stoßstromfestigkeit (Ader-Erde)	C1 - 1 kV / 500 A
	C2 - 10 kV / 5 kA
	D1 - 500 A

Umwelt- und Lebensdauerbedingungen

Umgebungsbedingungen

Schutzart	IP20
Umgebungstemperatur (Betrieb)	-40 °C ... 85 °C
Umgebungstemperatur (Lagerung/Transport)	-40 °C ... 85 °C

Höhenlage	≤ 2000 m (amsl)

Normen und Bestimmungen

VDE Anforderungsklasse	C1
	C2
	C3
	D1

Luft- und Kriechstrecken

Normen/Bestimmungen	DIN VDE 0110-1 / IEC 60664-1
Normen/Bestimmungen	EN 61643-21/A1
Hinweis	2009

Montage

Montageart	auf Basiselement

Zeichnungen

Maßzeichnung

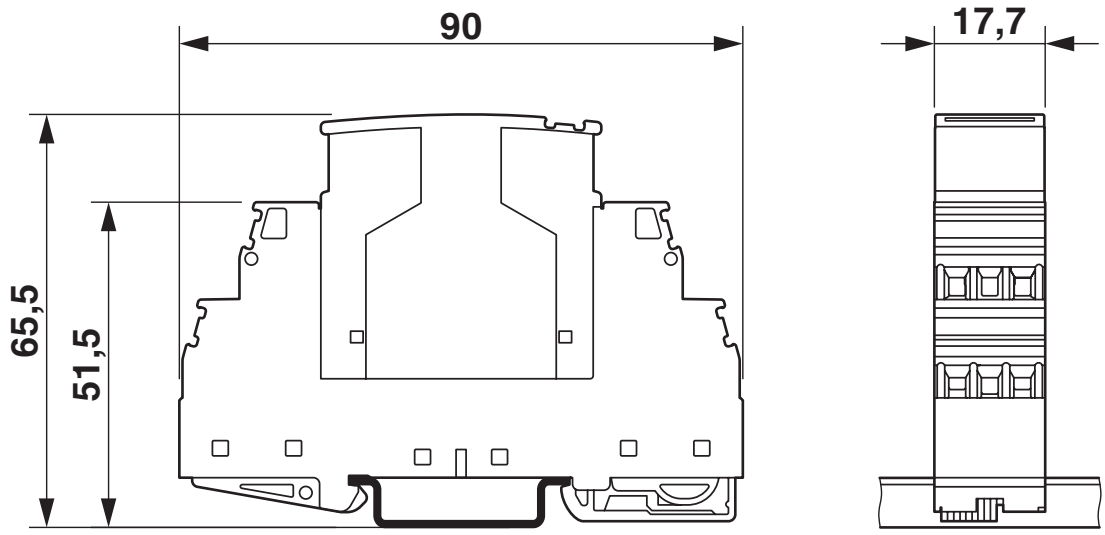

Abbildung zeigt das Komplettmodul, bestehend aus Basiselement und Stecker

Schaltplan

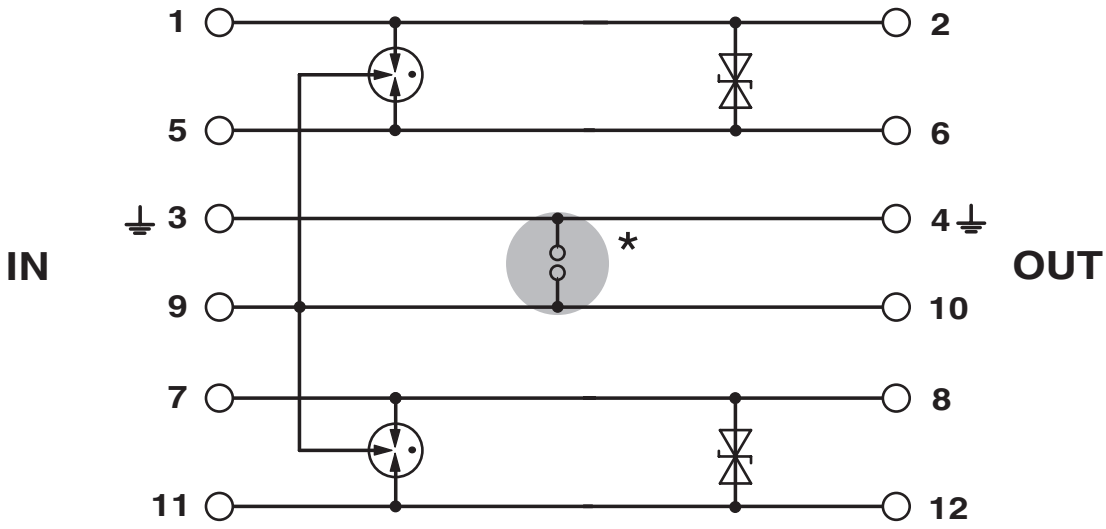

Klassifikationen

ECLASS

ECLASS-13.0	27171503
ECLASS-15.0	27171503

ETIM

ETIM 10.0	EC001466

UNSPSC

UNSPSC 21.0	39121600

Environmental product compliance

EU RoHS

Erfüllt die Anforderungen nach RoHS-Richtlinie	Ja
Ausnahmeregelungen soweit bekannt	7(a)

China RoHS

Environment friendly use period (EFUP)	EFUP-50
	Eine artikelbezogene China RoHS Deklarationstabelle finden Sie im Downloadbereich zum jeweiligen Artikel unter „Herstellererklärung“. Für alle Artikel mit EFUP-E wird keine China RoHS Deklarationstabelle ausgestellt und benötigt.

EU REACH SVHC

Hinweis auf REACH-Kandidatenstoff (CAS-Nr.)	Lead(CAS-Nr.: 7439-92-1)
SCIP	6b35ddec-e16c-4e2b-9cd1-55f07a69ca49

EF3.1 Klimawandel

CO2e kg	1,293 kg CO2e

Phoenix Contact 2026 © - Alle Rechte vorbehalten
https://www.phoenixcontact.com

PHOENIX CONTACT Deutschland GmbH
Flachsmarktstraße 8
D-32825 Blomberg
+49 52 35/3-1 20 00
info@phoenixcontact.de