UEG 30/1-FS/FS - Elektronikgehäuse

2790884

https://www.phoenixcontact.com/de/produkte/2790884

Bitte beachten Sie, dass die in diesem PDF-Dokument angezeigten Daten aus unserem Online-Katalog generiert wurden. Bitte finden Sie die vollständigen Daten in der Benutzer-Dokumentation. Es gelten unsere Allgemeinen Nutzungsbedingungen für Downloads.

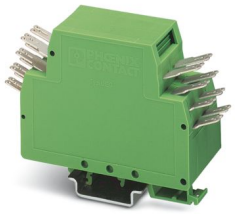

Elektronikgehäuse, zum Einsetzen einer Leiterplatte, komplett bestückt mit 4 Schraub- oder Flachsteckanschlüssen je Seite

Ihre Vorteile

- Für Labormuster und Kleinserien stehen universelle Leiterplatten P1-UEG... zur Verfügung
- Wirtschaftliche Serienfertigung, da das Basiselement und die bestückte Leiterplatte maschinell verlötet werden
- Einbau von ein oder zwei Leiterplatten im Gehäuse
- Rationelle Montage durch verzapfte Gehäuseschalen

Kaufmännische Daten

Artikelnummer	2790884
Verpackungseinheit	10 Stück
Mindestbestellmenge	10 Stück
Hinweis	Auftragsgebundene Fertigung (keine Rücknahme)
Verkaufsschlüssel	F1 - Elektronikgehäuse
Produktschlüssel	ACHCCA
GTIN	4017918072377
Gewicht pro Stück (inklusive Verpackung)	59,44 g
Gewicht pro Stück (exklusive Verpackung)	59,44 g
Zolltarifnummer	85369010
Ursprungsland	DE

Technische Daten

Artikeleigenschaften

Produkttyp	Komplettgehäuse
Gehäuseart	Komplettgehäuse
Produktfamilie	UEG
Bauform	Anschlusstechnik integriert, Gehäuse geschlossen
Polzahl	8

Elektrische Eigenschaften

Nennspannung U_N	500 V (Strom und Spannungswert werden durch die Gestaltung der Leiterplatte beeinflusst)
Nennstrom I_N	10 A (6,3 mm-Flachsteckanschluss)
	8 A (2,8 mm-Flachsteckanschluss)

Maße

Maßzeichnung	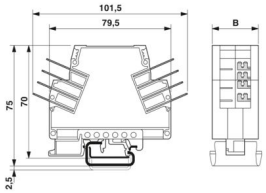
Breite	30 mm
Bauhöhe	70 mm
Höhe NS 35/7,5	70 mm
Tiefe	101,5 mm
Länge	101,5 mm

Materialangaben

Farbe	grün
Brennbarkeitsklasse nach UL 94	V2
Material Gehäuse	PA 6.6

Umwelt- und Lebensdauerbedingungen

Umgebungsbedingungen

Umgebungstemperatur (Betrieb)	-40 °C ... 105 °C

Zeichnungen

Maßzeichnung

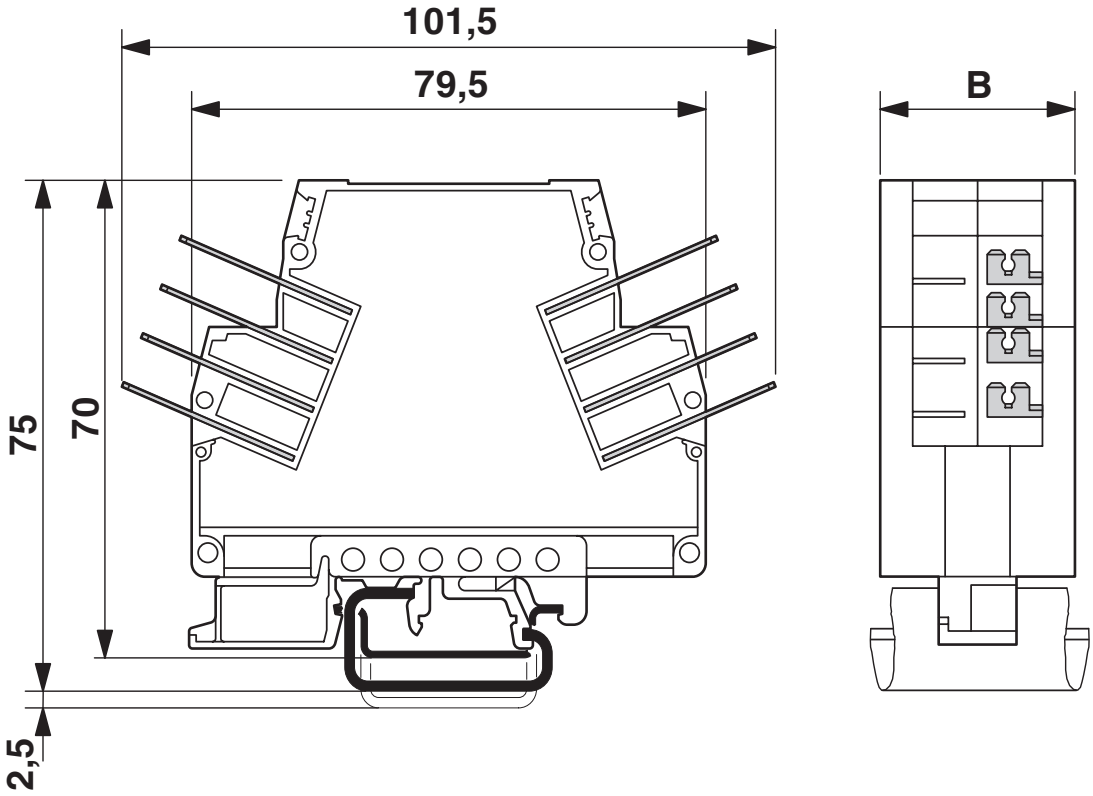

Maßzeichnung

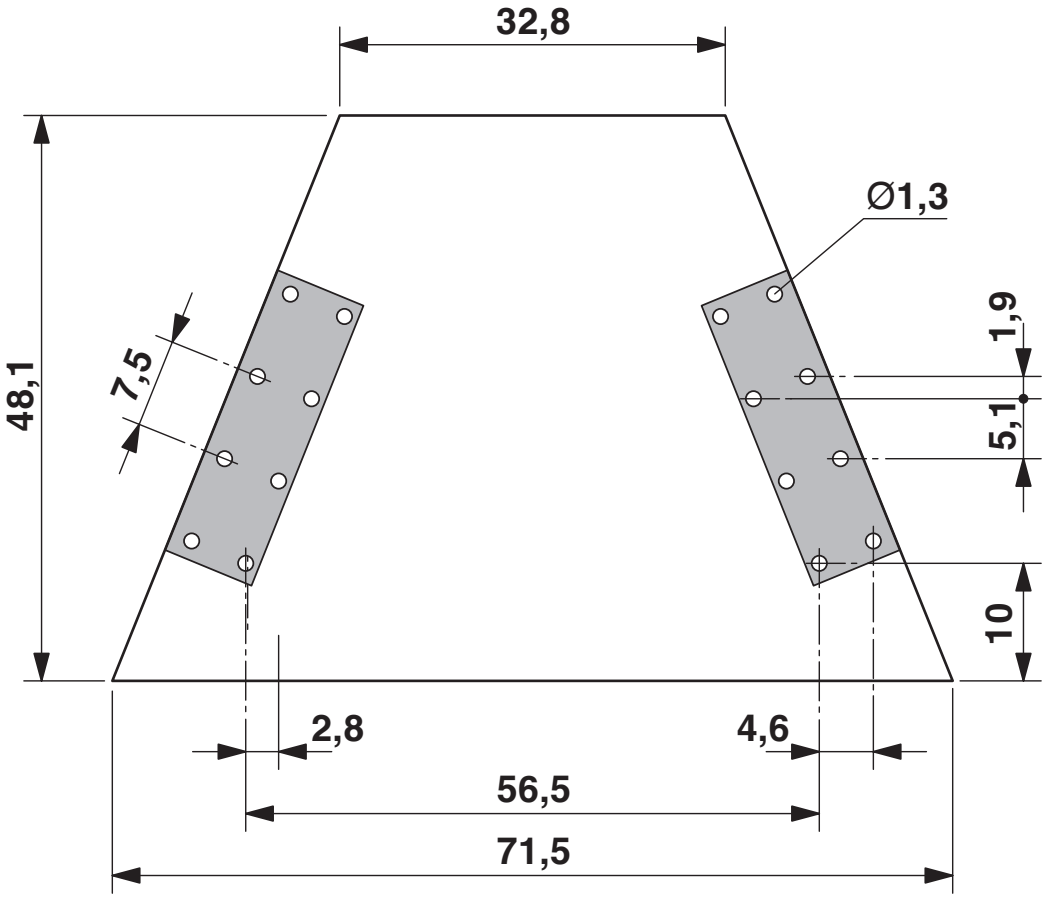

Explosionszeichnung

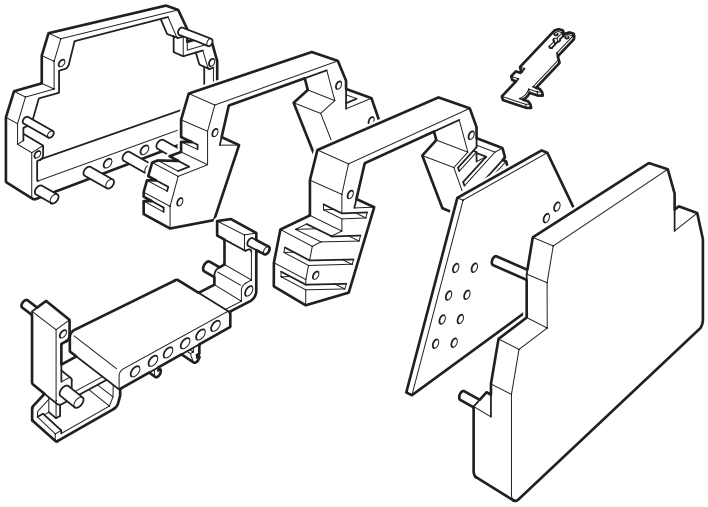

Schemazeichnung

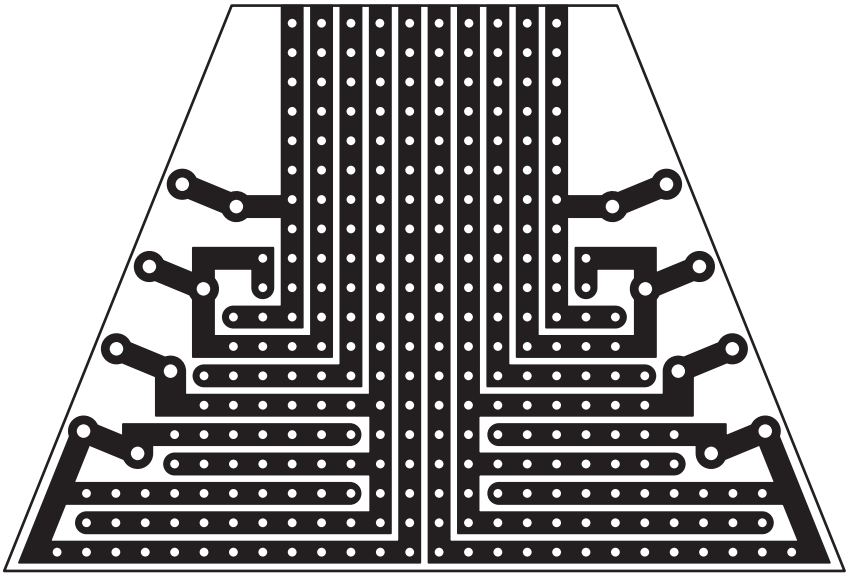

Environmental product compliance

EU RoHS

Erfüllt die Anforderungen nach RoHS-Richtlinie	Ja, Keine Ausnahmeregelungen

China RoHS

Environment friendly use period (EFUP)	EFUP-E
	Keine Gefahrstoffe über den Grenzwerten

EU REACH SVHC

Hinweis auf REACH-Kandidatenstoff (CAS-Nr.)	Kein Stoff mit einem Massenanteil von mehr als 0,1 %

Phoenix Contact 2025 © - Alle Rechte vorbehalten
https://www.phoenixcontact.com

PHOENIX CONTACT Deutschland GmbH
Flachsmarktstraße 8
D-32825 Blomberg
+49 52 35/3-1 20 00
info@phoenixcontact.de