BAR-ANT-N-N-EX - Antennenbarriere

2702198

https://www.phoenixcontact.com/de/produkte/2702198

Bitte beachten Sie, dass die in diesem PDF-Dokument angezeigten Daten aus unserem Online-Katalog generiert wurden. Bitte finden Sie die vollständigen Daten in der Benutzer-Dokumentation. Es gelten unsere Allgemeinen Nutzungsbedingungen für Downloads.



Antennenbarriere für die Schaltschrankdurchführung, Zündschutzart: Ex i, Schutzart: IP65, Installation Barriere: Zone 2 / 22, Installation Antenne: im Staub- und Gas-Ex-Bereich, Frequenzbereich: 0,3 GHz ... 6 GHz, Anschluss: 2 x N (female), ATEX-, IECEx-Zulassung

Produktbeschreibung

Durch Verwendung der Antennenbarriere können HF-Ausgänge von Funkmodulen eigensicher ausgeführt werden. Die Antennenbarriere begrenzt die Zündenergie im Fehlerfall. Die Antennenbarriere ist ATEX- und IECEx-zertifiziert und kann in der Zone 2 oder im sicheren Bereich installiert werden. Die Antennenbarriere ermöglicht einen kostengünstigen Einsatz von ausgewählten Standardantennen in den Ex-Zonen 0,1 und 2. Die Antennenbarriere deckt die Frequenzbereiche 0,3 GHz ... 6 GHz ab. Es können ausgewählte Standardantennen aus dem Wireless-Zubehörprogramm angeschlossen werden.

Ihre Vorteile

- Kompakte Gehäuseform
- Internationale Zulassungen
- Einsatz von Standardantennen im Ex-Bereich der Zone 0, 1 und 2
- Universeller Einsatz (Frequenzbereich 0,3 ... 6 GHz)
- Lieferung aller notwendigen zertifizierten Komponenten – auch als Systemlösung
- Kostengünstige Lösung, da keine teuren Spezialantennen notwendig sind

Kaufmännische Daten

Artikelnummer	2702198
Verpackungseinheit	1 Stück
Mindestbestellmenge	1 Stück
Verkaufsschlüssel	DK
Produktschlüssel	DNC6Z1

GTIN	4055626033730
Gewicht pro Stück (inklusive Verpackung)	172,8 g
Gewicht pro Stück (exklusive Verpackung)	160 g
Zolltarifnummer	85177100
Ursprungsland	TW

Technische Daten

Hinweise

Hinweis zur Anwendung

Hinweis zur Anwendung	Nur für den industriellen Einsatz

Nutzungsbeschränkung

CCCex -Hinweis	Der Einsatz in explosionsgefährdeten Bereichen ist in China nicht erlaubt.

Artikeleigenschaften

Produkttyp	Koaxialadapter

Elektrische Eigenschaften

Frequenzbereich	300 MHz ... 6000 MHz
Prüfspannung	2,1 kV AC (50 Hz / 2 s)
Impedanz	50 Ω
Isolationsspannung Eingang/Ausgang	265 V AC/DC
	375 V (Spitzenwert)
Maximale Fehlerspannung U_m	253 V AC/DC

Anschlussdaten

Anschlussart	N (female)
Anschlussart	N (female)

Ex-Daten

Sicherheitstechnische Daten

Eingangsleistung P_i	≤ 2 W (HF-Eingangsleistung, 33 dBm, IIC)
	≤ 3,5 W (HF-Eingangsleistung, 35,4 dBm, IIB)
	≤ 6 W (HF-Eingangsleistung, 37,7 dBm, I, IIA, III)
Max. innere Induktivität L_i	vernachlässigbar
Max. innere Kapazität C_i	5,64 pF
Max. Ausgangsleistung P_o	P_{out} ≤ Max. HF-Ausgangsleistung des Funkmoduls

Maße

Maßzeichnung	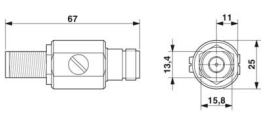
Höhe	67 mm
Durchmesser	25,00 mm

Materialangaben

Material (Gehäuse)	Messing, vernickelt

Material (Innenleiter)	CuZn
Material (Innenleiter-Oberfläche)	Gold
Material (Isolierkörper)	PTFE
Material (Dichtung)	Silikon
Material (Federkontakt)	CuSn
Material (Kontaktoberfläche)	Au

Kabel / Leitung

400 MHz	< 3,5 dB (400 MHz)
868 MHz	< 1,2 dB (868 MHz)
900 MHz	< 0,9 dB (900 MHz)
2,4 GHz	< 0,2 dB (2,4 GHz)
5,8 GHz	< 1,8 dB (5,8 GHz)

Umwelt- und Lebensdauerbedingungen

Umgebungsbedingungen

Schutzart	IP65 (in montiertem Zustand)
Umgebungstemperatur (Betrieb)	-40 °C ... 75 °C
Umgebungstemperatur (Lagerung/Transport)	-40 °C ... 85 °C
Luftdruck (Betrieb)	80 kPa ... 110 kPa

Zulassungen

CE

Zertifikat	CE-konform

ATEX

Kennzeichnung	Ⓔx II (1) G [Ex ia Ga] IIC
	Ⓔx II (1) D [Ex ia Da] IIIC
	Ⓔx I (M1) [Ex ia Ma] I
	Ⓔx II 3 (1) G Ex ec [ia Ga] IIC T6 Gc
	Ⓔx II 3 (1) D Ex tc [ia Da] IIIC T80 °C Dc
Zertifikat	IBExU 15 ATEX 1064 X
Hinweis	Beachten Sie die besonderen Installationshinweise in der Dokumentation!

IECEx

Kennzeichnung	[Ex ia Ga] IIC
	[Ex ia Da] IIIC
	[Ex ia Ma] I
	Ex ec [ia Ga] IIC T6 Gc
	Ex tc [ia Da] IIIC T80 °C Dc
Zertifikat	IECEx IBE 15.0006X

Montage

	Außen- und Innenbereich

Montagehinweis	Anschlussspezifisches Zwischenstecken
	Im eingebauten Zustand ist das Gerät für gas- oder staubgefährdete Atmosphären ausgelegt. Achten Sie dabei darauf, dass sich die HF-Eingangsbuchse im IP54-Gehäuse (Zone 2, nach EN/IEC 60079-15) bzw. im IP6x-Gehäuse (Zone 22 nach EN/IEC 60079-31) befindet.

Zeichnungen

Maßzeichnung

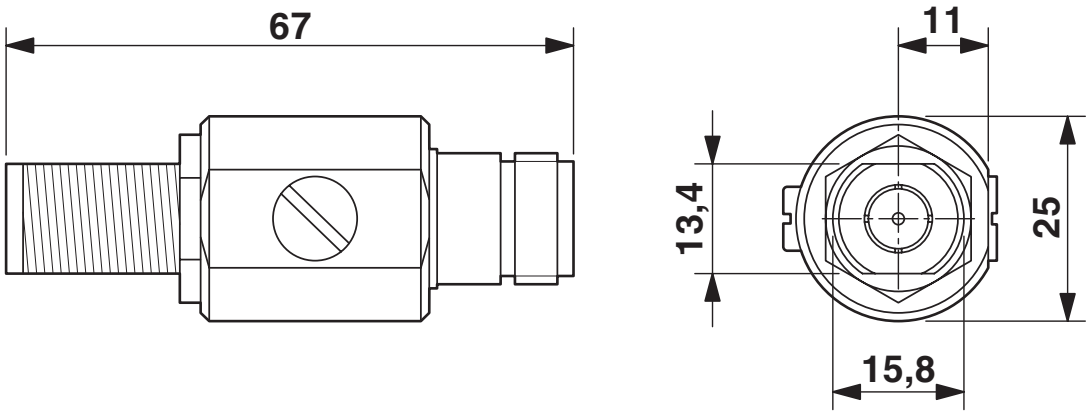

Maßzeichnung

Applikationszeichnung

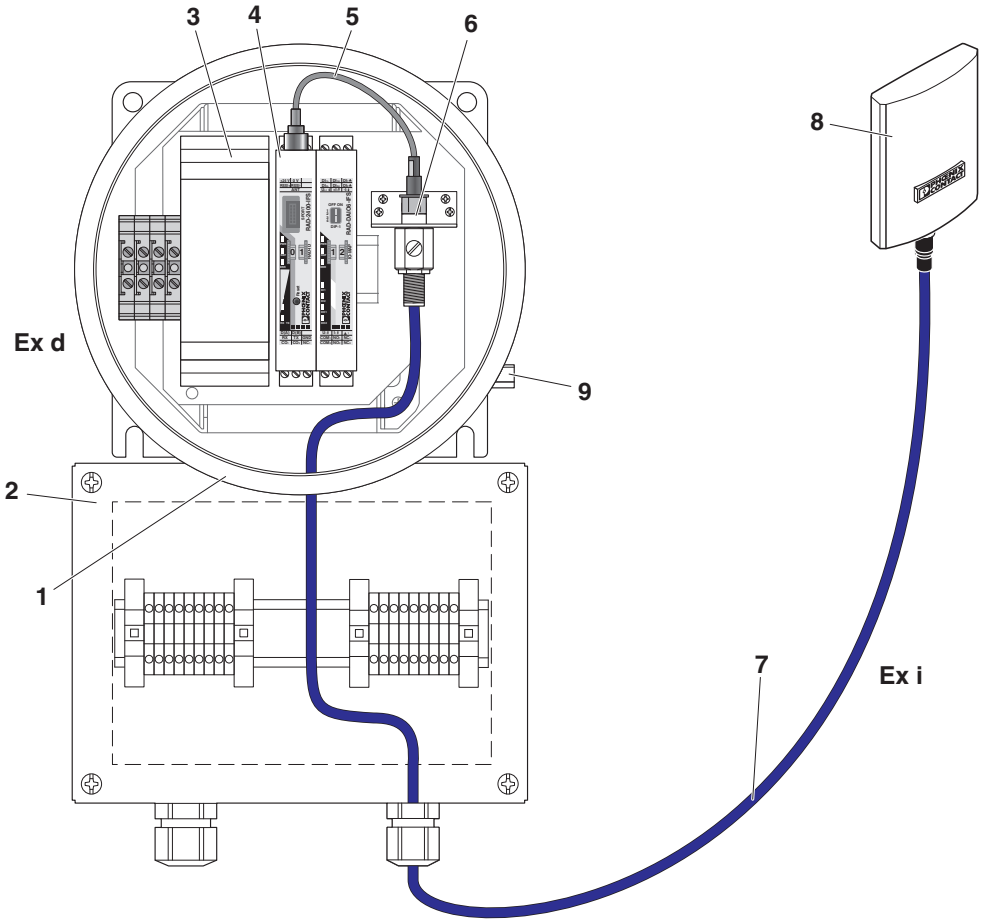

Installation in ein Gehäuse der Zündschutzart "Druckfeste Kapselung" (EN 60079-1)

Applikationszeichnung

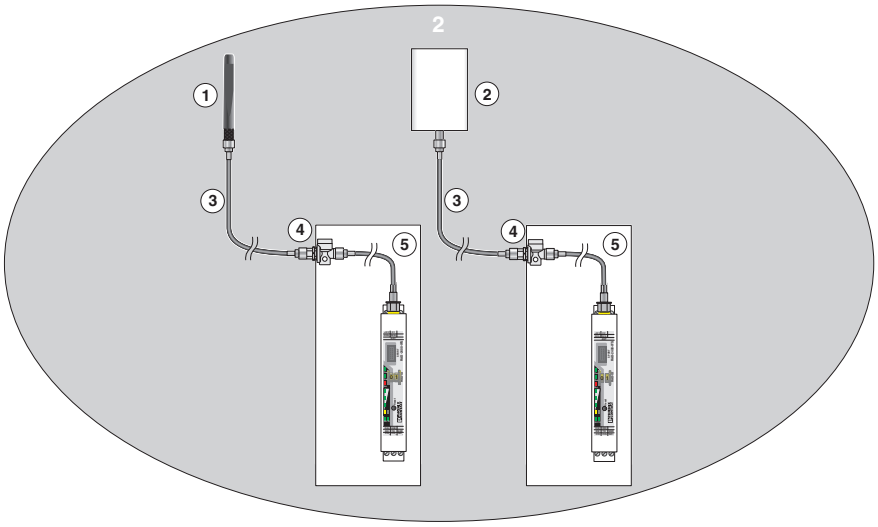

Installation der Geräte und Antennen in der Zone 2

Applikationszeichnung

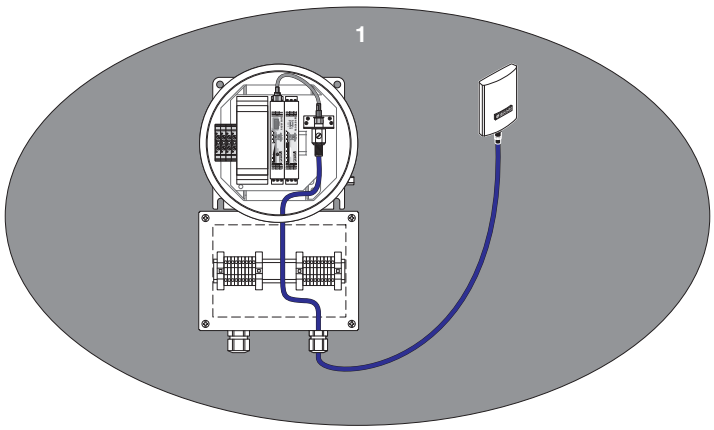

Installation der Geräte und Antennen in der Zone 1

Applikationszeichnung

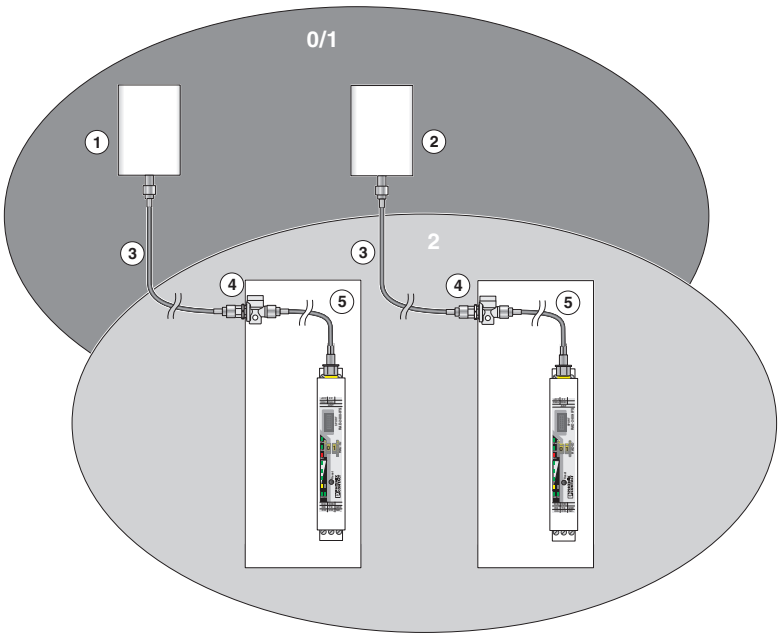

Installation der Geräte in der Zone 2 und der Antennen in der Zone 1 oder Zone 0

Applikationszeichnung

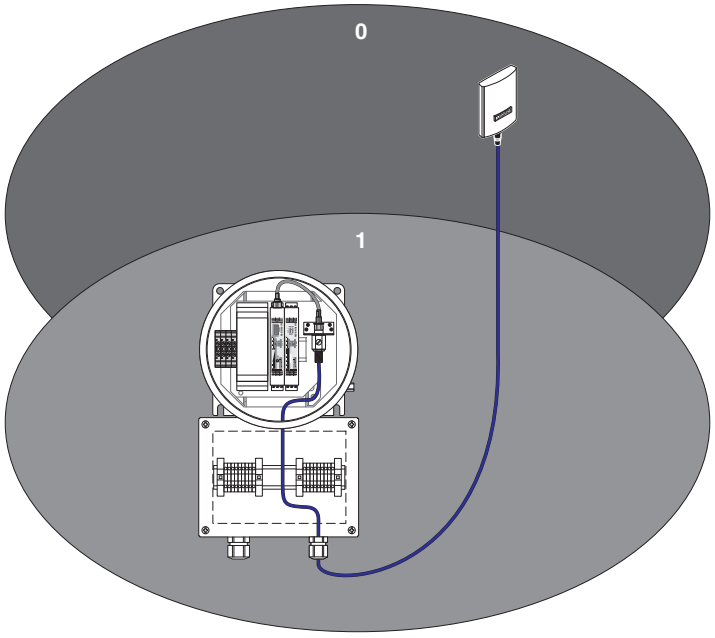

Installation der Geräte in der Zone 1 und der Antennen in der Zone 0

Schemazeichnung

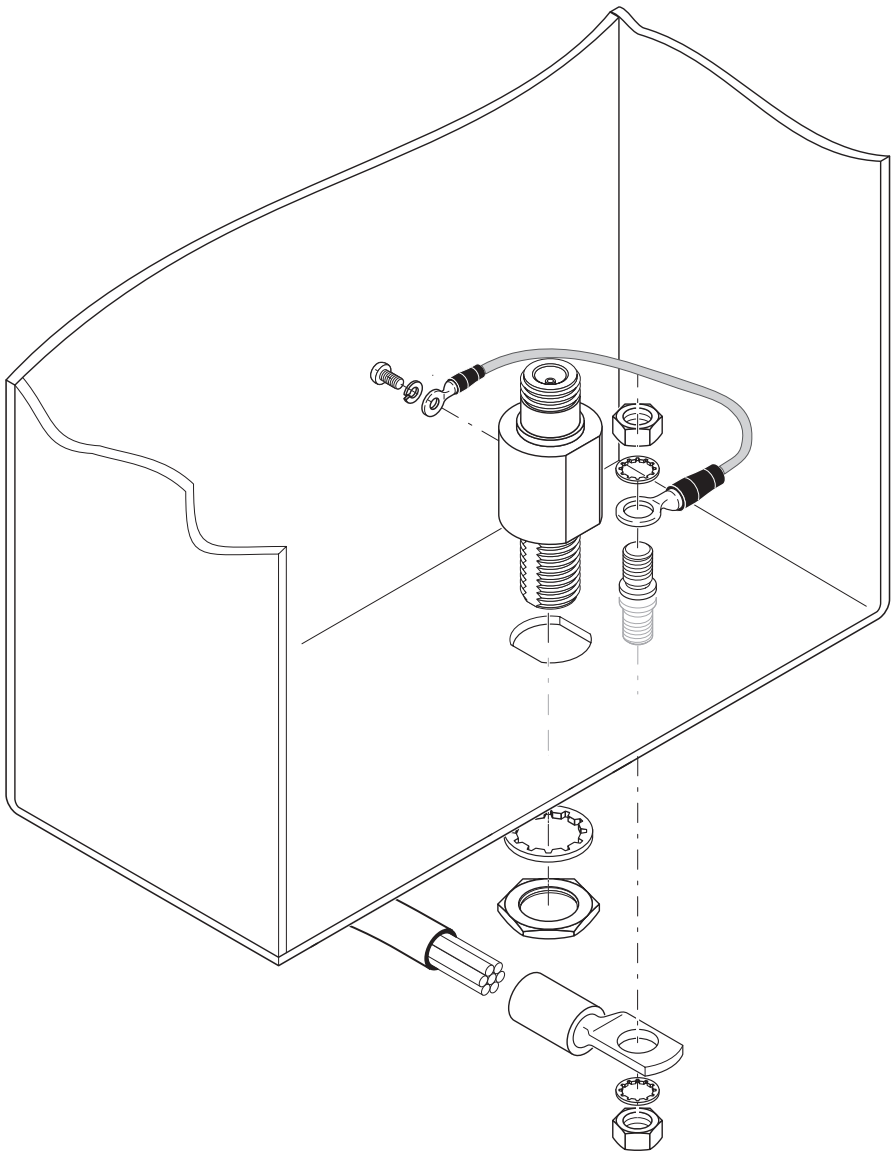

Schaltschrankdurchführung

Diagramm

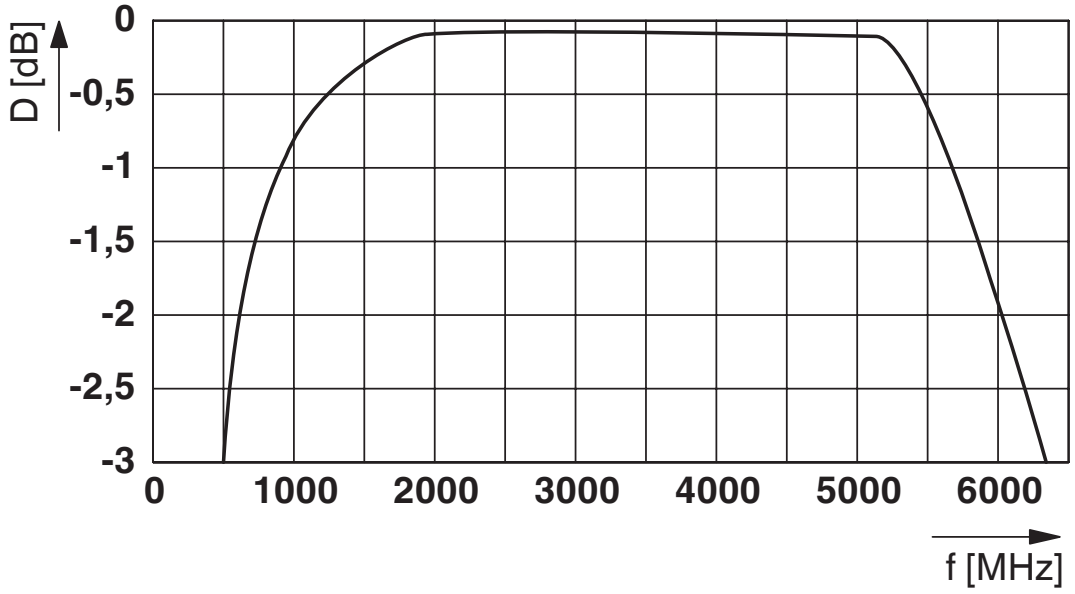

Dämpfung

Zulassungen

Zum Herunterladen von Zertifikaten, besuchen Sie die Produktdetailseite: https://www.phoenixcontact.com/de/produkte/2702198

IECEx
Zulassungs-ID: IECEx IBE 15.0006 X

ATEX
Zulassungs-ID: IBExU 15 ATEX 1064 X

Klassifikationen

ECLASS

ECLASS-13.0	19070417
ECLASS-15.0	19070417

ETIM

ETIM 10.0	EC001135

UNSPSC

UNSPSC 21.0	39121400

Environmental product compliance

EU RoHS

Erfüllt die Anforderungen nach RoHS-Richtlinie	Ja
Ausnahmeregelungen soweit bekannt	6(c)

China RoHS

Environment friendly use period (EFUP)	EFUP-25
	Eine artikelbezogene China RoHS Deklarationstabelle finden Sie im Downloadbereich zum jeweiligen Artikel unter „Herstellererklärung“. Für alle Artikel mit EFUP-E wird keine China RoHS Deklarationstabelle ausgestellt und benötigt.

EU REACH SVHC

Hinweis auf REACH-Kandidatenstoff (CAS-Nr.)	Lead(CAS-Nr.: 7439-92-1)
SCIP	9dc59fc0-8026-4918-94f4-fd2601b36191

EF3.1 Klimawandel

CO2e kg	6,012 kg CO2e

Phoenix Contact 2026 © - Alle Rechte vorbehalten
https://www.phoenixcontact.com

PHOENIX CONTACT Deutschland GmbH
Flachsmarktstraße 8
D-32825 Blomberg
+49 52 35/3-1 20 00
info@phoenixcontact.de