GW PL PA/HART - Protokollkonverter

2316361

https://www.phoenixcontact.com/de/produkte/2316361

Bitte beachten Sie, dass die in diesem PDF-Dokument angezeigten Daten aus unserem Online-Katalog generiert wurden. Bitte finden Sie die vollständigen Daten in der Benutzer-Dokumentation. Es gelten unsere Allgemeinen Nutzungsbedingungen für Downloads.



HART zu PROFIBUS PA-Protokollkonverter

Produktbeschreibung

Protokollkonverter, der vier HART-Geräte (4–20 mA) mit einem PROFIBUS PA-Netzwerk verbinden kann

ELEKTROGERÄTE RÜCKNAHME

Kaufmännische Daten

Artikelnummer	2316361
Verpackungseinheit	1 Stück
Mindestbestellmenge	1 Stück
Verkaufsschlüssel	DK
Produktschlüssel	DNC135
GTIN	4055626128313
Gewicht pro Stück (inklusive Verpackung)	267,5 g
Gewicht pro Stück (exklusive Verpackung)	269,1 g
Zolltarifnummer	85176200
Ursprungsland	US

Technische Daten

Hinweise

Hinweis zur Anwendung

Hinweis zur Anwendung	Nur für den industriellen Einsatz

Artikeleigenschaften

Produkttyp	Schnittstellenumsetzer

Isolationseigenschaften

Überspannungskategorie	II
Verschmutzungsgrad	2

Elektrische Eigenschaften

Versorgung

Versorgungsspannungsbereich	18,5 V DC ... 30 V DC (Bereich)
Versorgungsnennspannung	24 V DC
Stromaufnahme maximal	70 mA

Anschlussdaten

Versorgung

Anschlussart	steckbare Schraubklemme COMBICON
Leiterquerschnitt flexibel	0,20 mm² ... 2,50 mm²
Leiterquerschnitt starr	0,20 mm² ... 2,50 mm²
Leiterquerschnitt AWG	24 ... 12
Anzugsdrehmoment	0,5 Nm ... 0,6 Nm

Schnittstellen

Daten: PROFIBUS PA

Datenrate	31,25 kbit/s
Anzahl der Anschlüsse	1
Anschlussart	COMBICON
Anzahl der Kanäle	1
Anzugsdrehmoment	0,5 Nm ... 0,6 Nm
Anschlusstechnik	Schraubanschluss
Abschlusswiderstand	Schaltbar
Leiterquerschnitt flexibel max.	2,5 mm²
Leiterquerschnitt flexibel min.	0,2 mm²
Leiterquerschnitt starr max	2,5 mm²
Leiterquerschnitt starr min	0,2 mm²
Leiterquerschnitt AWG max	12
Leiterquerschnitt AWG min	24

Unterstützte Protokolle	HART, PROFIBUS PA

Daten: HART FSK

Anzahl der Anschlüsse	3
Anschlussart	COMBICON
Anzahl der Kanäle	4 (Aktive/passive HART-Geräte)
Anzugsdrehmoment	0,5 Nm ... 0,6 Nm
Anschlusstechnik	Schraubanschluss
Leiterquerschnitt flexibel max.	2,5 mm²
Leiterquerschnitt flexibel min.	0,2 mm²
Leiterquerschnitt starr max	2,5 mm²
Leiterquerschnitt starr min	0,02 mm²
Leiterquerschnitt AWG max	12
Leiterquerschnitt AWG min	24

Maße

Maßzeichnung	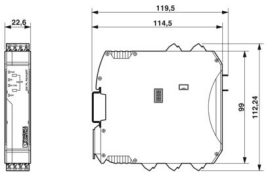
Breite	22,5 mm
Höhe	99 mm
Tiefe	114,5 mm

Materialangaben

Farbe (Gehäuse)	lichtgrau (RAL 7035)
Material Gehäuse	PA V0

Umwelt- und Lebensdauerbedingungen

Umgebungsbedingungen

Schutzart	IP20
Umgebungstemperatur (Betrieb)	-40 °C ... 85 °C
Umgebungstemperatur (Lagerung/Transport)	-40 °C ... 85 °C
Höhenlage	2000 m
Zulässige Luftfeuchtigkeit (Betrieb)	95 % (keine Betauung)
Schock	30g, 18 ms
Vibration (Betrieb)	10 Hz ... 150 Hz, 5g

Zulassungen

Ex-Daten

ATEX	PRESAFE 16ATEX7686X, II 3G, Ex nA IIC T4 Gc
IECEx	IECEx PRE 16.0001X, Ex nA IIC T4 Gc

UL, USA / Kanada	Class I, Div. 2, Groups A, B, C, D Class I, Zone 2, AEx nA IIC T4, Ex nA IIC T4 GcX

Montage

Montageart	Tragschienenmontage
Montagehinweis	auf Normschiene NS 35 nach EN 60715
Einbaulage	auf waagerechter Tragschiene NS 35 nach EN 60715
Verwendbare Tragschienenart	Tragschiene: 35 mm

Zeichnungen

Maßzeichnung

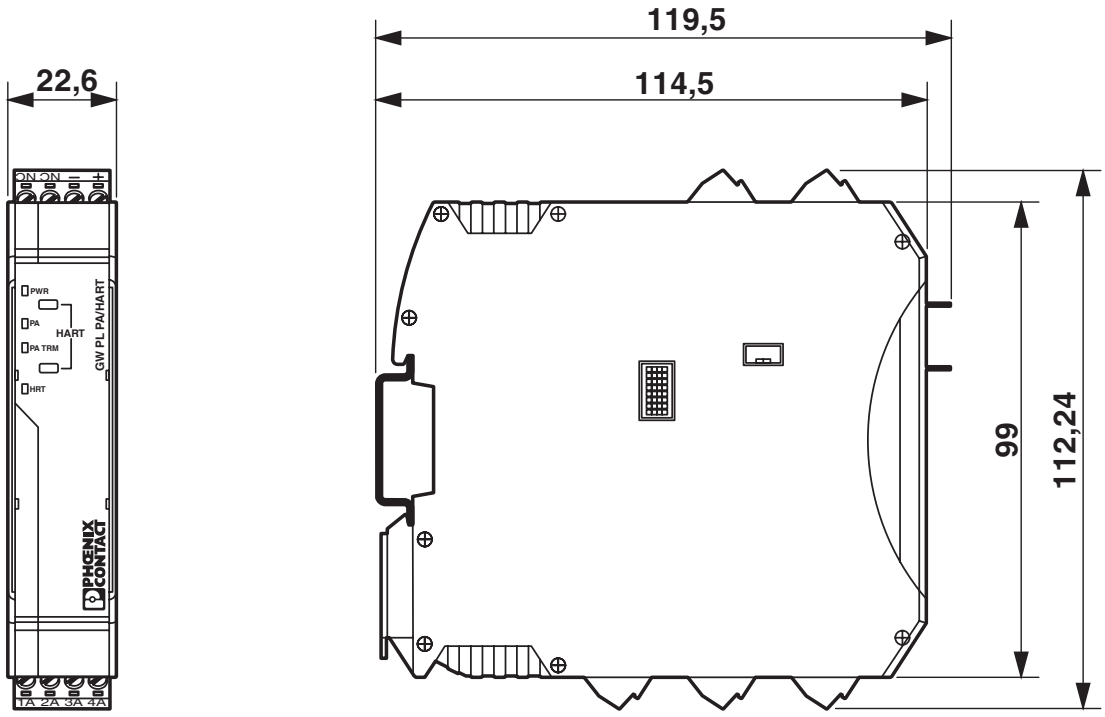

Blockschaltbild

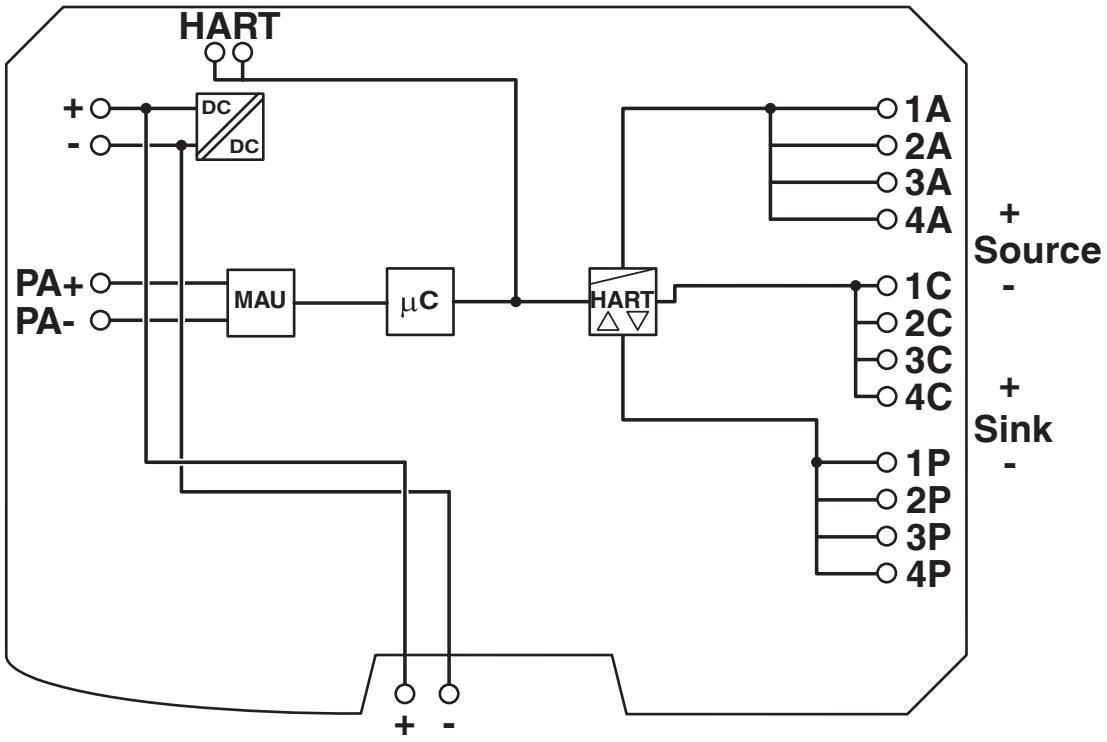

Zulassungen

Zum Herunterladen von Zertifikaten, besuchen Sie die Produktdetailseite: https://www.phoenixcontact.com/de/produkte/2316361

IECEx
Zulassungs-ID: IECEx PRE 16 0001X

cUL Listed
Zulassungs-ID: E199827

UL Listed
Zulassungs-ID: E199827

ATEX
Zulassungs-ID: Presafe16ATEX7686X 2

Klassifikationen

ECLASS

ECLASS-13.0	27242208
ECLASS-15.0	27242208

ETIM

ETIM 10.0	EC001423

UNSPSC

UNSPSC 21.0	32151700

Environmental product compliance

EU RoHS

Erfüllt die Anforderungen nach RoHS-Richtlinie	Ja, Keine Ausnahmeregelungen

China RoHS

Environment friendly use period (EFUP)	EFUP-E
	Keine Gefahrstoffe über den Grenzwerten

EU REACH SVHC

Hinweis auf REACH-Kandidatenstoff (CAS-Nr.)	Kein Stoff mit einem Massenanteil von mehr als 0,1 %

Phoenix Contact 2026 © - Alle Rechte vorbehalten
https://www.phoenixcontact.com

PHOENIX CONTACT Deutschland GmbH
Flachsmarktstraße 8
D-32825 Blomberg
+49 52 35/3-1 20 00
info@phoenixcontact.de