PSI-GPRS/GSM-MODEM/RS232-QB - Modem

2313106

https://www.phoenixcontact.com/de/produkte/2313106

Bitte beachten Sie, dass die in diesem PDF-Dokument angezeigten Daten aus unserem Online-Katalog generiert wurden. Bitte finden Sie die vollständigen Daten in der Benutzer-Dokumentation. Es gelten unsere Allgemeinen Nutzungsbedingungen für Downloads.

Industrielles GPRS/GSM-Modem zur Montage auf EN-Tragschiene. GSM und GPRS. 850 + 900 + 1800 + 1900 MHz. Serielle RS-232-Schnittstelle. TCP/IP Stack. Alarmein- und -ausgang. Versorgungsspannung 24 V DC

Ihre Vorteile

- Feste Latenzzeiten
- Hohe elektromagnetische Verträglichkeit
- Weltweit einsetzbar
- Steuerungsherstellerunabhängig einsetzbar
- Firewall
- Ein Schaltausgang auf der Backplane vorhanden, über SMS schaltbar mit Passwortschutz
- Verschlüsselung der SIM-Karten PIN
- Verbindungsaufbau mit Passwortschutz
- GSM-Mobilfunknetz: 850, 900, 1800 und 1900 MHz
- IPT kompatibel
- Integrierter TCP/IP-Stack, um Geräte ohne TCP/IP-Stack in ein Netzwerk einzubinden
- Datenraten bis zu 53,6 kBit/s
- Verbindungsaufbau über Daten-Rufnummer (CSD)
- Client / Server Funktionalität
- Verbindungsaufbau über IP-Adressen

Kaufmännische Daten

Artikelnummer	2313106
Verpackungseinheit	1 Stück
Mindestbestellmenge	1 Stück
Verkaufsschlüssel	M1 - Kommunikationstechn.
Produktschlüssel	DNC421
GTIN	4046356166034
Gewicht pro Stück (inklusive Verpackung)	182,6 g
Gewicht pro Stück (exklusive Verpackung)	182,6 g
Zolltarifnummer	85176200
Ursprungsland	DE

Technische Daten

Hinweise

Nutzungsbeschränkung

CCCex -Hinweis	Der Einsatz in explosionsgefährdeten Bereichen ist in China nicht erlaubt.

Artikeleigenschaften

Produkttyp	Modem

Isolationseigenschaften

Verschmutzungsgrad	2

Elektrische Eigenschaften

Galvanische Trennung	VCC // RS-232 // GSM
Maximale Verlustleistung bei Nennbedingung	8,4 W
Netzart	Mobilfunk
Prüfspannung Datenschnittstelle/Versorgung	1,5 kV (50 Hz, 1 min.)
Prüfspannung Datenschnittstellen	1500 V

Versorgung

Versorgungsspannungsbereich	10 V DC ... 30 V DC (über steckbare Schraubklemme COMBICON)
Versorgungsnennspannung	24 V DC ±5 % (alternativ oder redundant, über Backplane-Buskontakt- und Systemstromversorgung)
Stromaufnahme typisch	< 350 mA (24 V DC)
	< 80 mA (Stand-by)

Eingangsdaten

Digital

Beschreibung des Eingangs	Digitaler Eingang
Anzahl der Eingänge	2
Eingangssignal Spannung	9 V DC ... 60 V DC
Eingangssignal Strom	5 mA

Ausgangsdaten

Signal

Benennung Ausgang	Digitaler Ausgang
Anzahl der Ausgänge	1
Ausgangssignal Spannung	10 V DC ... 30 V DC
Ausgangssignal Strom	≤ 80 mA (24 V)

Anschlussdaten

Versorgung

Anzugsdrehmoment	0,56 Nm ... 0,79 Nm

Schnittstellen

Signal	RS-232

Daten: RS-232-Schnittstelle, nach ITU-T V.28, EIA/TIA-232, DIN 66259-1

Übertragungsgeschwindigkeit	1,2/2,4/9,6/19,2/38,4/57,6/115,2 kBit/s (automatisch und manuell einstellbar)
Anschlussart	D-SUB-9-Stecker
Übertragungslänge	15 m
Dateiformat/Kodierung	Seriell asynchron UART/NRZ, 7/8 Daten, 1/2 Stopp, 1 Parity, 10/11 Bit Zeichenlänge
Datenflusskontrolle/Protokolle	Software-Handshake, Xon/Xoff oder Hardware-Handshake RTS/CTS

Funk

Beschreibung der Schnittstelle	GSM / GPRS
Frequenzbereich	850 MHz (2 W (EGSM))
	900 MHz (2 W (EGSM))
	1800 MHz (1 W (EGSM))
	1900 MHz (1 W (EGSM))
Datenrate	≤ 85,6 kBit/s
Antenne	50 Ω Impedanz SMA-Antennenbuchse
SIM-Schnittstelle	1,8-Volt, 3-Volt
GSM	CSD 9,6 / 14,4 kbps
GPRS	Class 10, Class B
	CS1 ... CS4
Netzfunktion	4 Zeitschlitze zum Empfangen, 2 Zeitschlitze zum Senden von Daten. Die PIN wird im Modem gespeichert. Nach Spannungsunterbrechung erfolgt ein selbstständiges Wiedereinbuchen ins Netz. Integrierter TCP/IP-Stack, selbstständiger Verbindungsaufbau.
Netzprüfung	LED zur Anzeige der Empfangsqualität

Maße

Breite	22,5 mm
Höhe	99 mm
Tiefe	118,6 mm

Materialangaben

Material (Gehäuse)	PA V0

Mechanische Prüfungen

Freier Fall nach IEC 60068-2-32	: 1 m
Vibrationsfestigkeit nach EN 60068-2-6/IEC 60068-2-6	: 5g je Raumrichtung
Schock nach EN 60068-2-27/IEC 60068-2-27	: Betrieb: 15g, 11 ms Dauer, Halbsinus-Schockimpuls
	: Lagerung: 30g, 11 ms Dauer, Halbsinus-Schockimpuls

Umwelt- und Lebensdauerbedingungen

Umgebungsbedingungen

Schutzart	IP20
Umgebungstemperatur (Betrieb)	-25 °C ... 60 °C
Höhenlage	≤ 5000 m (Einschränkung siehe Herstellererklärung für Höhenbetrieb)
	≤ 2000 m (nach UL)

Zulassungen

CE

Zertifikat	CE-konform

UL, USA / Kanada

Kennzeichnung	508 Listed
	Class I, Zone 2, AEx nA IIC T4
	Class I, Zone 2, Ex nA IIC T4 Gc X

Schadgastest

Kennzeichnung	ISA-S71.04-1985 G3 Harsh Group A

EMV-Daten

Elektromagnetische Verträglichkeit	Konformität zur RED-Richtlinie 2014/53/EU
Störfestigkeit	EN 61000-6-2:2005

Störabstrahlung

Normen/Bestimmungen	EN 55032

Entladung statischer Elektrizität

Normen/Bestimmungen	EN 61000-4-2

Entladung statischer Elektrizität

Kontaktentladung	± 6 kV (Prüfschärfegrad 3)
Luftentladung	± 8 kV (Prüfschärfegrad 3)
Indirekte Entladung	± 6 kV
Bemerkung	Kriterium B

Elektromagnetisches HF-Feld

Normen/Bestimmungen	EN 61000-4-3

Elektromagnetisches HF-Feld

Frequenzbereich	Prüfschärfegrad 3
Feldstärke	10 V/m
Bemerkung	Kriterium A

Schnelle Transienten (Burst)

Normen/Bestimmungen	EN 61000-4-4

Schnelle Transienten (Burst)

Eingang	± 2 kV (Prüfschärfegrad 3)
Signal	± 1 kV (Prüfschärfegrad 3)
Bemerkung	Kriterium B

Stoßstrombelastung (Surge)

Normen/Bestimmungen	EN 61000-4-5

Stoßstrombelastung (Surge)

Eingang	± 2 kV
Signal	± 1 kV
Bemerkung	Kriterium B

Leitungsgeführte Beeinflussung

Normen/Bestimmungen	EN 61000-4-6

Leitungsgeführte Beeinflussung

Bemerkung	Kriterium A
Spannung	10 V

Störaussendung

Normen/Bestimmungen	EN 55032
Bemerkung	Klasse A, Einsatzgebiet Industrie

Kriterien

Kriterium A	Normales Betriebsverhalten innerhalb der festgelegten Grenzen.
Kriterium B	Vorübergehende Beeinträchtigung des Betriebsverhaltens, die das Gerät selbst wieder korrigiert.

Montage

Montageart	Tragschienenmontage

Zeichnungen

Applikationszeichnung

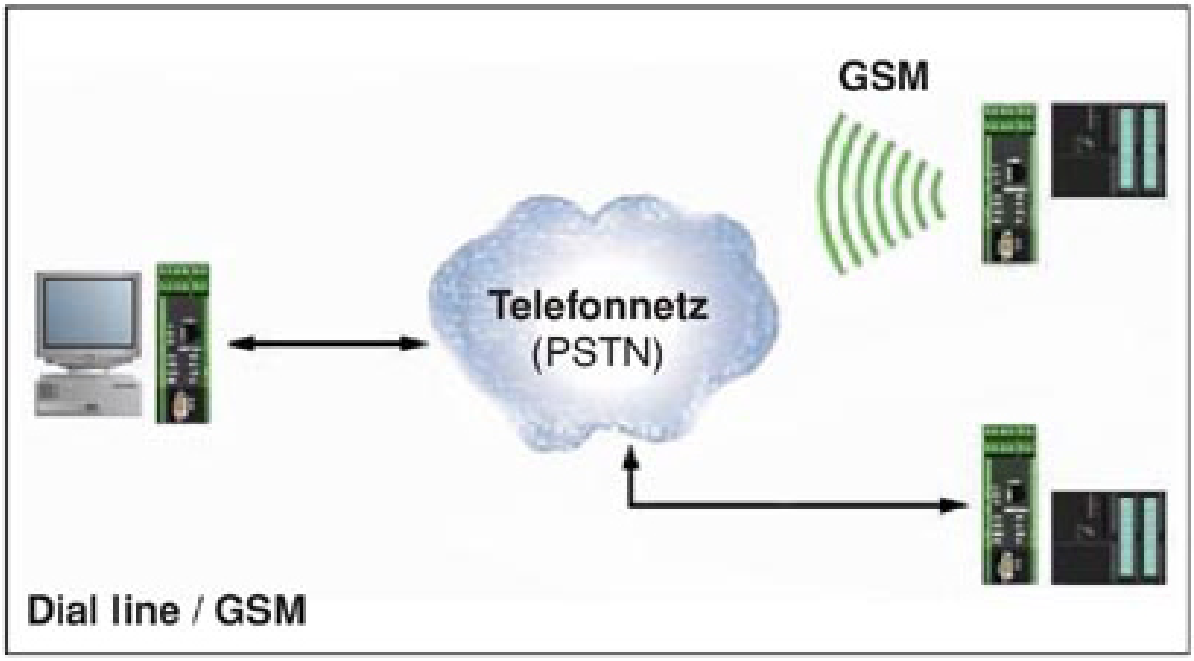

Applikationszeichnung

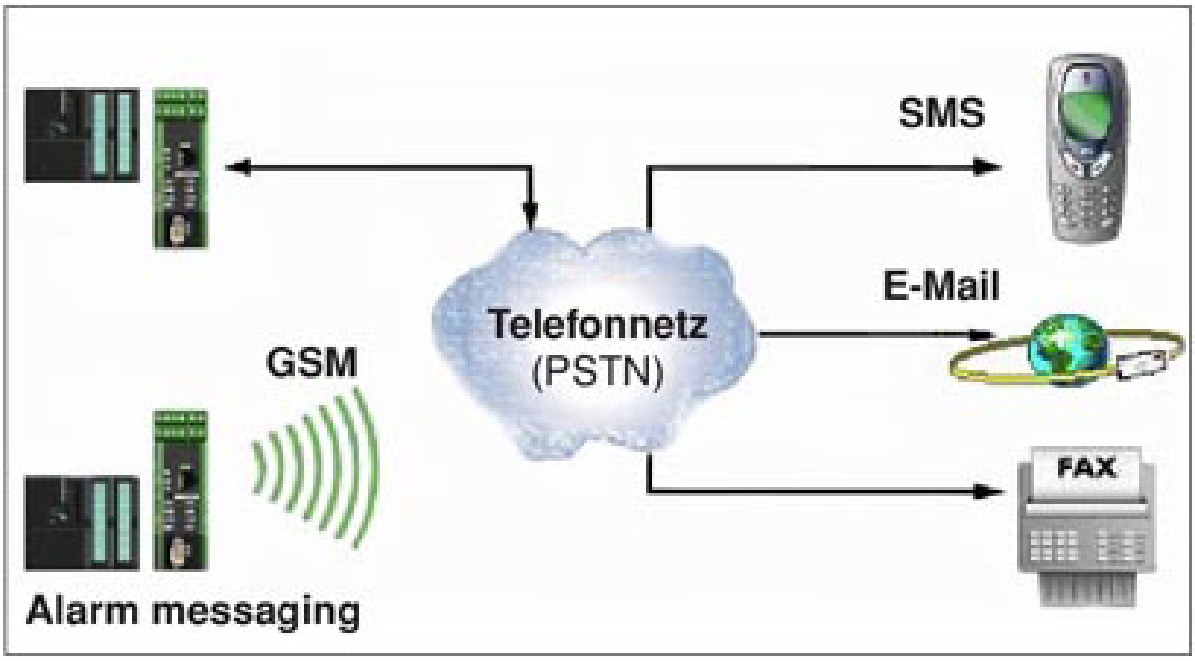

Applikationszeichnung

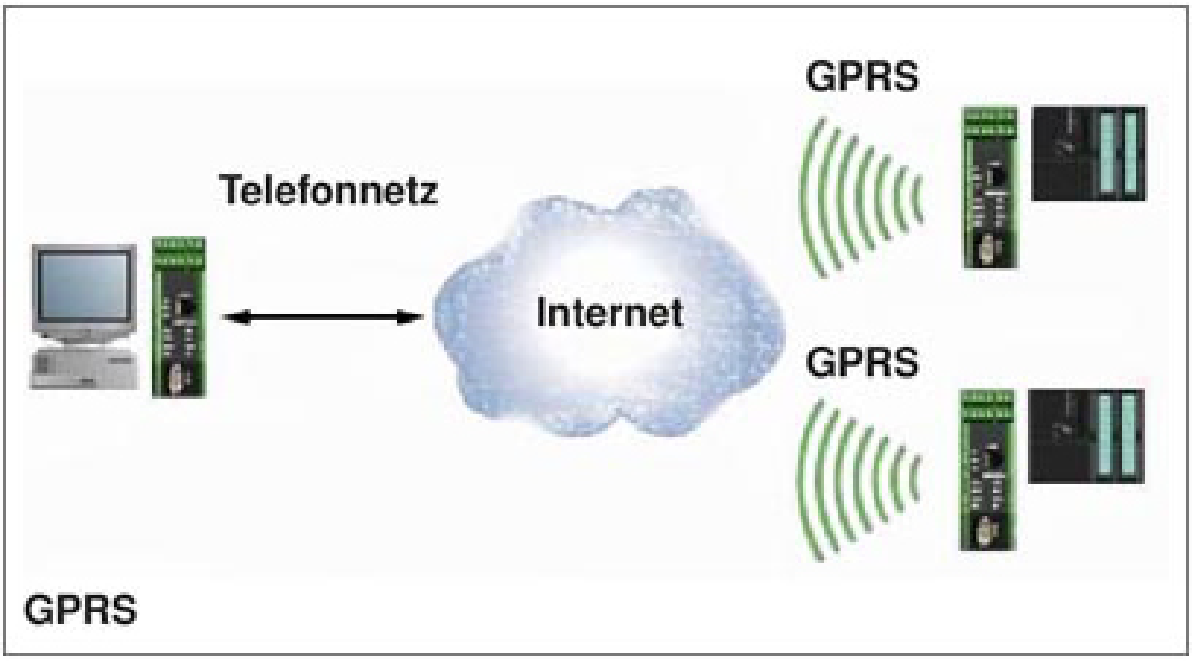

Anschlusszeichnung

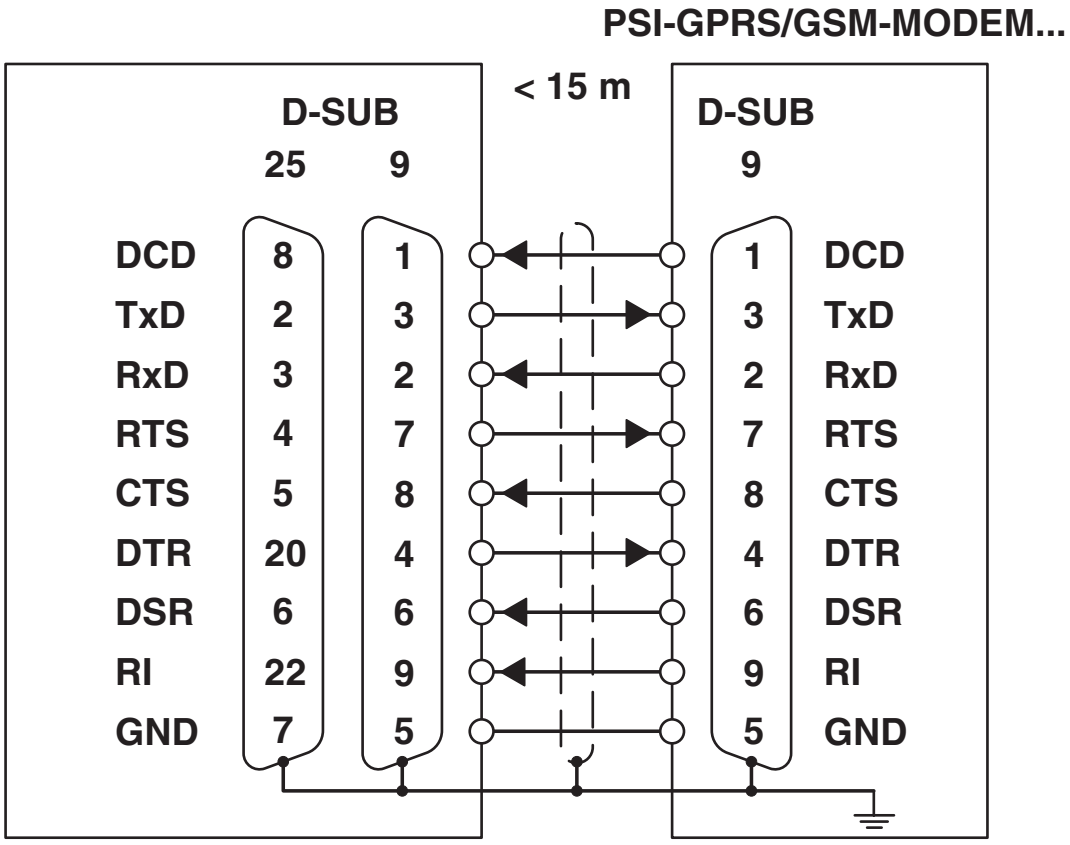

Schemazeichnung

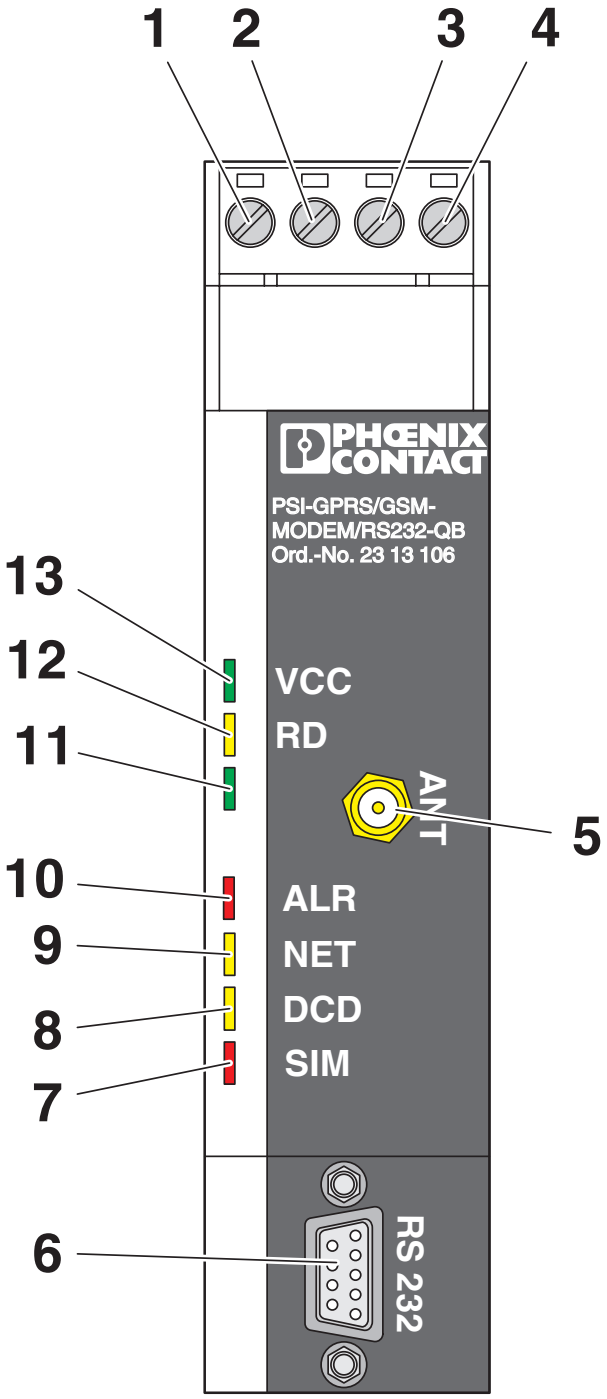

Frontansicht

Schemazeichnung

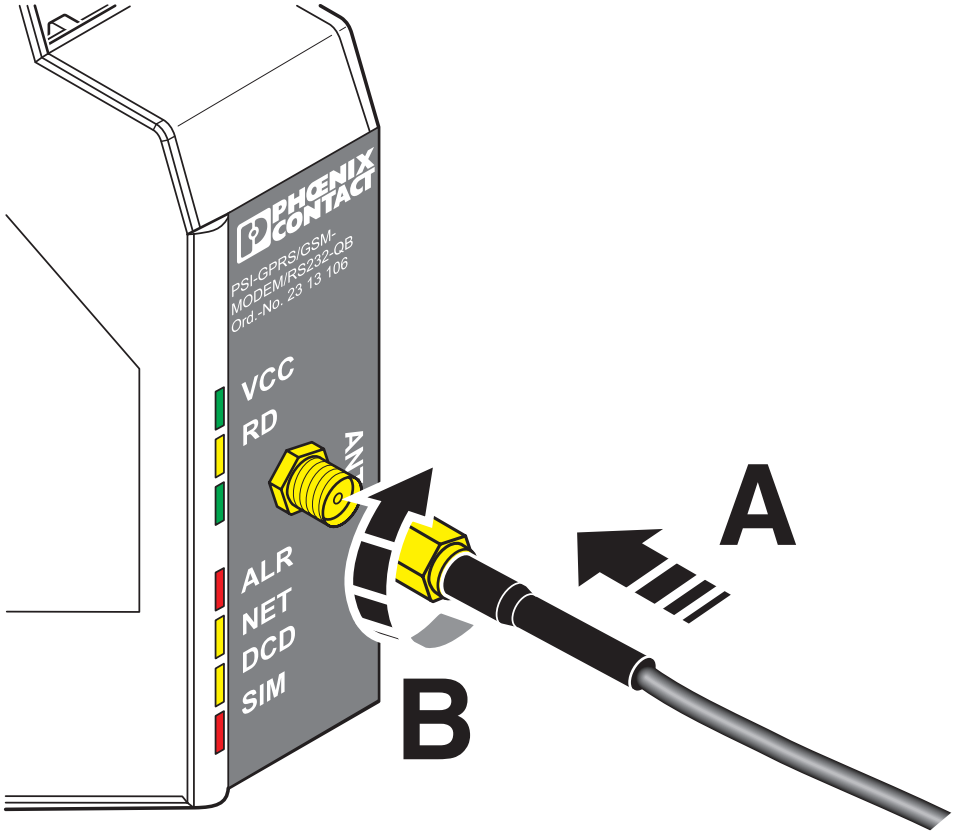

Antenne anschließen

Schemazeichnung

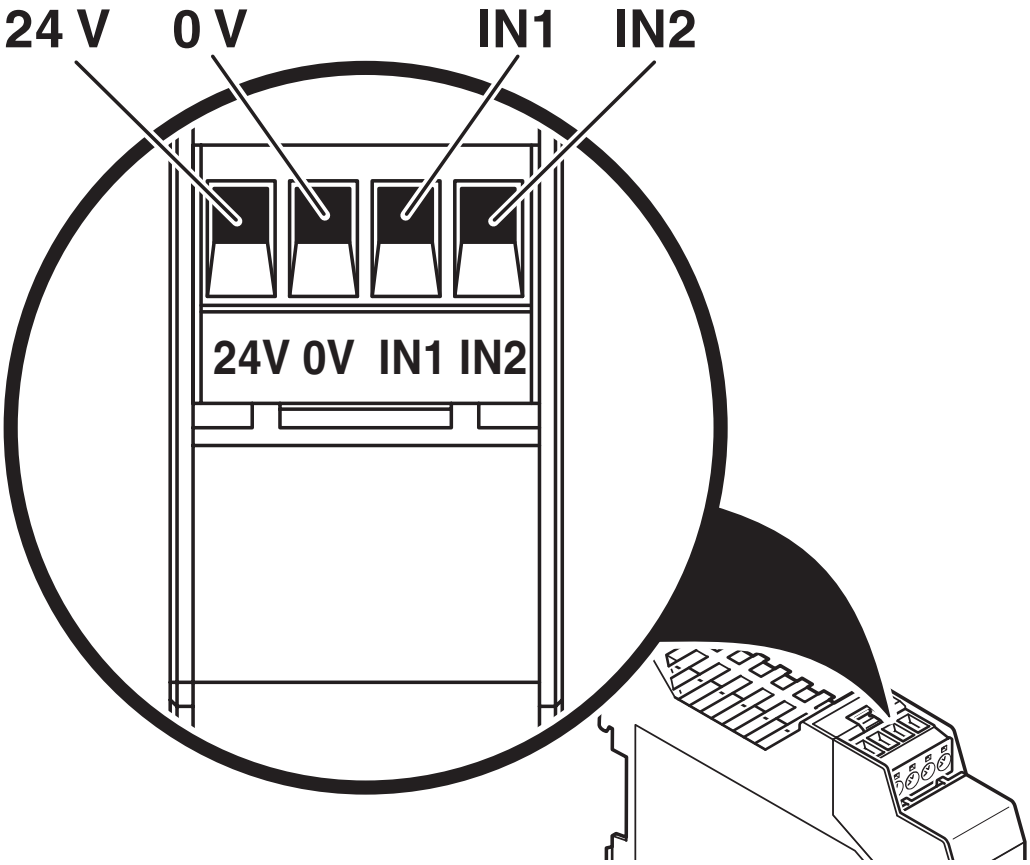

Anschlüsse des Geräts

Schemazeichnung

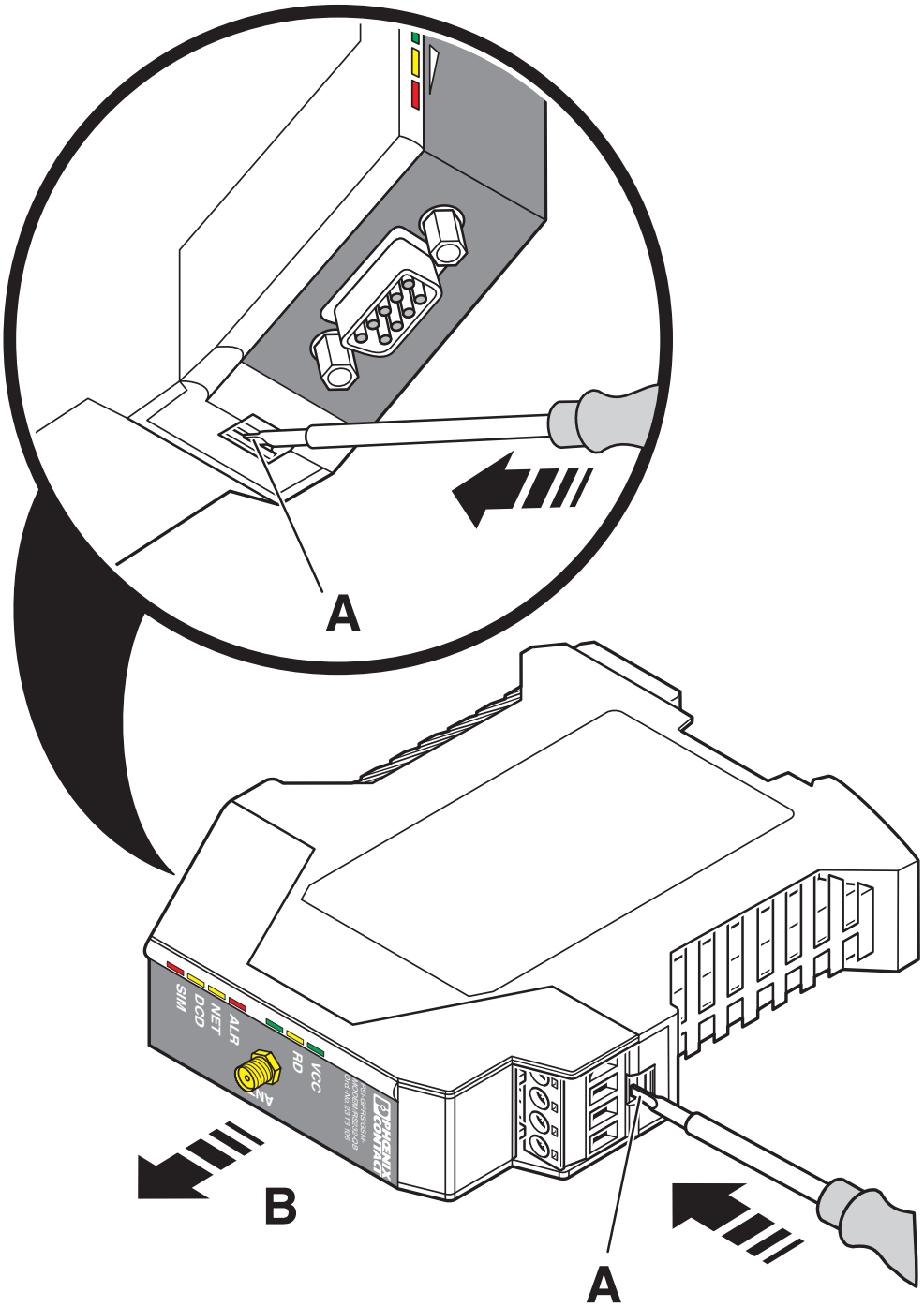

Gehäuse öffnen

Schemazeichnung

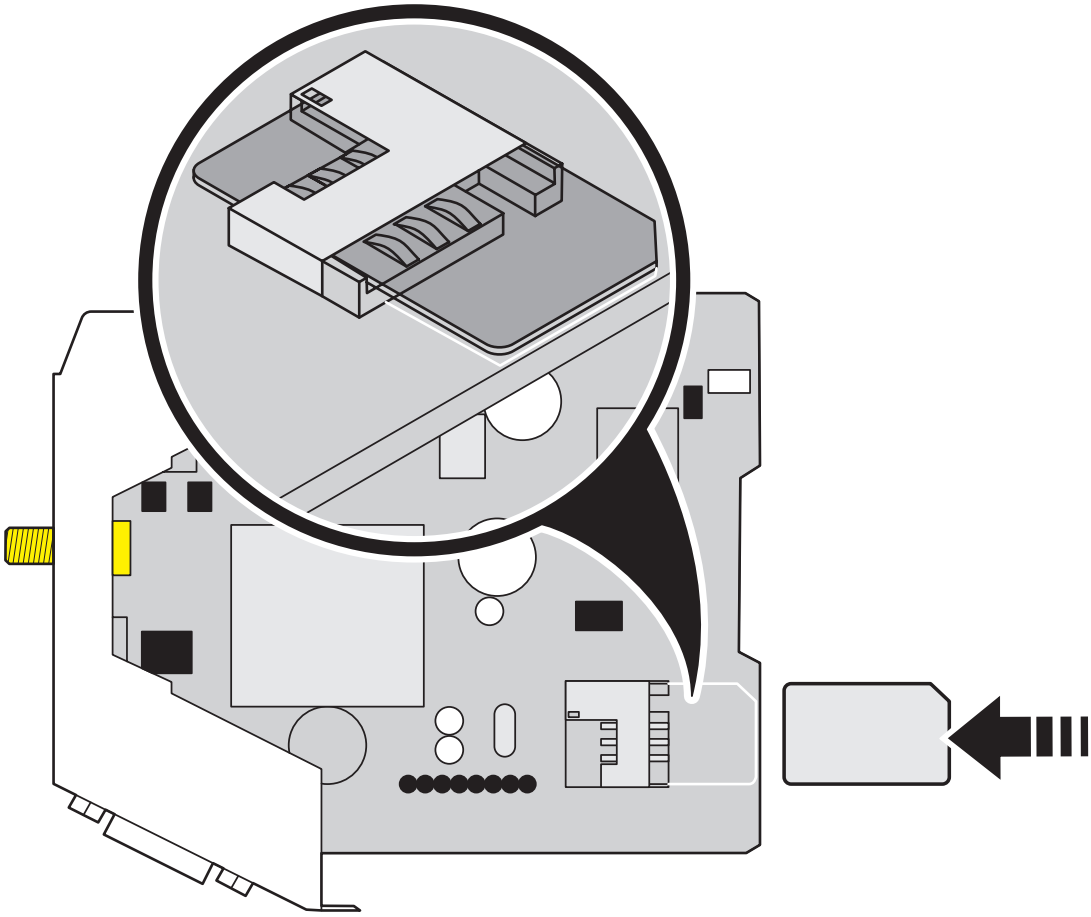

SIM-Karte einlegen

Klassifikationen

UNSPSC

UNSPSC 21.0	43222628

Environmental product compliance

EU RoHS

Erfüllt die Anforderungen nach RoHS-Richtlinie	Ja
Ausnahmeregelungen soweit bekannt	6(c)

China RoHS

Environment friendly use period (EFUP)	EFUP-50
	Eine artikelbezogene China RoHS Deklarationstabelle finden Sie im Downloadbereich zum jeweiligen Artikel unter „Herstellererklärung“. Für alle Artikel mit EFUP-E wird keine China RoHS Deklarationstabelle ausgestellt und benötigt.

EU REACH SVHC

Hinweis auf REACH-Kandidatenstoff (CAS-Nr.)	Lead(CAS-Nr.: 7439-92-1)

Phoenix Contact 2025 © - Alle Rechte vorbehalten
https://www.phoenixcontact.com

PHOENIX CONTACT Deutschland GmbH
Flachsmarktstraße 8
D-32825 Blomberg
+49 52 35/3-1 20 00
info@phoenixcontact.de