UM-ALU 4-100,5 COVERLID 75 AL - Seitenelement

2201760

https://www.phoenixcontact.com/de/produkte/2201760

Bitte beachten Sie, dass die in diesem PDF-Dokument angezeigten Daten aus unserem Online-Katalog generiert wurden. Bitte finden Sie die vollständigen Daten in der Benutzer-Dokumentation. Es gelten unsere Allgemeinen Nutzungsbedingungen für Downloads.



Strangprofilgehäuse, Schraubmontage, Seitenelemente (links und rechts) inkl. Rastfuß und Schrauben für Profilabdeckung UM-ALU 4 AU..L.., Breite: 105,4 mm, Höhe: 2 mm, Tiefe: 73,5 mm

Ihre Vorteile

- Strangprofil aus Aluminium
- Varianz in der Anschlusstechnik
- Montierbar auf die Tragschiene
- Verfügbar in den Längen von 42,5 mm ... 990 mm, optional individuell ablängbar
- Verfügbar in den Baubreiten 75 mm und 105 mm
- EMV-Schutz

Kaufmännische Daten

Artikelnummer	2201760
Verpackungseinheit	1 Stück
Mindestbestellmenge	1 Stück
Verkaufsschlüssel	AM
Produktschlüssel	ACHDFC
GTIN	4046356909068
Gewicht pro Stück (inklusive Verpackung)	74,2 g
Gewicht pro Stück (exklusive Verpackung)	72,8 g
Zolltarifnummer	76161000
Ursprungsland	DE

Technische Daten

Artikeleigenschaften

Produkttyp	Aufbaugehäuse-Seitenteil
Gehäuseart	Strangprofilgehäuse
Gehäuseserie	UM-ALU
Produktfamilie	UM-ALU 4-100,5
Lüftungsöffnung vorhanden	nein

Maße

Breite	105,4 mm
Höhe	2 mm
Tiefe	73,5 mm

Materialangaben

Farbe (Seitenelement)	aluminiumfarben
Material Seitenelement	Aluminium (eloxiert)
Oberflächenbeschaffenheit	eloxiert

Umwelt- und Lebensdauerbedingungen

Umgebungsbedingungen

Max. zu erreichender IP-Code	IP40
Umgebungstemperatur (Betrieb)	-40 °C ... 105 °C (in Abhängigkeit der Verlustleistung)
Umgebungstemperatur (Lagerung/Transport)	-40 °C ... 55 °C
Umgebungstemperatur (Montage)	-5 °C ... 100 °C

Montage

Montageart	Schraubmontage
Anzugsdrehmoment / Drehzahl	Verschraubung mit Grundgehäuse / Profilabdeckung: 0,8 Nm-1 Nm / rpm- rpm
Anzugsdrehmoment	0,8 Nm ... 1 Nm

Verpackungsangaben

Verpackungsart	verpackt im Karton
Art der Umverpackung	Karton

Zeichnungen

Schemazeichnung

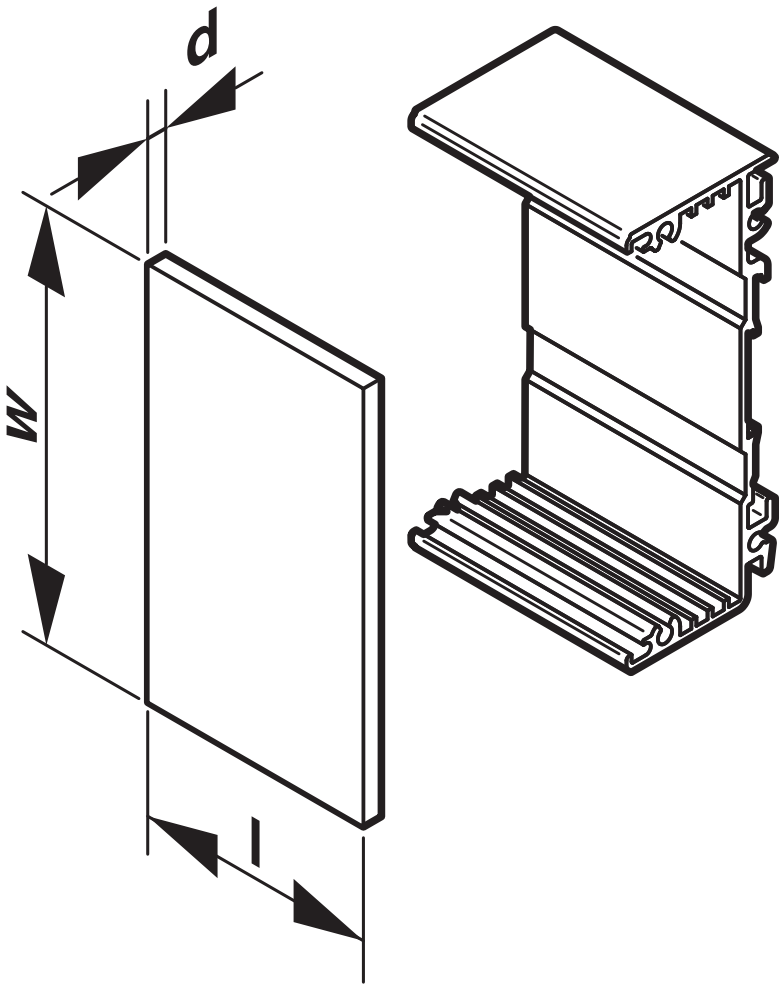

Klassifikationen

ECLASS

ECLASS-13.0	27190602
ECLASS-15.0	27190602

ETIM

ETIM 10.0	EC002779

UNSPSC

UNSPSC 21.0	31261500

Environmental product compliance

EU RoHS

Erfüllt die Anforderungen nach RoHS-Richtlinie	Ja, Keine Ausnahmeregelungen

China RoHS

Environment friendly use period (EFUP)	EFUP-E
	Keine Gefahrstoffe über den Grenzwerten

EU REACH SVHC

Hinweis auf REACH-Kandidatenstoff (CAS-Nr.)	Kein Stoff mit einem Massenanteil von mehr als 0,1 %

Phoenix Contact 2026 © - Alle Rechte vorbehalten
https://www.phoenixcontact.com

PHOENIX CONTACT Deutschland GmbH
Flachsmarktstraße 8
D-32825 Blomberg
+49 52 35/3-1 20 00
info@phoenixcontact.de