UM-ALU 4 AU45 L130 - Profilabdeckung

2200957

https://www.phoenixcontact.com/de/produkte/2200957

Bitte beachten Sie, dass die in diesem PDF-Dokument angezeigten Daten aus unserem Online-Katalog generiert wurden. Bitte finden Sie die vollständigen Daten in der Benutzer-Dokumentation. Es gelten unsere Allgemeinen Nutzungsbedingungen für Downloads.



Strangprofilgehäuse, Schraubmontage, Profilabdeckung, Breite: 45,6 mm, Profilbreite (innen): 42 mm, Profilbreite (außen): 45,6 mm, Länge: 130 mm, Tiefe: 28,1 mm

Ihre Vorteile

- Strangprofil aus Aluminium
- Varianz in der Anschlusstechnik
- Montierbar auf die Tragschiene
- Verfügbar in den Längen von 42,5 mm ... 990 mm, optional individuell ablängbar
- Verfügbar in den Baubreiten 75 mm und 105 mm
- EMV-Schutz

Kaufmännische Daten

Artikelnummer	2200957
Verpackungseinheit	1 Stück
Mindestbestellmenge	1 Stück
Verkaufsschlüssel	AM
Produktschlüssel	ACHDFC
GTIN	4046356721004
Gewicht pro Stück (inklusive Verpackung)	72 g
Gewicht pro Stück (exklusive Verpackung)	72 g
Zolltarifnummer	76042990
Ursprungsland	HU

Technische Daten

Artikeleigenschaften

Produkttyp	Aufbaugehäuseabdeckung
Gehäuseart	Strangprofilgehäuse
Gehäuseserie	UM-ALU
Produktfamilie	UM-ALU
Lüftungsöffnung vorhanden	nein

Maße

Maßzeichnung	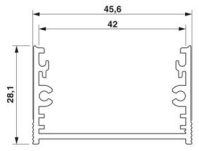
Breite	45,6 mm
Tiefe	28,1 mm
Länge	130 mm

Außenmaß

Profilbreite (außen)	45,6 mm

Innenmaß

Profilbreite (innen)	42 mm

Leiterplatten-Design

Leiterplattenstärke	1,44 mm ... 2 mm

Materialangaben

Farbe (Gehäuse)	aluminiumfarben
Material Gehäuse	Aluminium eloxiert (eloxiert)
Oberflächenbeschaffenheit	eloxiert

Umwelt- und Lebensdauerbedingungen

Umgebungsbedingungen

Max. zu erreichender IP-Code	IP40
Umgebungstemperatur (Betrieb)	-40 °C ... 100 °C (in Abhängigkeit der Verlustleistung)
Umgebungstemperatur (Lagerung/Transport)	-40 °C ... 55 °C
Umgebungstemperatur (Montage)	-5 °C ... 100 °C

Angaben zur Leiterplatte

Anzahl der Leiterplattenaufnahmen	4
Art der Leiterplattenbefestigung	Einschub
Leiterplattenfläche	3565 mm² ... 5003 mm² (TOP in Verbindung mit Seitenelementen COVERLID…AL oder 4LID…PA)

	3399 mm² ... 4874 mm² (BOTTOM in Verbindung mit Seitenelementen COVERLID…AL oder 4LID…PA)
Leiterplattenstärke	1,44 mm ... 2 mm

Montage

Montageart	Schraubmontage
Einbaulage	parallel zur Tragschiene

Verpackungsangaben

Verpackungsart	verpackt im Karton
Art der Umverpackung	Karton

Zeichnungen

Maßzeichnung

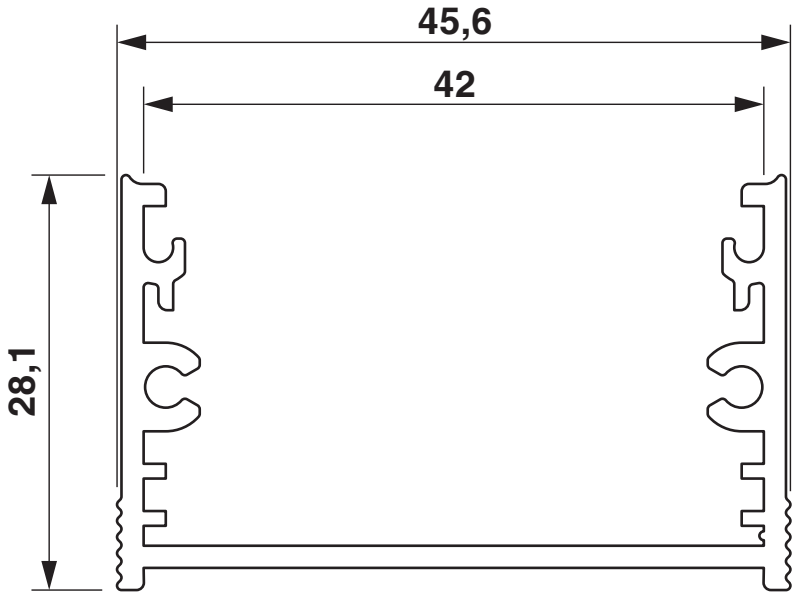

Schemazeichnung

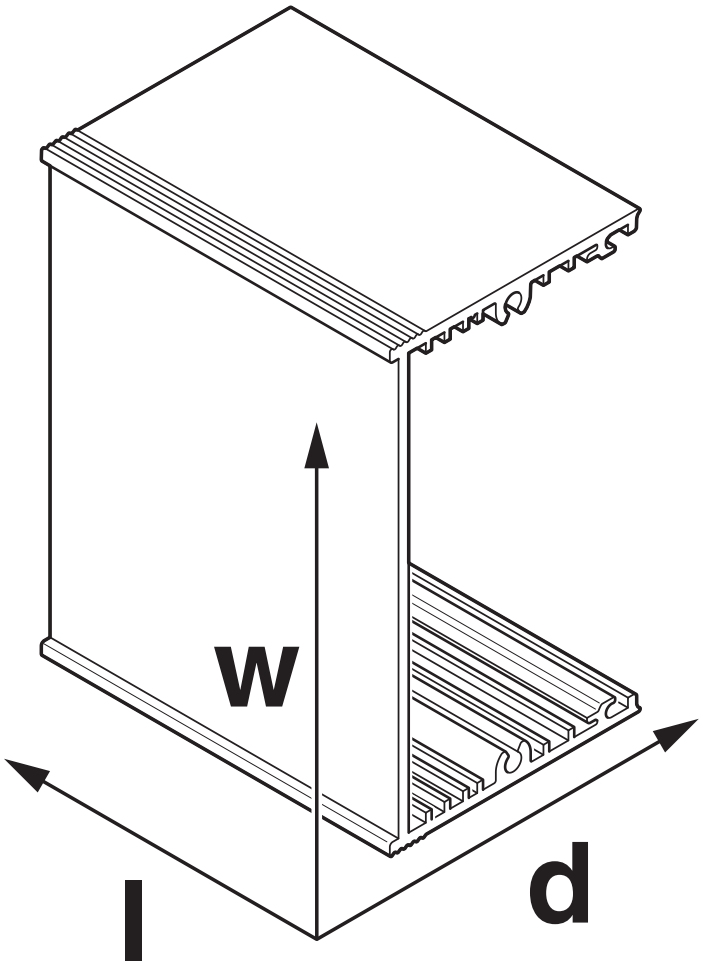

Klassifikationen

ECLASS

ECLASS-13.0	27190603
ECLASS-15.0	27190603

ETIM

ETIM 10.0	EC002779

UNSPSC

UNSPSC 21.0	31261500

Environmental product compliance

EU RoHS

Erfüllt die Anforderungen nach RoHS-Richtlinie	Ja, Keine Ausnahmeregelungen

China RoHS

Environment friendly use period (EFUP)	EFUP-E
	Keine Gefahrstoffe über den Grenzwerten

EU REACH SVHC

Hinweis auf REACH-Kandidatenstoff (CAS-Nr.)	Kein Stoff mit einem Massenanteil von mehr als 0,1 %

Phoenix Contact 2026 © - Alle Rechte vorbehalten
https://www.phoenixcontact.com

PHOENIX CONTACT Deutschland GmbH
Flachsmarktstraße 8
D-32825 Blomberg
+49 52 35/3-1 20 00
info@phoenixcontact.de