HC-ALU 6-100,5 PROFILE 100 - Elektronikgehäuse

2200897

https://www.phoenixcontact.com/de/produkte/2200897

Bitte beachten Sie, dass die in diesem PDF-Dokument angezeigten Daten aus unserem Online-Katalog generiert wurden. Bitte finden Sie die vollständigen Daten in der Benutzer-Dokumentation. Es gelten unsere Allgemeinen Nutzungsbedingungen für Downloads.



Profilgehäuse, Wandmontage (optional mit Zubehör), Aluminiumprofil, 2-teilig, Profilbreite (innen): 100,5 mm, Profilbreite (außen): 121 mm, Länge: 100 mm, Höhe: 121 mm, Tiefe: 32,8 mm

Ihre Vorteile

- Strangprofil aus Aluminium
- Verfügbar in den Längen von 100 mm ... 1000 mm, optional individuell ablängbar
- Verfügbar in den Baubreiten 53,5 mm ... 161 mm
- Schutzart bis IP65
- Nutzbar als Handheld- und Wandgehäuse
- Optional EMV-Dichtungen erhältlich

Kaufmännische Daten

Artikelnummer	2200897
Verpackungseinheit	1 Stück
Mindestbestellmenge	1 Stück
Verkaufsschlüssel	AM
Produktschlüssel	ACFAAA
GTIN	4046356715799
Gewicht pro Stück (inklusive Verpackung)	206,5 g
Gewicht pro Stück (exklusive Verpackung)	206 g
Zolltarifnummer	76042100
Ursprungsland	HU

Technische Daten

Artikeleigenschaften

Produkttyp	Gehäuseunterteil
Gehäuseart	Profilgehäuse
Gehäuseserie	HC-ALU
Produktfamilie	HC-ALU 6-100,5
Lüftungsöffnung vorhanden	nein

Maße

Maßzeichnung	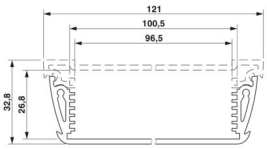
Höhe	121 mm
Tiefe	32,8 mm
Länge	100 mm

Außenmaß

Profilbreite (außen)	121 mm

Innenmaß

Profilbreite (innen)	100,5 mm

Materialangaben

Farbe (Gehäuse)	graphitgrau (RAL 7024)
Material	Aluminium (pulverbeschichtet)
Oberflächenbeschaffenheit	pulverbeschichtet

Umwelt- und Lebensdauerbedingungen

Umgebungsbedingungen

Max. zu erreichender IP-Code	IP65
Umgebungstemperatur (Betrieb)	-40 °C ... 85 °C

Angaben zur Leiterplatte

Anzahl der Leiterplattenaufnahmen	7
Art der Leiterplattenbefestigung	Einschub

Montage

Montageart	Wandmontage (optional mit Zubehör)

Zeichnungen

Maßzeichnung

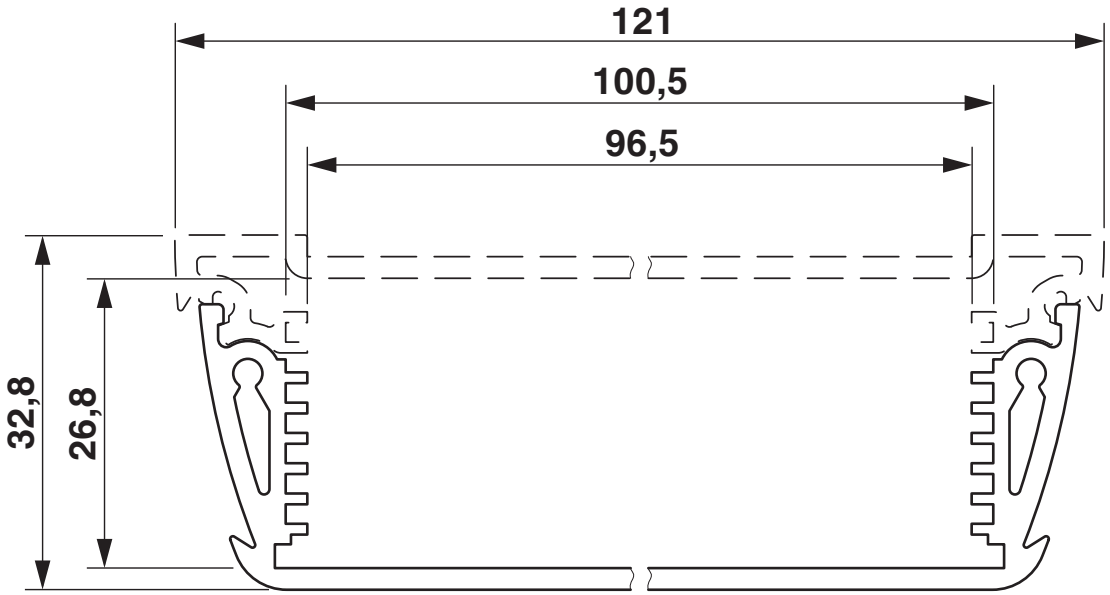

Maßzeichnung

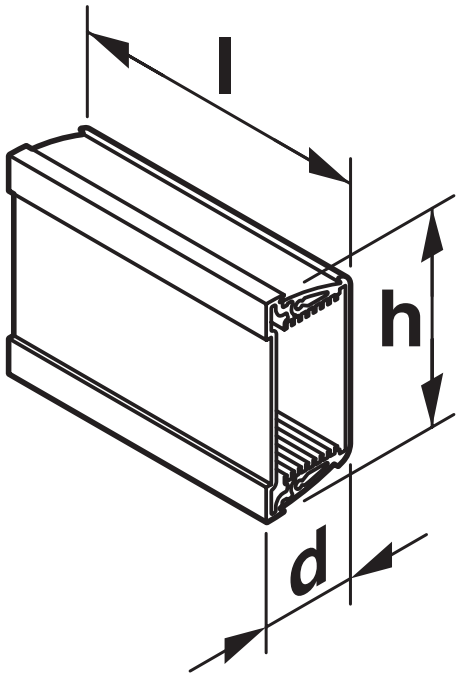

Schematische Darstellung

Klassifikationen

ECLASS

ECLASS-13.0	27190601
ECLASS-15.0	27190601

ETIM

ETIM 10.0	EC002779

UNSPSC

UNSPSC 21.0	31261500

Environmental product compliance

EU RoHS

Erfüllt die Anforderungen nach RoHS-Richtlinie	Ja, Keine Ausnahmeregelungen

China RoHS

Environment friendly use period (EFUP)	EFUP-E
	Keine Gefahrstoffe über den Grenzwerten

EU REACH SVHC

Hinweis auf REACH-Kandidatenstoff (CAS-Nr.)	Kein Stoff mit einem Massenanteil von mehr als 0,1 %

Phoenix Contact 2026 © - Alle Rechte vorbehalten
https://www.phoenixcontact.com

PHOENIX CONTACT Deutschland GmbH
Flachsmarktstraße 8
D-32825 Blomberg
+49 52 35/3-1 20 00
info@phoenixcontact.de