# PC 6-16/ 3-G1F-10,16 - Leiterplatten-Grundleiste

1999013

https://www.phoenixcontact.com/de/produkte/1999013

Bitte beachten Sie, dass die in diesem PDF-Dokument angezeigten Daten aus unserem Online-Katalog generiert wurden. Bitte finden Sie die vollständigen Daten in der Benutzer-Dokumentation. Es gelten unsere Allgemeinen Nutzungsbedingungen für Downloads.




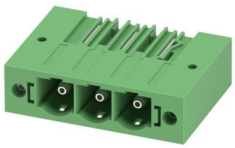

Leiterplatten-Grundleiste, Nennquerschnitt: 16 mm², Farbe: grün, Nennstrom: 76 A (41 A in Kombination mit PC 6-Stecker), Bemessungsspannung (III/2): 1000 V, Kontaktoberfläche: Ag, Kontaktart: Stift, Anzahl der Potenziale: 3, Anzahl der Reihen: 1, Polzahl: 3, Anzahl der Anschlüsse: 3, Artikelfamilie: PC 6-16/..-G1F, Rastermaß: 10,16 mm, Montage: Wellenlöten, Pin-Layout: Lineares Pinning, Pinlänge [P]: 4 mm, Anzahl der Lötpins pro Potenzial: 3, Stecksystem: COMBICON PC 16, Ausrichtung Steckgesicht: Standard, Verriegelung: Schraubverriegelung, Befestigungsart: Gewindeflansch, Verpackungsart: verpackt im Karton

## Ihre Vorteile

- Bekanntes Montageprinzip erlaubt weltweiten Einsatz
- Verschraubbarer Flansch für höchste mechanische Stabilität
- Höchste Flexibilität im Gerätedesign - eine Grundleiste für Steckverbinder mit unterschiedlichen Anschlusstechniken

## Kaufmännische Daten

| | |
|---|---|
| Artikelnummer | 1999013 |
| Verpackungseinheit | 50 Stück |
| Mindestbestellmenge | 50 Stück |
| Verkaufsschlüssel | AA |
| Produktschlüssel | AAESBB |
| GTIN | 4046356038515 |
| Gewicht pro Stück (inklusive Verpackung) | 18,2 g |
| Gewicht pro Stück (exklusive Verpackung) | 17,535 g |
| Zolltarifnummer | 85366930 |
| Ursprungsland | PL |

## Technische Daten

### Artikeleigenschaften

| | |
|---|---|
| Produkttyp | Leiterplatten-Grundleiste |
| Produktfamilie | PC 6-16/..-G1F |
| Produktlinie | COMBICON Connectors XL |
| Bauform | Grundgehäuse |
| Polzahl | 3 |
| Rastermaß | 10,16 mm |
| Anzahl der Anschlüsse | 3 |
| Anzahl der Reihen | 1 |
| Anzahl der Potenziale | 3 |
| Befestigungstyp | Gewindeflansch |
| Pinlayout | Lineares Pinning |
| Anzahl Lötpins pro Potenzial | 3 |

Bestückung

| | |
|---|---|
| Teilbestückung | Nein |

### Elektrische Eigenschaften

Eigenschaften

| | |
|---|---|
| Nennstrom $I_N$ | 76 A (41 A in Kombination mit PC 6-Stecker) |
| Nennspannung $U_N$ | 1000 V |
| Durchgangswiderstand | 0,3 mΩ |
| Bemessungsspannung (III/3) | 1000 V |
| Bemessungsstoßspannung (III/3) | 8 kV |
| Bemessungsspannung (III/2) | 1000 V |
| Bemessungsstoßspannung (III/2) | 8 kV |
| Bemessungsspannung (II/2) | 1000 V |
| Bemessungsstoßspannung (II/2) | 6 kV |

### Montage

| | |
|---|---|
| Montageart | Wellenlöten |
| Pinlayout | Lineares Pinning |

Flansch

| | |
|---|---|
| Anzugsdrehmoment | 0,3 Nm ... 0,7 Nm |

Befestigung an der Leiterplatte

| | |
|---|---|
| Anzugsdrehmoment | 0,3 Nm |
| Schraube | 1705449 DFK-PC 16-SS |

### Materialangaben

Materialangaben - Kontakt

| | |
|---|---|
| Hinweis | WEEE/RoHS konform, whisker-frei nach IEC 60068-2-82/JEDEC JESD 201 |
| Material Kontakt | Cu-Legierung |
| Oberflächenbeschaffenheit | galvanisch versilbert |
| Metalloberfläche Kontaktbereich (Deckschicht) | Silber (4 µm - 8 µm Ag) |
| Metalloberfläche Kontaktbereich (Zwischenschicht) | Nickel (2 µm - 4 µm Ni) |
| Metalloberfläche Lötbereich (Deckschicht) | Silber (4 µm - 8 µm Ag) |
| Metalloberfläche Lötbereich (Zwischenschicht) | Nickel (2 µm - 4 µm Ni) |

Materialangaben - Gehäuse

| | |
|---|---|
| Farbe (Gehäuse) | grün (6021) |
| Isolierstoff | PA |
| Isolierstoffgruppe | I |
| CTI nach IEC 60112 | 600 |
| Brennbarkeitsklasse nach UL 94 | V0 |
| Glühdraht-Entflammbarkeitszahl GWFI nach EN 60695-2-12 | 850 |
| Glühdraht-Entzündungstemperatur GWIT nach EN 60695-2-13 | 775 |
| Temperatur der Kugeldruckprüfung nach EN 60695-10-2 | 125 °C |

## Hinweise

| | |
|---|---|
| Allgemein | COMBICON-Steckverbinder sind nach DIN EN 61984 Steckverbinder ohne Schaltleistung (COC). Bei bestimmungsgemäßem Gebrauch dürfen sie weder spannungsführend noch unter Last gesteckt oder getrennt werden. |

## Maße

| | |
|---|---|
| Maßzeichnung | 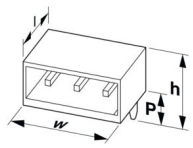 |
| Rastermaß | 10,16 mm |
| Breite [w] | 48,24 mm |
| Höhe [h] | 17,4 mm |
| Länge [l] | 34 mm |
| Bauhöhe | 13,4 mm |
| Lötstiftlänge [P] | 4 mm |
| Stiftabmessungen | 1 x 1,2 mm |

Leiterplatten-Design

| | |
|---|---|
| Stiftabstand | 10,16 mm |
| Bohrlochdurchmesser | 1,7 mm |

## Mechanische Prüfungen

Sichtprüfung

| | |
|---|---|
| Prüfspezifikation | DIN EN 60512-1-1:2003-01 |
| Ergebnis | Prüfung bestanden |

Maßprüfung

| | |
|---|---|
| Prüfspezifikation | DIN EN 60512-1-2:2003-01 |
| Ergebnis | Prüfung bestanden |

Beständigkeit von Aufschriften

| | |
|---|---|
| Prüfspezifikation | DIN EN 60068-2-70:1996-07 |
| Ergebnis | Prüfung bestanden |

Polarisation und Kodierung

| | |
|---|---|
| Prüfspezifikation | DIN EN 60512-13-5:2006-11 |
| Ergebnis | Prüfung bestanden |

Kontakthalterung im Einsatz

| | |
|---|---|
| Prüfspezifikation | DIN EN 60512-15-1:2009-03 |
| Kontakthalterung im Einsatz<br>Anforderung >20 N | Prüfung bestanden |

Steck- und Ziehkräfte

| | |
|---|---|
| Prüfspezifikation | DIN EN 60512-13-2:2006-11 |
| Ergebnis | Prüfung bestanden |
| Anzahl der Zyklen | 50 |
| Steckkraft je Pol ca. | 14 N |
| Ziehkraft je Pol ca. | 12 N |

## Elektrische Prüfungen

Thermische Prüfung | Prüfgruppe C

| | |
|---|---|
| Prüfspezifikation | DIN EN 60512-5-1:2003-01 |
| Geprüfte Polzahl | 8 |

Isolationswiderstand

| | |
|---|---|
| Prüfspezifikation | DIN EN 60512-3-1:2003-01 |
| Isolationswiderstand benachbarte Pole | > 5 MΩ |

Luft- und Kriechstrecken |

| | |
|---|---|
| Prüfspezifikation | DIN EN 60664-1 (VDE 0110-1):2008-01 |
| Isolierstoffgruppe | I |
| Kriechstromfestigkeit (DIN EN 60112 (VDE 0303-11)) | CTI 600 |
| Bemessungsisolationsspannung (III/3) | 1000 V |
| Bemessungsstoßspannung (III/3) | 8 kV |
| Mindestwert der Luftstrecke - inhomogenes Feld (III/3) | 8 mm |
| Mindestwert der Kriechstrecke (III/3) | 12,5 mm |
| Bemessungsisolationsspannung (III/2) | 1000 V |
| Bemessungsstoßspannung (III/2) | 8 kV |

| | |
|---|---|
| Mindestwert der Luftstrecke - inhomogenes Feld (III/2) | 8 mm |
| Mindestwert der Kriechstrecke (III/2) | 8 mm |
| Bemessungsisolationsspannung (II/2) | 1000 V |
| Bemessungsstoßspannung (II/2) | 6 kV |
| Mindestwert der Luftstrecke - inhomogenes Feld (II/2) | 5,5 mm |
| Mindestwert der Kriechstrecke (II/2) | 5,5 mm |

## Umwelt- und Lebensdauerbedingungen

### Lebensdauerprüfung

| | |
|---|---|
| Prüfspezifikation | DIN EN 60512-9-1 (VDE 0687-512-9-1):2010-12 |
| Stehstoßspannung auf Meereshöhe | 9,8 kV |
| Durchgangswiderstand $R_1$ | 0,3 mΩ |
| Durchgangswiderstand $R_2$ | 0,3 mΩ |
| Steckzyklen | 50 |
| Isolationswiderstand benachbarte Pole | > 5 MΩ |

### Klimatische Prüfung

| | |
|---|---|
| Prüfspezifikation | DIN EN ISO 6988:1997-03 |
| Korrosionsbeanspruchung | 0,2 $dm^3$ $SO_2$ auf 300 $dm^3$/40 °C/1 Zyklus |
| Wärmebeanspruchung | 105 °C/168 h |
| Stehwechselspannung | 4,26 kV |

### Vibrationsprüfung

| | |
|---|---|
| Prüfspezifikation | DIN EN 60068-2-6 (VDE 0468-2-6):2008-10 |
| Frequenz | 10 - 150 - 10 Hz |
| Sweep-Geschwindigkeit | 1 Oktave/min |
| Amplitude | 0,35 mm (10 Hz ... 60,1 Hz) |
| Beschleunigung | 5g (60,1 Hz ... 150 Hz) |
| Prüfdauer je Achse | 2,5 h |
| Prüfrichtungen | X-, Y- und Z-Achse |

### Umgebungsbedingungen

| | |
|---|---|
| Umgebungstemperatur (Lagerung/Transport) | -40 °C ... 70 °C |
| Relative Luftfeuchte (Lagerung/Transport) | 30 % ... 70 % |
| Umgebungstemperatur (Montage) | -5 °C ... 100 °C |
| Umgebungstemperatur (Betrieb) | -40 °C ... 105 °C (in Abhängigkeit der Derating-Kurve) |

## Verpackungsangaben

| | |
|---|---|
| Verpackungsart | verpackt im Karton |

## Zeichnungen

Maßzeichnung

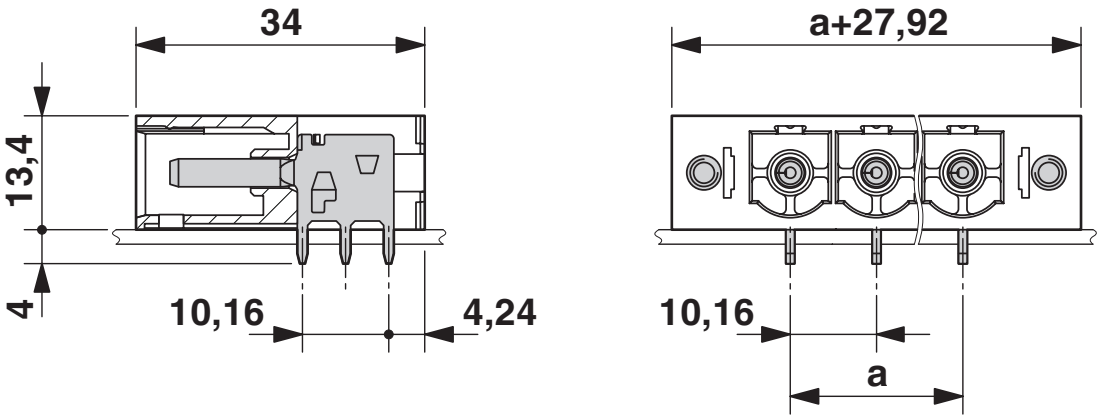


Diagramm

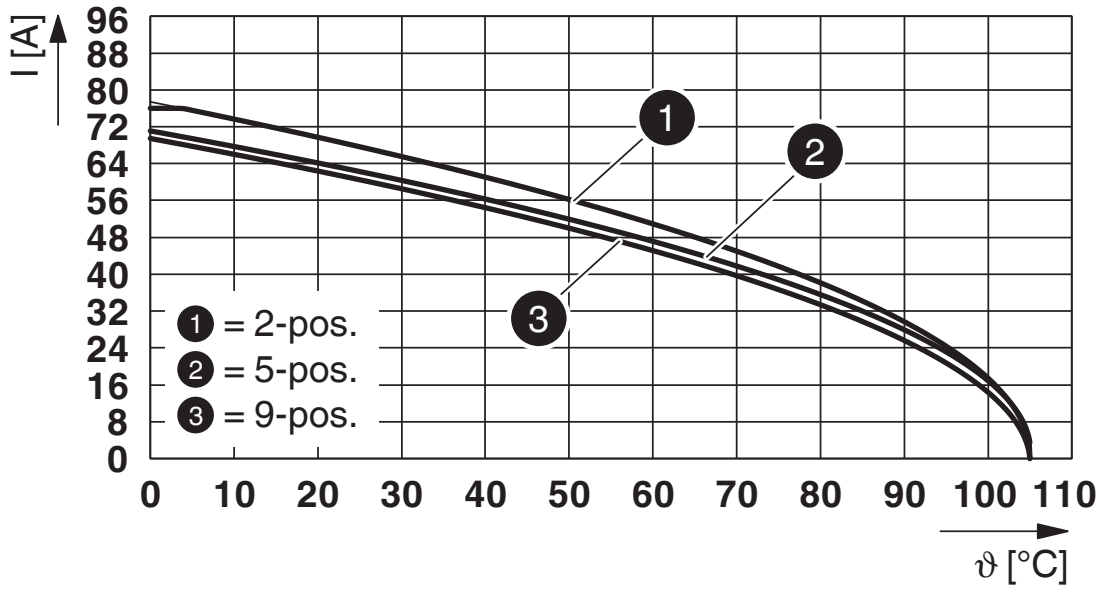


Typ: PC 16/...-STF-10,16 mit PC 6-16/...-G1F-10,16

Diagramm

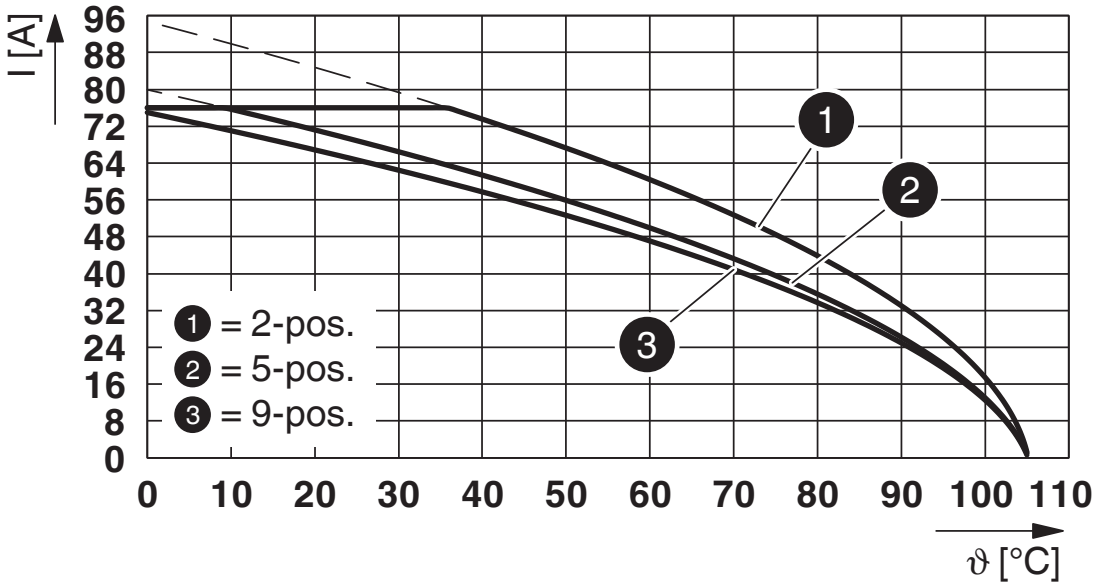


Typ: SPC 16/...-STF-10,16 mit PC 6-16/...-G1F-10,16

Bohrplan/Lötpadgeometrie

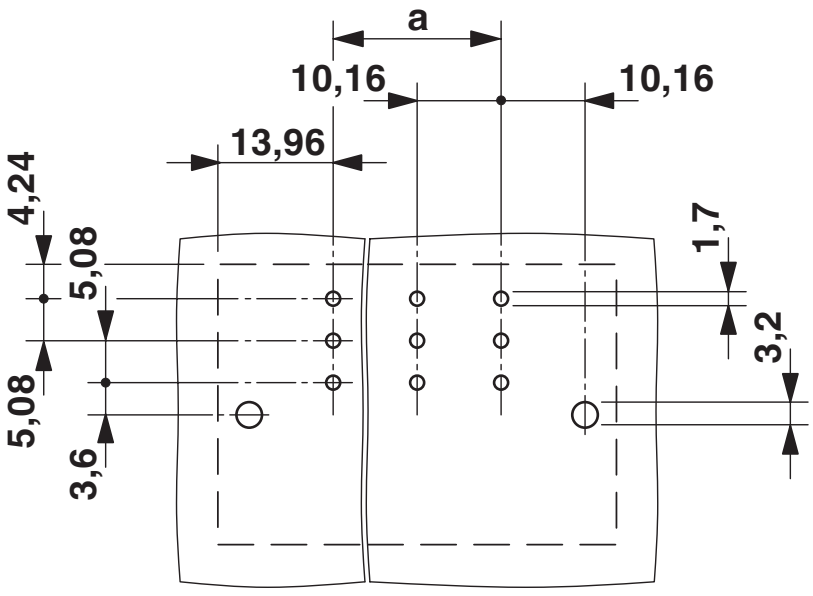

## Zulassungen

Zum Herunterladen von Zertifikaten, besuchen Sie die Produktdetailseite: https://www.phoenixcontact.com/de/produkte/1999013

**cULus Recognized**
Zulassungs-ID: E60425-20040202

| | Nennspannung $U_N$ | Nennstrom $I_N$ | Querschnitt AWG | Querschnitt $mm^2$ |
|---|---|---|---|---|
| B | | | | |
| | 300 V | 66 A | - | - |
| C | | | | |
| | 300 V | 66 A | - | - |
| D | | | | |
| | 600 V | 5 A | - | - |

**VDE Zeichengenehmigung**
Zulassungs-ID: 40055586

| | Nennspannung $U_N$ | Nennstrom $I_N$ | Querschnitt AWG | Querschnitt $mm^2$ |
|---|---|---|---|---|
| keine | | | | |
| | 1000 V | 76 A | - | - |

## Klassifikationen

### ECLASS

| | |
|---|---|
| ECLASS-13.0 | 27460201 |
| ECLASS-15.0 | 27460201 |

### ETIM

| | |
|---|---|
| ETIM 10.0 | EC002637 |

### UNSPSC

| | |
|---|---|
| UNSPSC 21.0 | 39121400 |

## Environmental product compliance

EU RoHS

| | |
|---|---|
| Erfüllt die Anforderungen nach RoHS-Richtlinie | Ja, Keine Ausnahmeregelungen |

China RoHS

| | |
|---|---|
| Environment friendly use period (EFUP) | EFUP-E |
| | Keine Gefahrstoffe über den Grenzwerten |

EU REACH SVHC

| | |
|---|---|
| Hinweis auf REACH-Kandidatenstoff (CAS-Nr.) | Kein Stoff mit einem Massenanteil von mehr als 0,1 % |

EF3.1 Klimawandel

| | |
|---|---|
| CO2e kg | 0,088 kg CO2e |


Phoenix Contact 2026 © - Alle Rechte vorbehalten
https://www.phoenixcontact.com



PHOENIX CONTACT Deutschland GmbH
Flachsmarktstraße 8
D-32825 Blomberg
+49 52 35/3-1 20 00
info@phoenixcontact.de