MKDSP 95/ 1-20,0-FL - Leiterplattenklemme

1841856

https://www.phoenixcontact.com/de/produkte/1841856

Bitte beachten Sie, dass die in diesem PDF-Dokument angezeigten Daten aus unserem Online-Katalog generiert wurden. Bitte finden Sie die vollständigen Daten in der Benutzer-Dokumentation. Es gelten unsere Allgemeinen Nutzungsbedingungen für Downloads.

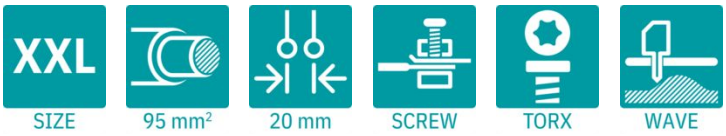



Leiterplattenklemme, Nennstrom: 232 A, Bemessungsspannung (III/2): 1000 V, Nennquerschnitt: 95 mm², Anzahl der Potenziale: 1, Anzahl der Reihen: 1, Polzahl pro Reihe: 1, Artikelfamilie: MKDSP 95/..-F, Rastermaß: 20 mm, Anschlussart: Schraubanschluss mit Zughülse, Schraubenangriffsform: T40 Torx®, Montage: Wellenlöten, Anschlussrichtung Leiter/Platine: 0 °, Farbe: grün, Pin-Layout: Lineares Pinning, Pinlänge [P]: 4 mm, Anzahl der Lötpins pro Potenzial: 6, Verpackungsart: verpackt im Karton

Ihre Vorteile

- Bekanntes Anschlussprinzip erlaubt weltweiten Einsatz
- Geringe Erwärmung durch höchste Kontaktkraft
- Erlaubt den Anschluss von zwei Leitern
- Schnell und komfortabel testen durch integrierte Prüfmöglichkeit
- Befestigungsflansche reduzieren die mechanische Beanspruchung der Lötstellen
- Integrierter Untersteckschutz verhindert Fehlstecken des Leiters unterhalb der Zughülse

Kaufmännische Daten

Artikelnummer	1841856
Verpackungseinheit	5 Stück
Mindestbestellmenge	5 Stück
Verkaufsschlüssel	AA
Produktschlüssel	AAPIBA
GTIN	4046356920018
Gewicht pro Stück (inklusive Verpackung)	156,6 g
Gewicht pro Stück (exklusive Verpackung)	107 g
Zolltarifnummer	85369010
Ursprungsland	SK

Technische Daten

Artikeleigenschaften

Produkttyp	Leiterplattenklemme
Produktfamilie	MKDSP 95/..-F
Produktlinie	COMBICON Terminals XXL
Bauform	Standard
Polzahl	1
Rastermaß	20 mm
Anzahl der Anschlüsse	1
Anzahl der Reihen	1
Anzahl der Potenziale	1
Pinlayout	Lineares Pinning
Anzahl Lötpins pro Potenzial	6

Bestückung

Teilbestückung	Nein

Elektrische Eigenschaften

Eigenschaften

Nennstrom I_N	232 A
Nennspannung U_N	1000 V
Bemessungsspannung (III/3)	1000 V
Bemessungsstoßspannung (III/3)	8 kV
Bemessungsspannung (III/2)	1000 V
Bemessungsstoßspannung (III/2)	8 kV
Bemessungsspannung (II/2)	1000 V
Bemessungsstoßspannung (II/2)	6 kV

Anschlussdaten

Anschlusstechnik

Bauform	Standard
Nennquerschnitt	95 mm²

Leiteranschluss

Anschlussart	Schraubanschluss mit Zughülse
Leiterquerschnitt starr	10 mm² ... 16 mm²
Einleiter/Klemmstelle mehrdrähtig	16 mm² ... 95 mm²
Leiterquerschnitt flexibel	25 mm² ... 95 mm²
Leiterquerschnitt AWG	6 ... 3/0
Leiterquerschnitt flexibel mit Aderendhülse ohne Kunststoffhülse	16 mm² ... 95 mm²
Leiterquerschnitt flexibel mit Aderendhülse mit Kunststoffhülse	16 mm² ... 95 mm²
2 Leiter gleichen Querschnitts starr	16 mm² ... 25 mm²

2 Leiter gleichen Querschnitts flexibel	16 mm² ... 25 mm²
2 Leiter gleichen Querschnitts flexibel m. Aderendhülse ohne Kunststoffhülse	16 mm² ... 25 mm²
2 Leiter gleichen Querschnitts flexibel m. TWIN-Aderendhülse mit Kunststoffhülse	16 mm² ... 25 mm²
Abisolierlänge	25 mm
Antriebsform Schraubenkopf	Torx® (T40)
Anzugsdrehmoment	10 Nm

Angaben zum Aluminiumleiter

Querschnitt / Drehmoment / Form der Leitung	Leitungsquerschnitt:95 mm²; Drehmoment:10 Nm; Form der Leitung:sektorförmig, eindrähtig, Klasse 1, α = 90°(se)
Prüfspezifikation	DIN VDE 0276-603 (VDE 0276-603):2010-03
Hinweis zur Leitervorbehandlung	Für eine dauerhafte und sichere Kontaktierung des Aluminiumleiters sind folgende Maßnahmen erforderlich: Das abisolierte Ende des Aluminiumleiters ist mit einer Klinge von seiner Oxidschicht zu befreien und sofort in säure- und alkalifreie, d.h. neutrale Vaseline zu tauchen. Bei erneutem Leiteranschluss ist die Leitervorbehandlung zu wiederholen.

Montage

Montageart	Wellenlöten
Pinlayout	Lineares Pinning

Materialangaben

Materialangaben - Kontakt

Hinweis	WEEE/RoHS konform, whisker-frei nach IEC 60068-2-82/JEDEC JESD 201
Material Kontakt	Cu-Legierung
Oberflächenbeschaffenheit	galvanisch verzinnt
Metalloberfläche Klemmstelle (Deckschicht)	Zinn (4 µm - 8 µm Sn)
Metalloberfläche Lötbereich (Deckschicht)	Zinn (4 µm - 8 µm Sn)

Materialangaben - Gehäuse

Farbe (Gehäuse)	grün (6021)
Isolierstoff	PA
Isolierstoffgruppe	I
CTI nach IEC 60112	600
Brennbarkeitsklasse nach UL 94	V0
Glühdraht-Entflammbarkeitszahl GWFI nach EN 60695-2-12	850
Glühdraht-Entzündungstemperatur GWIT nach EN 60695-2-13	775
Temperatur der Kugeldruckprüfung nach EN 60695-10-2	125 °C

Maße

Maßzeichnung	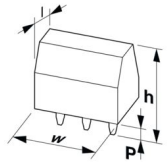
Rastermaß	20 mm
Breite [w]	52 mm
Höhe [h]	73 mm
Länge [l]	44 mm
Bauhöhe	69 mm
Lötstiftlänge [P]	4 mm
Stiftabmessungen	3 x 3 mm

Leiterplatten-Design

Stiftabstand	13,8 mm
Bohrlochdurchmesser	4,8 mm

Mechanische Prüfungen

Prüfung auf Leiterbeschädigung und Lockerung

Prüfspezifikation	DIN EN 60999-1 (VDE 0609-1):2000-12
	DIN EN 60999-2 (VDE 0609-101):2004-04
Ergebnis	Prüfung bestanden

Zugprüfung

Prüfspezifikation	DIN EN 60999-1 (VDE 0609-1):2000-12
	DIN EN 60999-2 (VDE 0609-101):2004-04
Leiterquerschnitt/Leiterart/Zugkraft Sollwert/Istwert	10 mm² / starr / > 90 N
	16 mm² / mehrdrähtig / > 100 N
	25 mm² / flexibel / > 135 N
	95 mm² / mehrdrähtig / > 351 N

Elektrische Prüfungen

Erwärmungsprüfung

Prüfspezifikation	IEC 60947-7-4:2013-08
Anforderung Erwärmungsprüfung	Die Summe von Umgebungstemperatur und Erwärmung der Leiterplatten-Anschlussklemme darf die obere Grenztemperatur nicht überschreiten.

Kurzzeitstromfestigkeit

Prüfspezifikation	IEC 60947-7-4:2013-08

Isolationswiderstand

Prüfspezifikation	DIN EN 60512-3-1:2003-01
Isolationswiderstand benachbarte Pole	> 5 MΩ

Luft- und Kriechstrecken |

Prüfspezifikation	DIN EN 60947-1 (VDE 0660-100):2011-10
Isolierstoffgruppe	I
Kriechstromfestigkeit (DIN EN 60112 (VDE 0303-11))	CTI 600
Bemessungsisolationsspannung (III/3)	1000 V
Bemessungsstoßspannung (III/3)	8 kV
Mindestwert der Luftstrecke - inhomogenes Feld (III/3)	8 mm
Mindestwert der Kriechstrecke (III/3)	12,5 mm
Bemessungsisolationsspannung (III/2)	1000 V
Bemessungsstoßspannung (III/2)	8 kV
Mindestwert der Luftstrecke - inhomogenes Feld (III/2)	8 mm
Mindestwert der Kriechstrecke (III/2)	8 mm
Bemessungsisolationsspannung (II/2)	1000 V
Bemessungsstoßspannung (II/2)	6 kV
Mindestwert der Luftstrecke - inhomogenes Feld (II/2)	5,5 mm
Mindestwert der Kriechstrecke (II/2)	5,5 mm

Umwelt- und Lebensdauerbedingungen

Vibrationsprüfung

Prüfspezifikation	DIN EN 60068-2-6 (VDE 0468-2-6):2008-10
Frequenz	10 - 150 - 10 Hz
Sweep-Geschwindigkeit	1 Oktave/min
Amplitude	0,35 mm (10 Hz ... 60,1 Hz)
Beschleunigung	5g (60,1 Hz ... 150 Hz)
Prüfdauer je Achse	2,5 h
Prüfrichtungen	X-, Y- und Z-Achse

Glühdrahtprüfung

Prüfspezifikation	DIN EN 60695-2-10 (VDE 0471-2-10):2001-11
Temperatur	850 °C
Einwirkdauer	5 s

Alterung

Prüfspezifikation	IEC 60947-7-4:2013-08

Umgebungsbedingungen

Umgebungstemperatur (Lagerung/Transport)	-40 °C ... 70 °C
Relative Luftfeuchte (Lagerung/Transport)	30 % ... 70 %
Umgebungstemperatur (Montage)	-5 °C ... 100 °C
Umgebungstemperatur (Betrieb)	-40 °C ... 100 °C (In Abhängigkeit der Strombelastbarkeits-/Derating-Kurve)

Verpackungsangaben

Verpackungsart	verpackt im Karton
Art der Umverpackung	Karton

Zeichnungen

Maßzeichnung

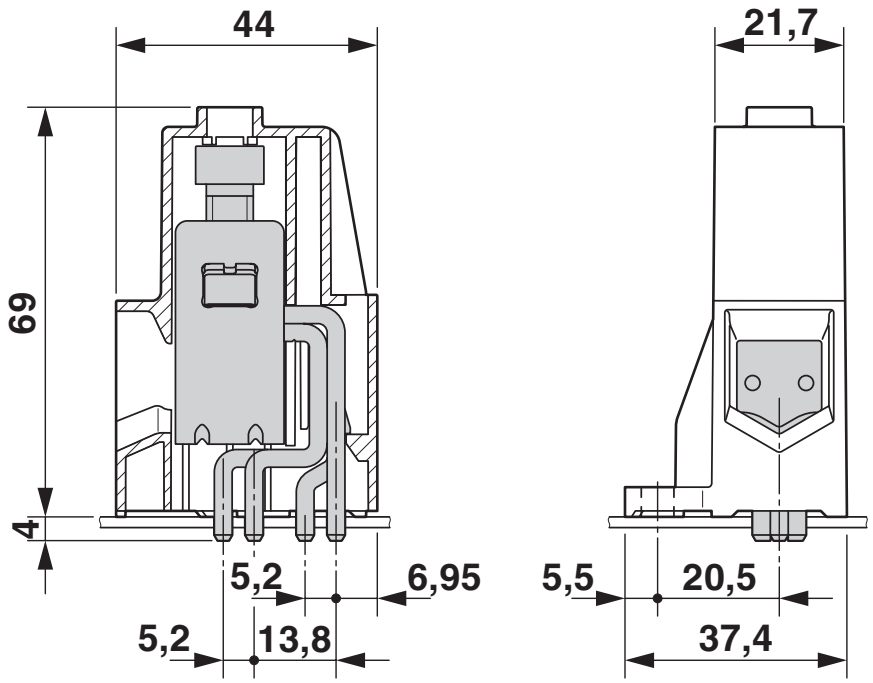

Diagramm

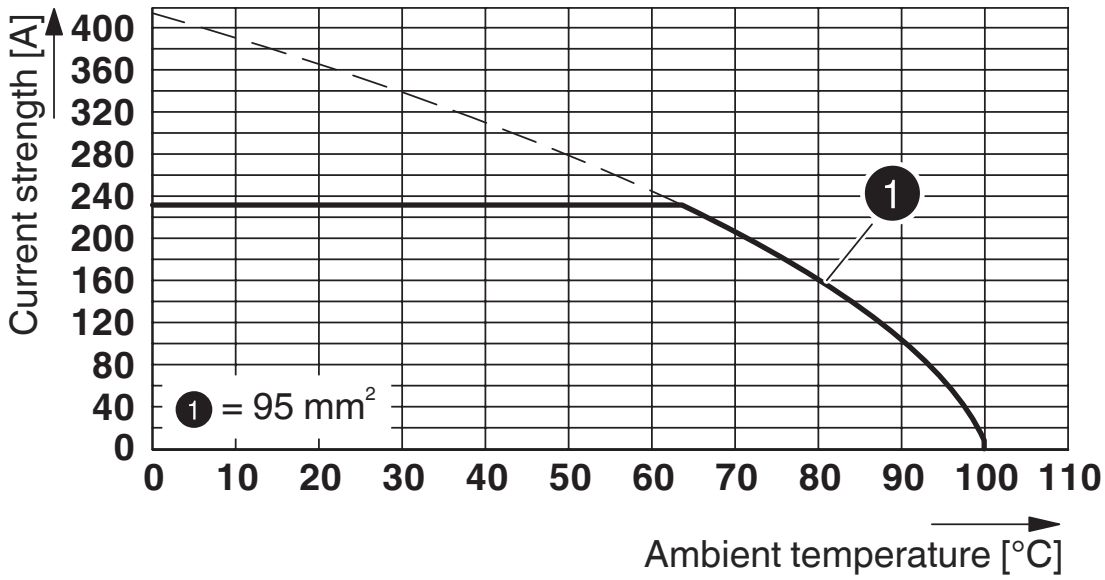

Typ: MKDSP 95/ 4-20,0-F

Prüfung in Anlehnung an DIN EN 60512-5-2:2003-01
Reduktionsfaktor = 1
Polzahl: 4

Bohrplan/Lötpadgeometrie

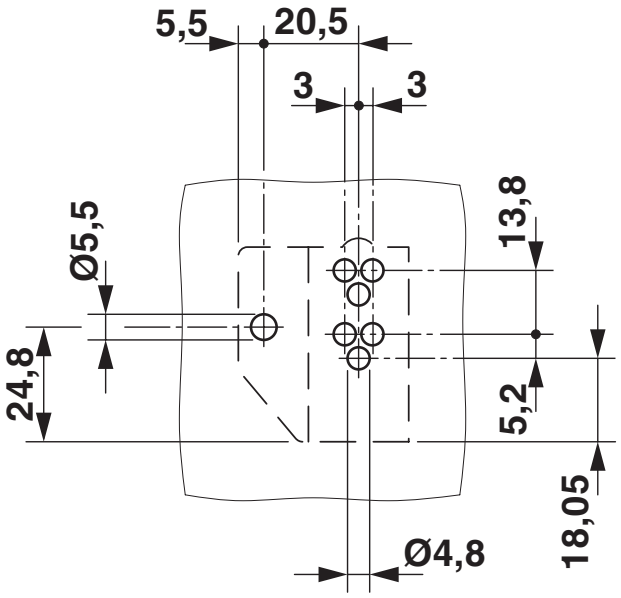

Zulassungen

Zum Herunterladen von Zertifikaten, besuchen Sie die Produktdetailseite: https://www.phoenixcontact.com/de/produkte/1841856

cULus Recognized
Zulassungs-ID: E60425-19770427

	Nennspannung U_N	Nennstrom I_N	Querschnitt AWG	Querschnitt mm^2
B				
	600 V	200 A	6 - 3/0	-
C				
	600 V	200 A	6 - 3/0	-

VDE Zeichengenehmigung
Zulassungs-ID: 40041859

	Nennspannung U_N	Nennstrom I_N	Querschnitt AWG	Querschnitt mm^2
keine				
	1000 V	232 A	-	10 - 95

Klassifikationen

ECLASS

ECLASS-13.0	27460101
ECLASS-15.0	27460101

ETIM

ETIM 10.0	EC002643

UNSPSC

UNSPSC 21.0	39121400

Environmental product compliance

EU RoHS

Erfüllt die Anforderungen nach RoHS-Richtlinie	Ja, Keine Ausnahmeregelungen

China RoHS

Environment friendly use period (EFUP)	EFUP-E
	Keine Gefahrstoffe über den Grenzwerten

EU REACH SVHC

Hinweis auf REACH-Kandidatenstoff (CAS-Nr.)	Kein Stoff mit einem Massenanteil von mehr als 0,1 %

Phoenix Contact 2026 © - Alle Rechte vorbehalten
https://www.phoenixcontact.com

PHOENIX CONTACT Deutschland GmbH
Flachsmarktstraße 8
D-32825 Blomberg
+49 52 35/3-1 20 00
info@phoenixcontact.de