PV-FT-CF-C-4-130-BU - Gerätesteckverbinder Vorderwand

1805151

https://www.phoenixcontact.com/de/produkte/1805151

Bitte beachten Sie, dass die in diesem PDF-Dokument angezeigten Daten aus unserem Online-Katalog generiert wurden. Bitte finden Sie die vollständigen Daten in der Benutzer-Dokumentation. Es gelten unsere Allgemeinen Nutzungsbedingungen für Downloads.

CRIMP



Gerätesteckverbinder Vorderwand, Artikelfamilie: SUNCLIX, Farbe: schwarz, Aderquerschnitt min.: 4 mm^2, Bemessungsstrom: 35 A, Anschlussart: Crimp, Kabellänge: 130

Kaufmännische Daten

Artikelnummer	1805151
Verpackungseinheit	50 Stück
Mindestbestellmenge	1 Stück
Verkaufsschlüssel	AE
Produktschlüssel	ABLBAA
GTIN	4046356671774
Gewicht pro Stück (inklusive Verpackung)	12,16 g
Gewicht pro Stück (exklusive Verpackung)	12,115 g
Zolltarifnummer	85444290
Ursprungsland	DE

PV-FT-CF-C-4-130-BU - Gerätesteckverbinder Vorderwand

1805151

https://www.phoenixcontact.com/de/produkte/1805151

Technische Daten

Artikeleigenschaften

Produkttyp	Wanddurchführung
Produktfamilie	SUNCLIX

Isolationseigenschaften

Schutzklasse	II
Verschmutzungsgrad	2

Anschlussdaten

Anschlusstechnik

Anschlussart	Crimp

Leiteranschluss

Anzugsdrehmoment	1,8 Nm ±0,1 Nm

Maße

Maßzeichnung	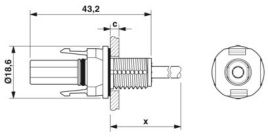
Breite	18,6 mm
Höhe	18,6 mm
Länge	43,2 mm

Elektrische Eigenschaften

Bemessungsspannung (III/2)	1000 V
Bemessungsstoßspannung (III/2)	12 kV
Bemessungsstrom (4,0 mm²)	35 A
Durchgangswiderstand	0,45 mΩ

Mechanische Eigenschaften

Mechanische Daten

Steckzyklen	100
Steckkraft	45 N ±10 N
Ziehkraft	250 N ±50 N

Materialangaben

Farbe	schwarz
Farbe des Gehäuseteils	schwarz
Material Gehäuse	PPE
	PPE

	Cu
	EPDM
	Ag
	Silopren LSR 2660 (O-Ring)
Brennbarkeitsklasse nach UL 94	V0
Isolierstoffgruppe	III
Isolierstoff	mPPE
Kontaktoberfläche	Silber Ag
Material Kabeldichtung	Elastosil LR 3065/50
Außenmantel, Material	PE-X

Kabel / Leitung

Leitungslänge	130 mm
Leitungstyp	S02
Litzenaufbau nach VDE 0295 / kleinster Drahtdurchmesser	56x0,3
Leitungsaußendurchmesser	4,60 mm ±0,15 mm
Außenmantel, Material	PE-X
Außenmantel, Farbe	blau
Einzelader, Querschnitt	4 mm²
Auszugskraft der Leitung	> 80 N
Halogenfreiheit	ja

Umwelt- und Lebensdauerbedingungen

Umgebungsbedingungen

Schutzart (gesteckt)	IP66/IP68 (2 m / 24 h)
Schutzart (ungesteckt)	IP65
Umgebungstemperatur (Betrieb) (Stecker/Buchse)	-40 °C ... 85 °C
Umgebungstemperatur (Montage)	-25 °C ... 50 °C

Normen und Bestimmungen

Normen/Bestimmungen	IEC 62852:2014/AMD1:2020

PV-FT-CF-C-4-130-BU - Gerätesteckverbinder Vorderwand

1805151

https://www.phoenixcontact.com/de/produkte/1805151

Zeichnungen

Maßzeichnung

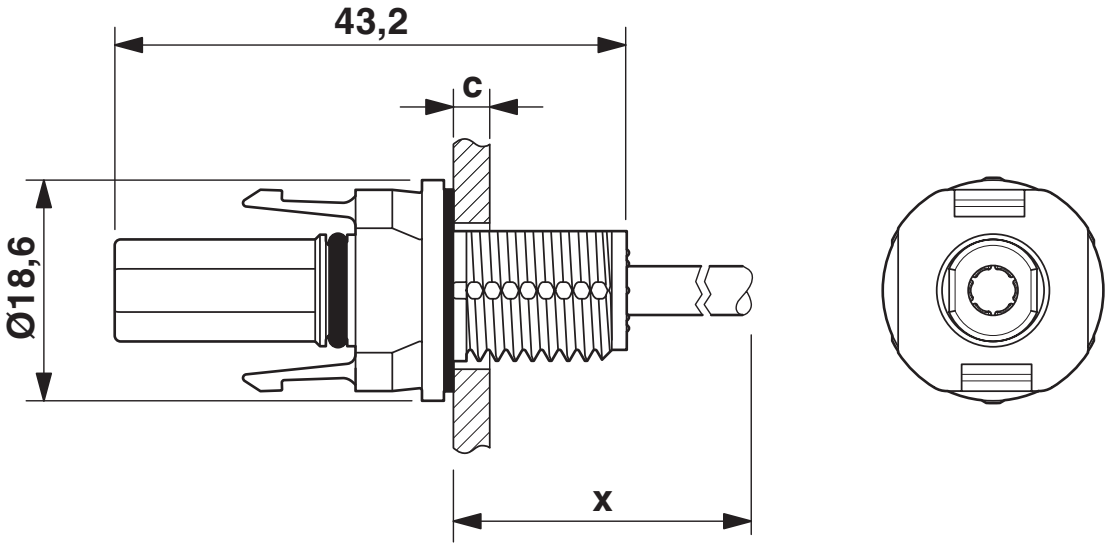

Maß x = Kabellänge
c: Wandstärke - Kunststoff: 2 - 6 mm; Metall: 2 - 5 mm

Maßzeichnung

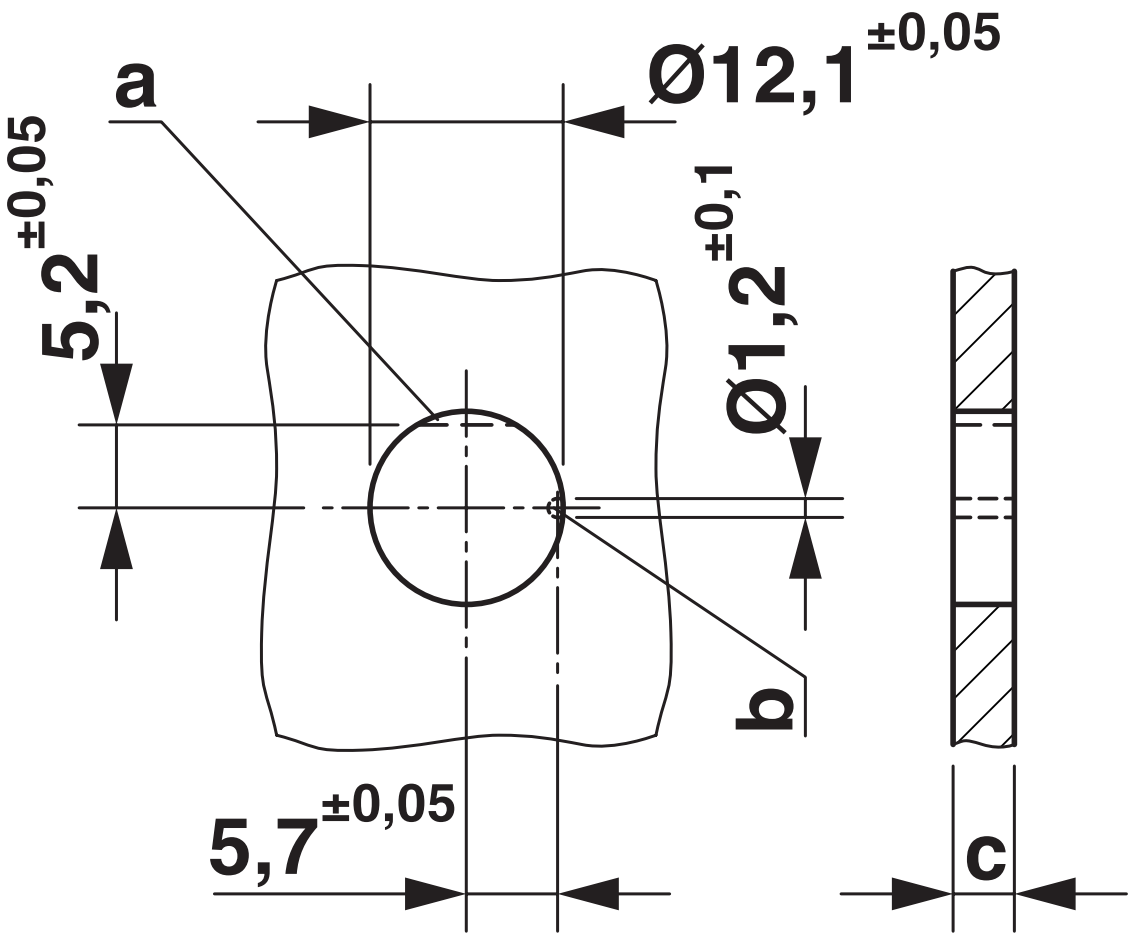

Zulassungen

Zum Herunterladen von Zertifikaten, besuchen Sie die Produktdetailseite: https://www.phoenixcontact.com/de/produkte/1805151

TÜV Rheinland
Zulassungs-ID: R 60165003-0001

Klassifikationen

ECLASS

ECLASS-13.0	27440107
ECLASS-15.0	27440107

ETIM

ETIM 10.0	EC002635

UNSPSC

UNSPSC 21.0	39121400

Environmental product compliance

EU RoHS

Erfüllt die Anforderungen nach RoHS-Richtlinie	Ja, Keine Ausnahmeregelungen

China RoHS

Environment friendly use period (EFUP)	EFUP-E
	Keine Gefahrstoffe über den Grenzwerten

EU REACH SVHC

Hinweis auf REACH-Kandidatenstoff (CAS-Nr.)	Triphenyl phosphate(CAS-Nr.: 115-86-6)
SCIP	5dc3e4bc-d5d7-4574-bc28-0295b054d968

Phoenix Contact 2026 © - Alle Rechte vorbehalten
https://www.phoenixcontact.com

PHOENIX CONTACT Deutschland GmbH
Flachsmarktstraße 8
D-32825 Blomberg
+49 52 35/3-1 20 00
info@phoenixcontact.de