# ZFKDS 1-V-3,81 - Leiterplattenklemme

1707344

https://www.phoenixcontact.com/de/produkte/1707344

Bitte beachten Sie, dass die in diesem PDF-Dokument angezeigten Daten aus unserem Online-Katalog generiert wurden. Bitte finden Sie die vollständigen Daten in der Benutzer-Dokumentation. Es gelten unsere Allgemeinen Nutzungsbedingungen für Downloads.






Leiterplattenklemme, Nennstrom: 12 A, Bemessungsspannung (III/2): 200 V, Nennquerschnitt: 1 mm², Anzahl der Potenziale: 1, Anzahl der Reihen: 1, Polzahl pro Reihe: 1, Artikelfamilie: ZFKDS(A) 1-V, Rastermaß: 3,81 mm, Anschlussart: Zugfederanschluss, Montage: Wellenlöten, Anschlussrichtung Leiter/Platine: 90 °, Farbe: grün, Pin-Layout: Lineares Pinning, Pinlänge [P]: 3,5 mm, Anzahl der Lötpins pro Potenzial: 2, Verpackungsart: verpackt im Karton. Einzelscheibe zum individuellen Zusammenstellen unterschiedlicher Polzahlen. Zum Abschluss des Blocks wird zusätzliche eine Abschlussklemme benötigt (siehe Zubehör). Geblockte Artikel in unterschiedlichen Polzahlen werden ebenfalls angeboten.

## Ihre Vorteile

- Definierte Kontaktkraft stellt eine langzeitstabile Kontaktierung sicher
- Durch fixierten Schraubendreher geöffneter Klemmraum ermöglicht komfortablen Leiteranschluss
- Vertikaler Anschluss ermöglicht die mehrreihige Anordnung auf der Leiterplatte
- Seitliche Verrastung erlaubt individuelle Zusammenstellung unterschiedlicher Polzahlen
- Doppellötstifte reduzieren die mechanische Beanspruchung der Lötstellen

## Kaufmännische Daten

| | |
|---|---|
| Artikelnummer | 1707344 |
| Verpackungseinheit | 50 Stück |
| Mindestbestellmenge | 50 Stück |
| Verkaufsschlüssel | AA |
| Produktschlüssel | AALMAC |
| GTIN | 4017918136840 |
| Gewicht pro Stück (inklusive Verpackung) | 1,242 g |
| Gewicht pro Stück (exklusive Verpackung) | 1,068 g |
| Zolltarifnummer | 85369010 |
| Ursprungsland | PL |

## Technische Daten

### Artikeleigenschaften

| | |
|---|---|
| Produkttyp | Leiterplattenklemme |
| Produktfamilie | ZFKDS(A) 1-V |
| Produktlinie | COMBICON Terminals S |
| Bauform | Leiterplattenklemme anreihbar |
| Polzahl | 1 |
| Rastermaß | 3,81 mm |
| Anzahl der Anschlüsse | 1 |
| Anzahl der Reihen | 1 |
| Anzahl der Potenziale | 1 |
| Pinlayout | Lineares Pinning |
| Anzahl Lötpins pro Potenzial | 2 |

Bestückung

| | |
|---|---|
| Teilbestückung | Nein |

### Elektrische Eigenschaften

Eigenschaften

| | |
|---|---|
| Nennstrom $I_N$ | 12 A |
| Nennspannung $U_N$ | 200 V |
| Bemessungsspannung (III/3) | 200 V |
| Bemessungsstoßspannung (III/3) | 2,5 kV |
| Bemessungsspannung (III/2) | 200 V |
| Bemessungsstoßspannung (III/2) | 2,5 kV |
| Bemessungsspannung (II/2) | 400 V |
| Bemessungsstoßspannung (II/2) | 2,5 kV |

### Anschlussdaten

Anschlusstechnik

| | |
|---|---|
| Bauform | Leiterplattenklemme anreihbar |
| Nennquerschnitt | 1 mm² |

Leiteranschluss

| | |
|---|---|
| Anschlussart | Zugfederanschluss |
| Leiterquerschnitt starr | 0,14 mm² ... 1,5 mm² |
| Leiterquerschnitt flexibel | 0,14 mm² ... 1 mm² |
| Leiterquerschnitt AWG | 26 ... 16 |
| Leiterquerschnitt flexibel mit Aderendhülse ohne Kunststoffhülse | 0,25 mm² ... 0,5 mm² |
| Leiterquerschnitt flexibel mit Aderendhülse mit Kunststoffhülse | 0,25 mm² ... 0,5 mm² |
| Abisolierlänge | 7,5 mm |

## Montage

| | |
|---|---|
| Montageart | Wellenlöten |
| Pinlayout | Lineares Pinning |

## Materialangaben

### Materialangaben - Kontakt

| | |
|---|---|
| Hinweis | WEEE/RoHS konform, whisker-frei nach IEC 60068-2-82/JEDEC JESD 201 |
| Material Kontakt | Cu-Legierung |
| Oberflächenbeschaffenheit | schmelztauchverzinnt |
| Metalloberfläche Klemmstelle (Deckschicht) | Zinn (10 µm - 16 µm Sn) |
| Metalloberfläche Lötbereich (Deckschicht) | Zinn (10 µm - 16 µm Sn) |

### Materialangaben - Gehäuse

| | |
|---|---|
| Farbe (Gehäuse) | grün (6021) |
| Isolierstoff | PA |
| Isolierstoffgruppe | I |
| CTI nach IEC 60112 | 600 |
| Brennbarkeitsklasse nach UL 94 | V0 |
| Glühdraht-Entflammbarkeitszahl GWFI nach EN 60695-2-12 | 850 |
| Glühdraht-Entzündungstemperatur GWIT nach EN 60695-2-13 | 775 |
| Temperatur der Kugeldruckprüfung nach EN 60695-10-2 | 125 °C |

### Materialangaben - Betätigungselement

| | |
|---|---|
| Farbe (Betätigungselement) | grün (6021) |

## Maße

| | |
|---|---|
| Maßzeichnung | 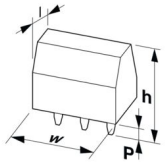 |
| Rastermaß | 3,81 mm |
| Breite [w] | 3,97 mm |
| Höhe [h] | 18,75 mm |
| Länge [l] | 15,9 mm |
| Bauhöhe | 15,25 mm |
| Lötstiftlänge [P] | 3,5 mm |
| Stiftabmessungen | 0,8 x 0,8 mm |

### Leiterplatten-Design

| | |
|---|---|
| Bohrlochdurchmesser | 1,2 mm |

## Elektrische Prüfungen

Luft- und Kriechstrecken |

| | |
|---|---|
| Prüfspezifikation | DIN EN 60664-1 (VDE 0110-1):2008-01 |
| Isolierstoffgruppe | I |
| Kriechstromfestigkeit (DIN EN 60112 (VDE 0303-11)) | CTI 600 |
| Bemessungsisolationsspannung (III/3) | 200 V |
| Bemessungsstoßspannung (III/3) | 2,5 kV |
| Mindestwert der Luftstrecke - inhomogenes Feld (III/3) | 1,5 mm |
| Mindestwert der Kriechstrecke (III/3) | 2,5 mm |
| Bemessungsisolationsspannung (III/2) | 200 V |
| Bemessungsstoßspannung (III/2) | 2,5 kV |
| Mindestwert der Luftstrecke - inhomogenes Feld (III/2) | 1,5 mm |
| Mindestwert der Kriechstrecke (III/2) | 1,5 mm |
| Bemessungsisolationsspannung (II/2) | 400 V |
| Bemessungsstoßspannung (II/2) | 2,5 kV |
| Mindestwert der Luftstrecke - inhomogenes Feld (II/2) | 1,5 mm |
| Mindestwert der Kriechstrecke (II/2) | 2 mm |

## Umwelt- und Lebensdauerbedingungen

Umgebungsbedingungen

| | |
|---|---|
| Relative Luftfeuchte (Lagerung/Transport) | 30 % ... 70 % |

## Verpackungsangaben

| | |
|---|---|
| Verpackungsart | verpackt im Karton |

## Zeichnungen

Maßzeichnung

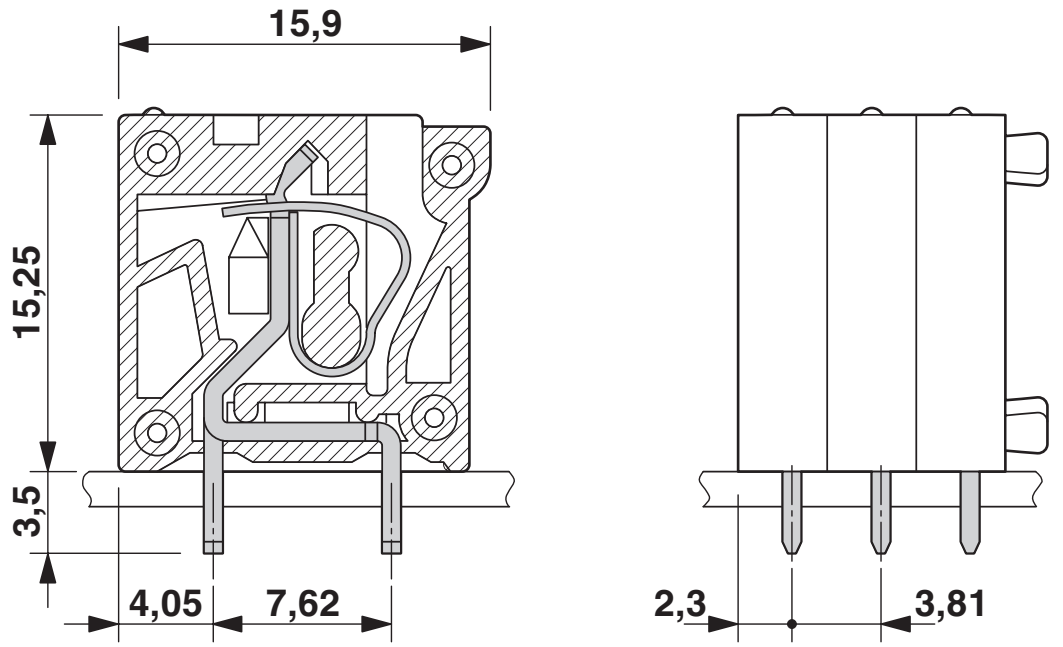


Bohrplan/Lötpadgeometrie

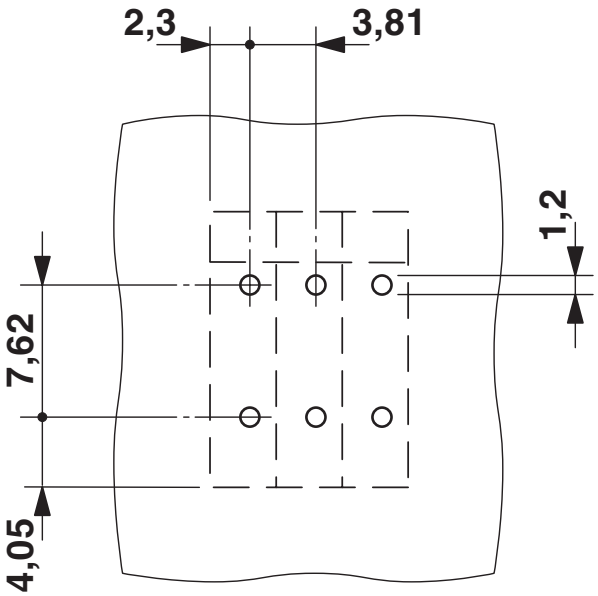

## Zulassungen

Zum Herunterladen von Zertifikaten, besuchen Sie die Produktdetailseite: https://www.phoenixcontact.com/de/produkte/1707344

**cULus Recognized**
Zulassungs-ID: E60425-19941111

| | Nennspannung $U_N$ | Nennstrom $I_N$ | Querschnitt AWG | Querschnitt $mm^2$ |
|---|---|---|---|---|
| B | | | | |
| | 250 V | 10 A | 26 - 12 | - |
| D | | | | |
| | 300 V | 10 A | 26 - 12 | - |

## Klassifikationen

### ECLASS

| | |
|---|---|
| ECLASS-13.0 | 27460101 |
| ECLASS-15.0 | 27460101 |

### ETIM

| | |
|---|---|
| ETIM 10.0 | EC002643 |

### UNSPSC

| | |
|---|---|
| UNSPSC 21.0 | 39121400 |

## Environmental product compliance

EU RoHS

| | |
|---|---|
| Erfüllt die Anforderungen nach RoHS-Richtlinie | Ja, Keine Ausnahmeregelungen |

China RoHS

| | |
|---|---|
| Environment friendly use period (EFUP) | EFUP-E |
| | Keine Gefahrstoffe über den Grenzwerten |

EU REACH SVHC

| | |
|---|---|
| Hinweis auf REACH-Kandidatenstoff (CAS-Nr.) | Kein Stoff mit einem Massenanteil von mehr als 0,1 % |

EF3.1 Klimawandel

| | |
|---|---|
| CO2e kg | 0,006 kg CO2e |


Phoenix Contact 2026 © - Alle Rechte vorbehalten
https://www.phoenixcontact.com



PHOENIX CONTACT Deutschland GmbH
Flachsmarktstraße 8
D-32825 Blomberg
+49 52 35/3-1 20 00
info@phoenixcontact.de