HC-STA-D07-BWS-M25-EL-AL - Gehäuse

1672265

https://www.phoenixcontact.com/de/produkte/1672265

Bitte beachten Sie, dass die in diesem PDF-Dokument angezeigten Daten aus unserem Online-Katalog generiert wurden. Bitte finden Sie die vollständigen Daten in der Benutzer-Dokumentation. Es gelten unsere Allgemeinen Nutzungsbedingungen für Downloads.



Einschraubgehäuse D7, mit Längsbügel, Material: Aluminiumdruckguss, seewasserbeständig, Höhe: 49,5 mm, Dichtung: ja, Standard

Kaufmännische Daten

Artikelnummer	1672265
Verpackungseinheit	1 Stück
Mindestbestellmenge	1 Stück
Verkaufsschlüssel	AE
Produktschlüssel	AF7APF
GTIN	4067923221307
Gewicht pro Stück (inklusive Verpackung)	38,7 g
Gewicht pro Stück (exklusive Verpackung)	222 g
Zolltarifnummer	85389099
Ursprungsland	CN

Technische Daten

Hinweise

Allgemein	für Kontakteinsätze HC-A03, A04, D07, D08, Q02, Q03, Q04, Q05, Q07, Q12

Artikeleigenschaften

Produkttyp	Gehäuse mit Bügelverriegelung
Gehäuseart	Einschraubgehäuse
Anwendung	Standard
Bauform	D7
Dichtung vorhanden	ja
Geschirmt	nein

Maße

Maßzeichnung	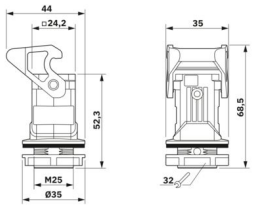
Höhe	49,5 mm
Gewindesteigung	1,5 mm

Materialangaben

Brennbarkeitsklasse nach UL 94	V0 (Verriegelung)
Material Dichtung	NBR
Material Gehäuse	Aluminiumdruckguss, seewasserbeständig
Material Gehäuseoberfläche	unbeschichtet
Material Verriegelungsbügel	PA

Mechanische Eigenschaften

Mechanische Daten

Verriegelungstyp	Bügel

Anschlussdaten

Anzugsdrehmoment	7,5 Nm ... 10 Nm

Montage

Montagehinweis	Um den Verdrehschutz des Gehäuses sicherzustellen, verwenden Sie den angehängten Montageausschnitt. Alternativ können Sie einen durchgängig runden Wandausschnitt verwenden. Dieser Ausschnitt kann den Verdrehschutz jedoch nicht gewährleisten.

	Das Gehäuse ist für Wandstärken von 1 bis 4 mm geeignet.

Umwelt- und Lebensdauerbedingungen

Umgebungsbedingungen

Schutzart	IP66
	IP67
Schlagfestigkeit	IK06
Umgebungstemperatur (Betrieb)	-40 °C ... 125 °C

Zeichnungen

Maßzeichnung

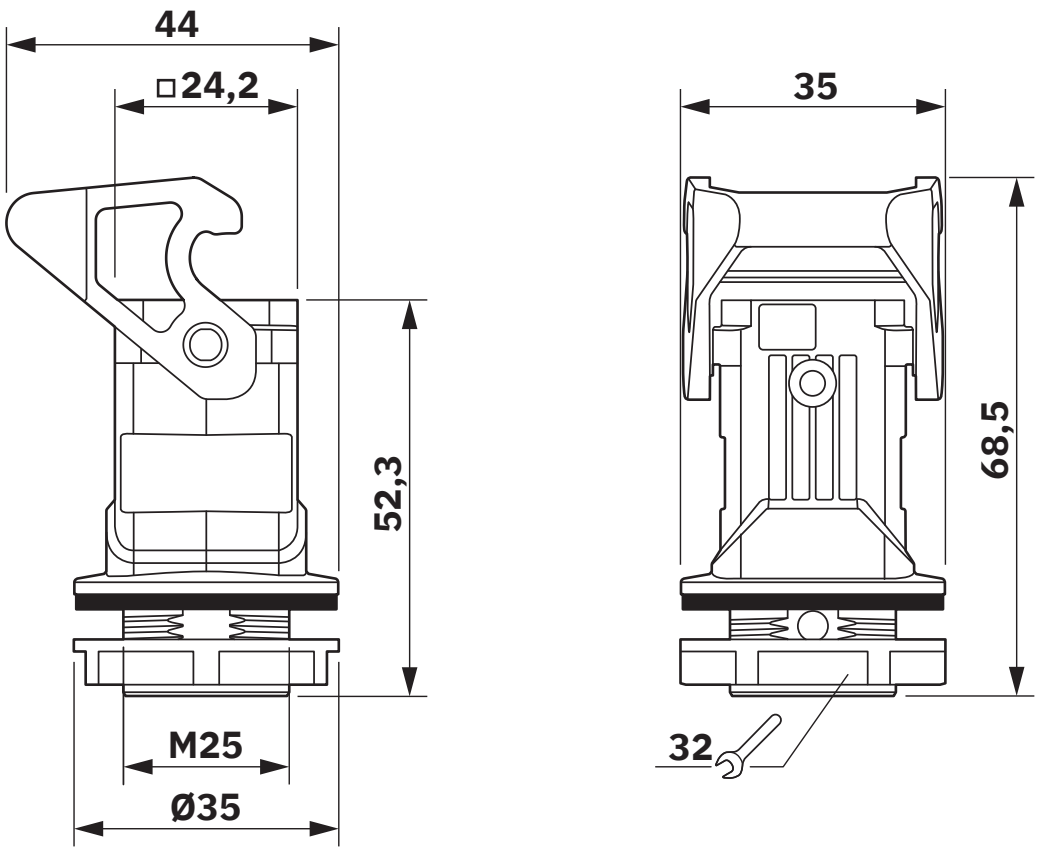

Maßzeichnung

Maßzeichnung

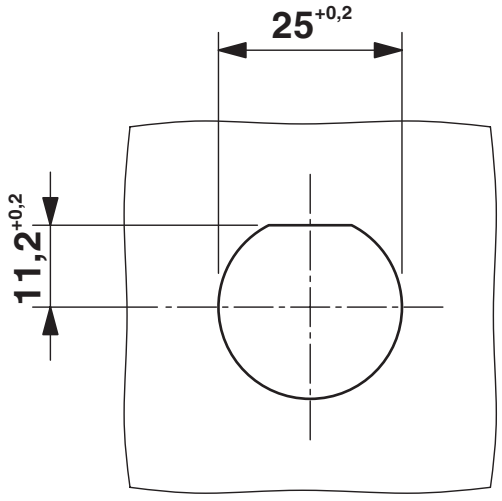

Wandausschnitt

Zulassungen

Zum Herunterladen von Zertifikaten, besuchen Sie die Produktdetailseite: https://www.phoenixcontact.com/de/produkte/1672265

cULus Recognized
Zulassungs-ID: E468743

Klassifikationen

ECLASS

ECLASS-13.0	27440202
ECLASS-15.0	27440202

ETIM

ETIM 10.0	EC000437

UNSPSC

UNSPSC 21.0	31261500

Environmental product compliance

EU RoHS

Erfüllt die Anforderungen nach RoHS-Richtlinie	Ja
Ausnahmeregelungen soweit bekannt	6(c)

China RoHS

Environment friendly use period (EFUP)	EFUP-50
	Eine artikelbezogene China RoHS Deklarationstabelle finden Sie im Downloadbereich zum jeweiligen Artikel unter „Herstellererklärung“. Für alle Artikel mit EFUP-E wird keine China RoHS Deklarationstabelle ausgestellt und benötigt.

EU REACH SVHC

Hinweis auf REACH-Kandidatenstoff (CAS-Nr.)	Lead(CAS-Nr.: 7439-92-1)

Phoenix Contact 2026 © - Alle Rechte vorbehalten
https://www.phoenixcontact.com

PHOENIX CONTACT Deutschland GmbH
Flachsmarktstraße 8
D-32825 Blomberg
+49 52 35/3-1 20 00
info@phoenixcontact.de