SLBI 75-SET - Montageadapter

1651838

https://www.phoenixcontact.com/de/produkte/1651838

Bitte beachten Sie, dass die in diesem PDF-Dokument angezeigten Daten aus unserem Online-Katalog generiert wurden. Bitte finden Sie die vollständigen Daten in der Benutzer-Dokumentation. Es gelten unsere Allgemeinen Nutzungsbedingungen für Downloads.



Tragschienenadapter zur Befestigung einer zweiten Installationsebene mit einer NS 35-Tragschiene. Das Set besteht aus 2 Tragschienenadaptern.

Kaufmännische Daten

Artikelnummer	1651838
Verpackungseinheit	1 Stück
Mindestbestellmenge	1 Stück
Hinweis	Auftragsgebundene Fertigung (keine Rücknahme)
Verkaufsschlüssel	DI
Produktschlüssel	DK2A8Z
GTIN	4067923185647
Gewicht pro Stück (inklusive Verpackung)	73,6 g
Gewicht pro Stück (exklusive Verpackung)	73,6 g
Zolltarifnummer	39269097
Ursprungsland	DE

Technische Daten

Artikeleigenschaften

Produkttyp	Tragschienenadapter

Maße

Maßzeichnung	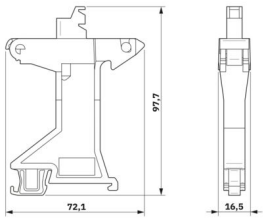
Breite	16,5 mm
Höhe	72,1 mm
Tiefe	97,7 mm

Materialangaben

Farbe	grau (RAL 7042)
Material	PA 6.6
Brennbarkeitsklasse nach UL 94	V0

Umwelt- und Lebensdauerbedingungen

Umgebungsbedingungen

Umgebungstemperatur (Betrieb)	-20 °C ... 55 °C
Umgebungstemperatur (Lagerung/Transport)	-20 °C ... 55 °C
Umgebungstemperatur (Montage)	-5 °C ... 55 °C
Umgebungstemperatur (Betätigung)	-5 °C ... 55 °C
Zulässige Luftfeuchtigkeit (Lagerung/Transport)	< 90 %

Montage

Montageart	NS 35/15, NS 35/7,5

Zeichnungen

Maßzeichnung

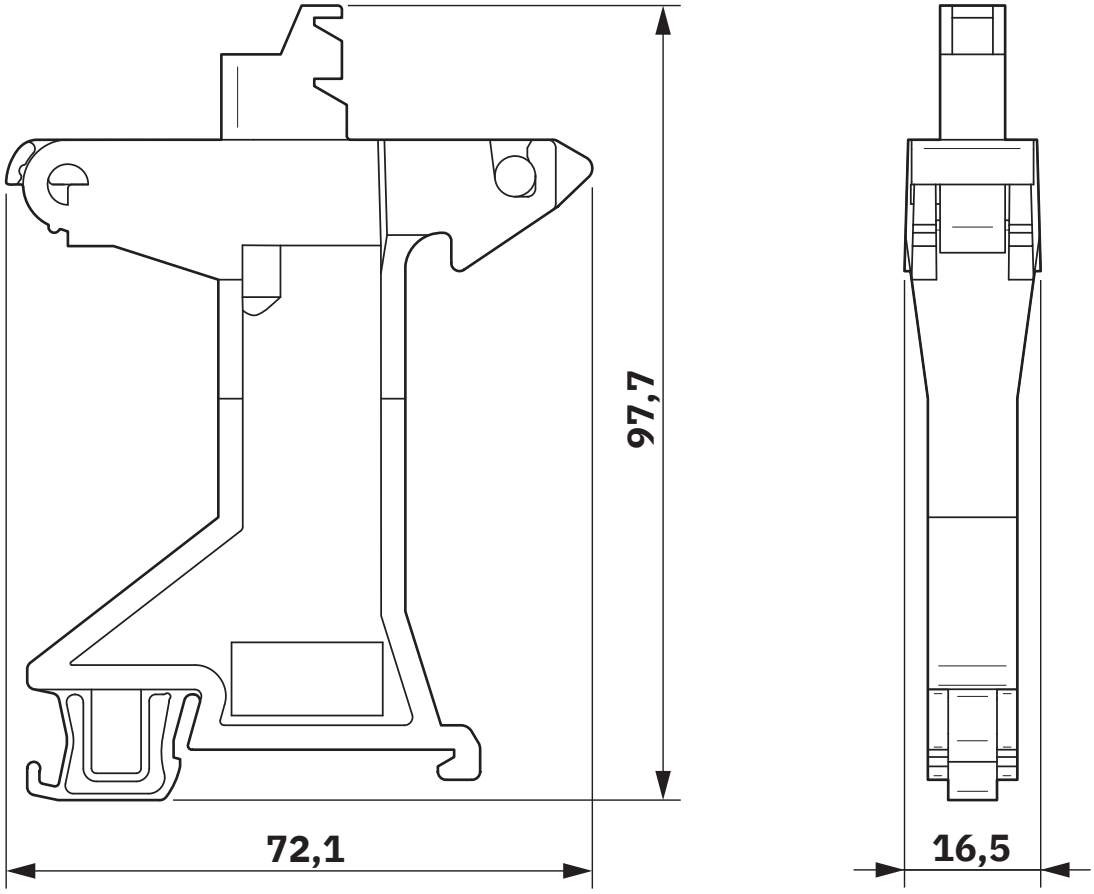

Schemazeichnung

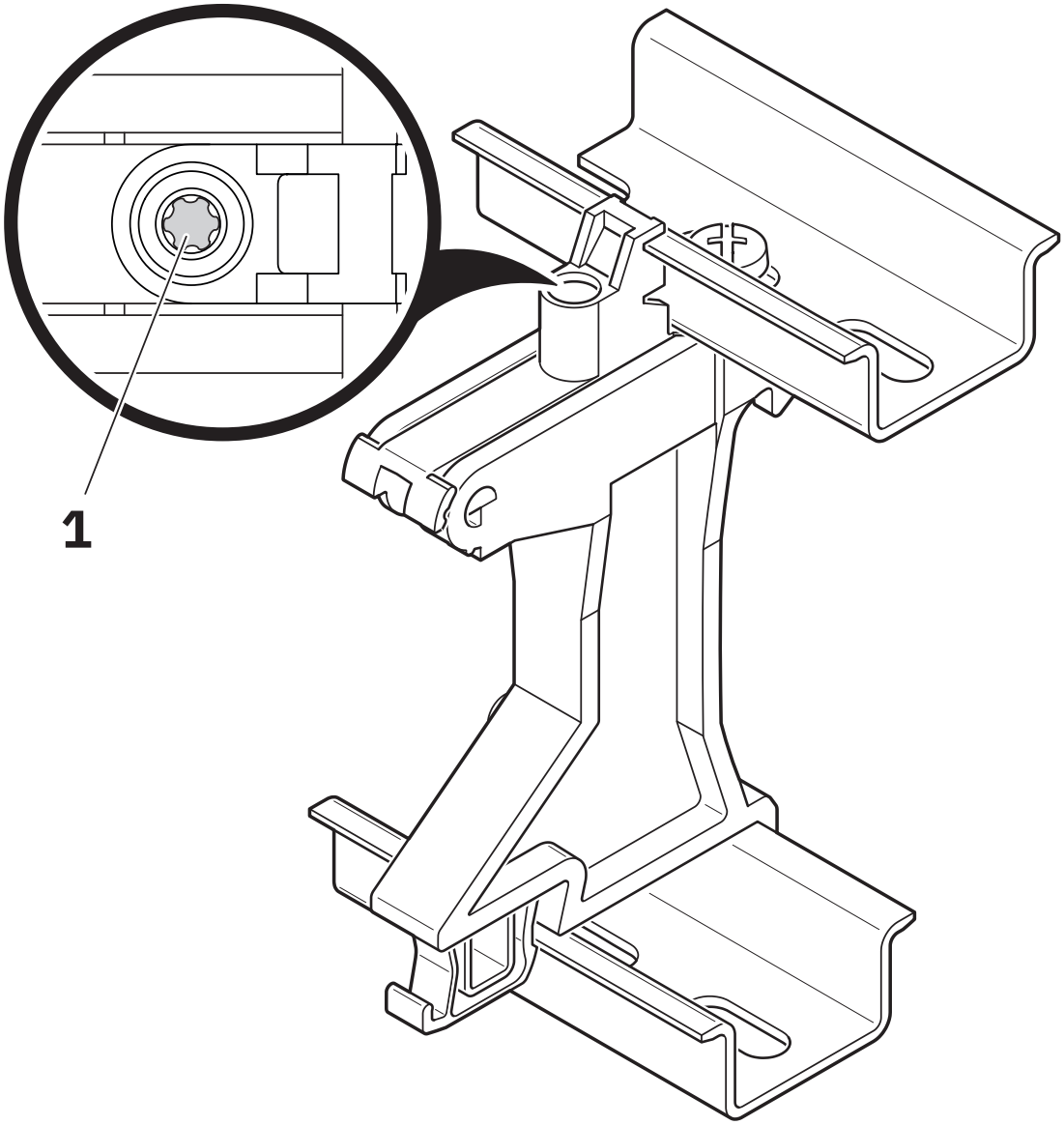

Schemazeichnung

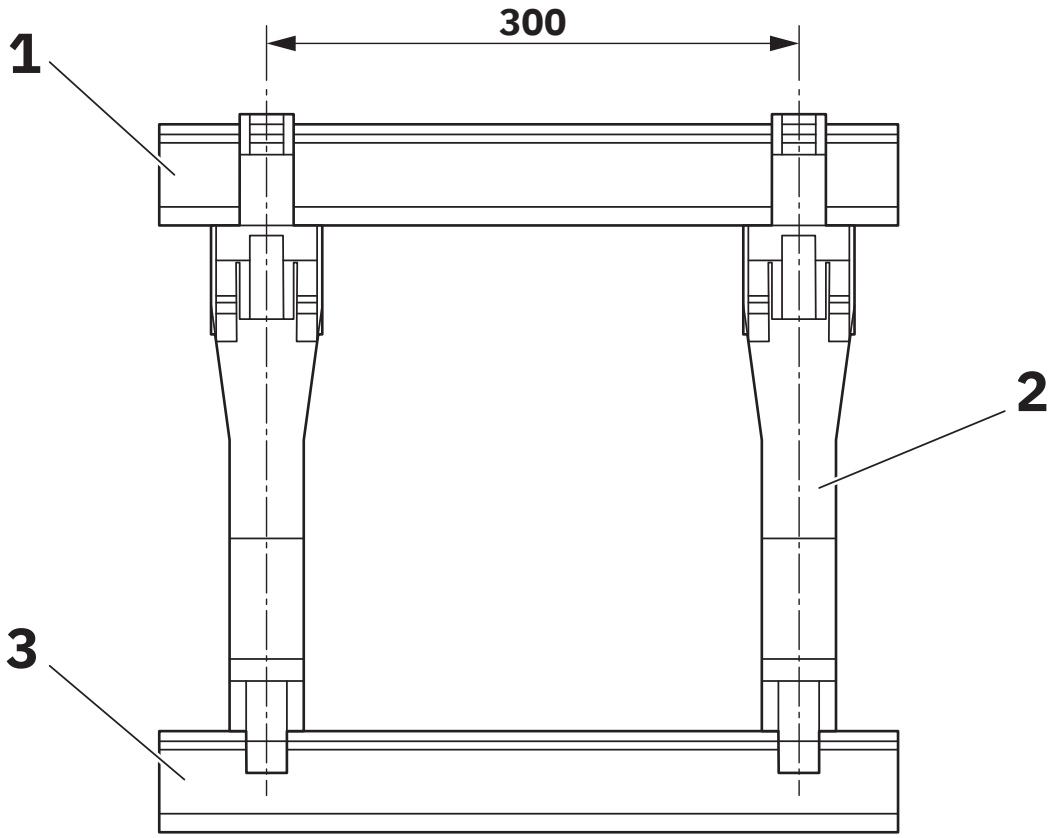

1 Tragschiene obere Installationsebene
2 SLBI-Stütze
3 Tragschiene

Klassifikationen

ECLASS

ECLASS-13.0	27370419
ECLASS-15.0	27370419

ETIM

ETIM 10.0	EC001024

UNSPSC

UNSPSC 21.0	39121400

Environmental product compliance

EU RoHS

Erfüllt die Anforderungen nach RoHS-Richtlinie	Ja
Ausnahmeregelungen soweit bekannt	6(c)

China RoHS

Environment friendly use period (EFUP)	EFUP-50
	Eine artikelbezogene China RoHS Deklarationstabelle finden Sie im Downloadbereich zum jeweiligen Artikel unter „Herstellererklärung“. Für alle Artikel mit EFUP-E wird keine China RoHS Deklarationstabelle ausgestellt und benötigt.

EU REACH SVHC

Hinweis auf REACH-Kandidatenstoff (CAS-Nr.)	Lead(CAS-Nr.: 7439-92-1)

Phoenix Contact 2026 © - Alle Rechte vorbehalten
https://www.phoenixcontact.com

PHOENIX CONTACT Deutschland GmbH
Flachsmarktstraße 8
D-32825 Blomberg
+49 52 35/3-1 20 00
info@phoenixcontact.de