CA-06S1N8A6L00 - Gerätesteckverbinder Vorderwand

1624030

https://www.phoenixcontact.com/de/produkte/1624030

Bitte beachten Sie, dass die in diesem PDF-Dokument angezeigten Daten aus unserem Online-Katalog generiert wurden. Bitte finden Sie die vollständigen Daten in der Benutzer-Dokumentation. Es gelten unsere Allgemeinen Nutzungsbedingungen für Downloads.



Abbildung zeigt das Produkt mit bestückten Crimpkontakten. Crimpkontakte bitte separat bestellen.

M23, Gerätesteckverbinder Vorderwand, Anwendung: Signal, Serie: CA, gerade, geschirmt: ja, für Standard- und SPEEDCON-Verriegelung, Polzahl: 6, Drehsinn: Standard, Kontaktart: Buchse, Crimpanschluss, Axialdichtung, Kodierung: N, Dieser Artikel ist voraussichtlich ab 2027-Q2 nach RoHS II ohne Ausnahme 6c (Pb < 0,1 %) bleifrei, auf Anfrage ist eine bleifreie Alternative vorab möglich. Dieses Produkt befindet sich in einem Abkündigungsprozess. Für neue Projekte darf dieses Produkt nicht mehr berücksichtigt werden. Bitte wenden Sie sich für Alternativen an Ihren zuständigen Vertriebsmitarbeiter.

Ihre Vorteile

- Sicherer Einsatz im Feld durch hohe Schutzarten
- Steckverbinder für die flexible Konfektionierung vor Ort
- Durchgängiger EMV-Schutz zur zuverlässigen Übertragung von Signalen
- Crimpanschluss: vibrations- und temperaturfeste Konfektionierung

Kaufmännische Daten

Artikelnummer	1624030
Verpackungseinheit	1 Stück
Mindestbestellmenge	1 Stück
Hinweis	Auftragsgebundene Fertigung (keine Rücknahme)
Verkaufsschlüssel	AE
Produktschlüssel	ABRAEL
GTIN	4055626227382
Gewicht pro Stück (inklusive Verpackung)	36,8 g
Gewicht pro Stück (exklusive Verpackung)	30,029 g
Zolltarifnummer	85366990
Ursprungsland	DE

Technische Daten

Artikeleigenschaften

Produkttyp	Rundsteckverbinder (geräteseitig)

Materialangaben

Brennbarkeitsklasse nach UL 94	V0

Steckverbinder

Isolierkörper

Hinweis	Bestellhinweis: Crimpkontakte Ø 2 mm separat bestellen
Kodierung	N
Material (Isolierkörper)	PA 6.6
Anschlussart	Crimpanschluss
Kontaktausführung	Buchse
Anwendung	Signal
Polzahl	6
Drehsinn	Standard
Steckgesicht	6
Anzahl (Signalkontakte)	6
Kontaktdurchmesser (Signalkontakte)	2 mm
Litzen Querschnitt min. (Signalkontakte)	1 mm²
Litzen Querschnitt max. (Signalkontakte)	2,5 mm²
Bemessungsstrom Kontakt (Signalkontakte)	20 A (bei max. Anschlussquerschnitt)
Bemessungsspannung Kontakt (Signalkontakte)	48 V AC
	74 V DC
Bemessungsstoßspannung	1,5 kV
Überspannungskategorie	III
Verschmutzungsgrad	3

Gehäuse

Gewindeart	M23
Bauform	gerade
Verriegelungsart	für Standard- und SPEEDCON-Verriegelung
Pg-Verschraubung	ohne
Montageart	Vorderwandmontage (M20 x 1,5)
Montagehinweis	Zentralbefestigung
Material Gehäuse	Drehteile: Kupfer-Zink Legierung (CuZn), Druckgussteile: Zink (GD-Zn)
Schutzart (gesteckt)	IP67
Dichtung zum Gerät	Axialdichtung

Zeichnungen

Maßzeichnung

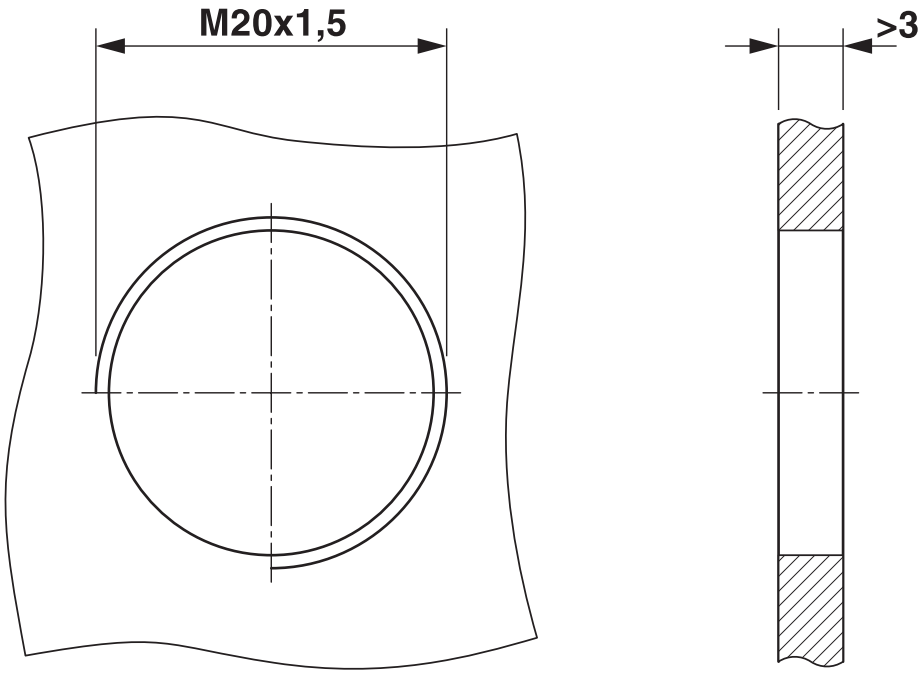

Einbaumaße

Schemazeichnung

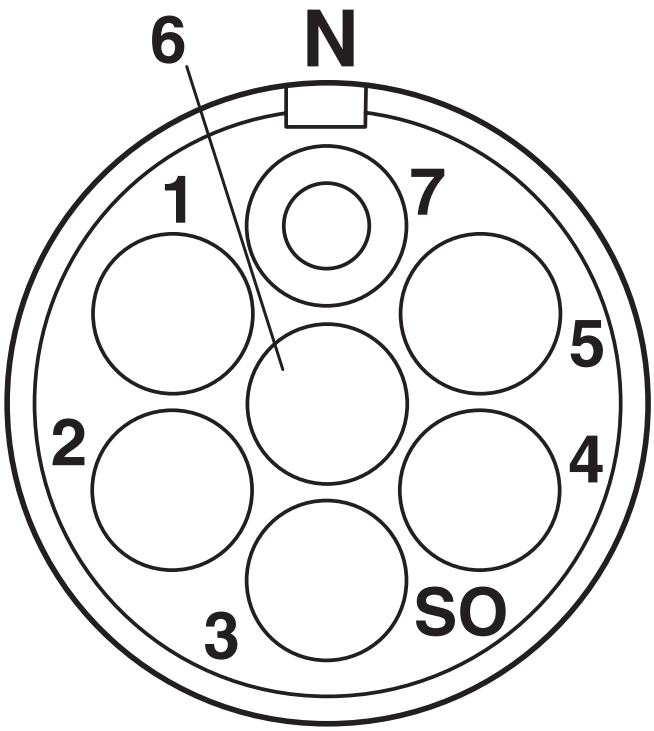

Polbild

Zulassungen

Zum Herunterladen von Zertifikaten, besuchen Sie die Produktdetailseite: https://www.phoenixcontact.com/de/produkte/1624030

cUL Recognized
Zulassungs-ID: E335019-20141210

	Nennspannung U_N	Nennstrom I_N	Querschnitt AWG	Querschnitt mm^2
keine				
	48 V	10 A	14	-

UL Recognized
Zulassungs-ID: E335019-20141210

	Nennspannung U_N	Nennstrom I_N	Querschnitt AWG	Querschnitt mm^2
keine				
	48 V	17 A	14	-

Klassifikationen

ECLASS

ECLASS-13.0	27440109
ECLASS-15.0	27440109

ETIM

ETIM 10.0	EC003569

UNSPSC

UNSPSC 21.0	39121400

Environmental product compliance

EU RoHS

Erfüllt die Anforderungen nach RoHS-Richtlinie	Ja
Ausnahmeregelungen soweit bekannt	6(c)

China RoHS

Environment friendly use period (EFUP)	EFUP-50
	Eine artikelbezogene China RoHS Deklarationstabelle finden Sie im Downloadbereich zum jeweiligen Artikel unter „Herstellererklärung“. Für alle Artikel mit EFUP-E wird keine China RoHS Deklarationstabelle ausgestellt und benötigt.

EU REACH SVHC

Hinweis auf REACH-Kandidatenstoff (CAS-Nr.)	Lead(CAS-Nr.: 7439-92-1)
SCIP	643a0a50-ea83-4146-a5d1-859fb6d58f3a

Phoenix Contact 2026 © - Alle Rechte vorbehalten
https://www.phoenixcontact.com

PHOENIX CONTACT Deutschland GmbH
Flachsmarktstraße 8
D-32825 Blomberg
+49 52 35/3-1 20 00
info@phoenixcontact.de