SB-8ESCD8AA700S - Gerätesteckverbinder Vorderwand

1623719

https://www.phoenixcontact.com/de/produkte/1623719

Bitte beachten Sie, dass die in diesem PDF-Dokument angezeigten Daten aus unserem Online-Katalog generiert wurden. Bitte finden Sie die vollständigen Daten in der Benutzer-Dokumentation. Es gelten unsere Allgemeinen Nutzungsbedingungen für Downloads.

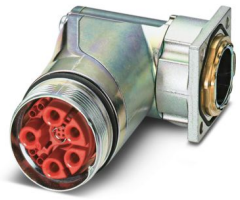

Abbildung zeigt das Produkt mit bestückten Crimpkontakten.
Crimpkontakte bitte separat bestellen.

M40, Gerätesteckverbinder Vorderwand, Anwendung: Hybrid, Serie: SB, gewinkelt drehbar, geschirmt: ja, für Standard- und SPEEDCON-Verriegelung, Drehsinn: Standard, Kontaktart: Buchse, Crimpanschluss, O-Ring axial, dieser Artikel ist voraussichtlich ab 2026-Q4 nach RoHS II ohne Ausnahme 6c (Pb < 0,1 %) bleifrei, auf Anfrage ist eine bleifreie Alternative vorab möglich

Ihre Vorteile

- Übertragung von Signalen, Daten und Leistung in nur einem Steckverbinder
- CAT5-Datenschnittstelle für bis zu 100 Mbit/s
- Reduzierung der Anschlusszeit mit SPEEDCON-Schnellverriegelung
- Mechanische Kodierungen verhindern zuverlässig ein Fehlstecken
- Sicherer Einsatz im Feld durch hohe Schutzarten
- Durchgängiger EMV-Schutz für zuverlässige Verbindungslösungen im industriellen Umfeld

Kaufmännische Daten

Artikelnummer	1623719
Verpackungseinheit	1 Stück
Mindestbestellmenge	1 Stück
Hinweis	Auftragsgebundene Fertigung (keine Rücknahme)
Verkaufsschlüssel	AE
Produktschlüssel	ABRCEM
GTIN	4055626194875
Gewicht pro Stück (inklusive Verpackung)	609,7 g
Gewicht pro Stück (exklusive Verpackung)	528,109 g
Zolltarifnummer	85366990
Ursprungsland	DE

SB-8ESCD8AA700S - Gerätesteckverbinder Vorderwand

1623719

https://www.phoenixcontact.com/de/produkte/1623719

Technische Daten

Hinweise

Bestellhinweis:	Crimpkontakte, 4x Ø 0,8 mm, 4x Ø 1 mm, 5x Ø 3,6 mm, separat bestellen

Artikeleigenschaften

Produkttyp	Rundsteckverbinder (geräteseitig)

Steckverbinder

Isolierkörper

Anschlussart	Crimpanschluss
Kontaktausführung	Buchse
Anwendung	Hybrid
Polzahl	13
Drehsinn	Standard
Aufstellhöhe	2000 m (4000 m bei 300 V Systemspannung nach DIN EN 60664-1)
Anzahl (Grp 1 - Leistungskontakte oder nur eine Kontaktart)	5
Kontaktdurchmesser (Grp 1 - Leistungskontakte oder nur eine Kontaktart)	3,6 mm
Litzen Querschnitt min. (Grp 1 - Leistungskontakte oder nur eine Kontaktart)	1 mm²
Litzen Querschnitt max. (Grp 1 - Leistungskontakte oder nur eine Kontaktart)	10 mm²
Bemessungsstrom Kontakt (Grp 1 - Leistungskontakte oder nur eine Kontaktart)	70 A
Bemessungsspannung Kontakt (Grp 1 - Leistungskontakte oder nur eine Kontaktart)	630 V AC 850 V DC
Bemessungsstoßspannung	6 kV
Überspannungskategorie	III
Verschmutzungsgrad	3
Anzahl (Kontaktgruppe 3)	4
Kontaktdurchmesser (Kontaktgruppe 3)	0,8 mm
Litzen Querschnitt max. (Kontaktgruppe 3)	0,5 mm²
Bemessungsspannung Kontakt (Kontaktgruppe 3)	50 V
Bemessungsstoßspannung	1,5 kV
Überspannungskategorie	III
Verschmutzungsgrad	3

Gehäuse

Ausführung	Flanschgehäuse
Gewindeart	M40
Bauform	gewinkelt drehbar
Verriegelungsart	für Standard- und SPEEDCON-Verriegelung

Pg-Verschraubung	ohne
Montageart	Vorderwandmontage/Vierkantflansch (4x Ø 4,4 mm)
Material Gehäuse	Drehteile: Kupfer-Zink Legierung (CuZn), Druckgussteile: Zink (GD-Zn)
Material Verschraubung	CuZn
Schutzart (gesteckt)	IP68/IP69K
Dichtung zum Gerät	O-Ring axial

Umwelt- und Lebensdauerbedingungen

Umgebungsbedingungen

Umgebungstemperatur (Betrieb)	-40 °C ... 115 °C (siehe Derating-Kurve)

Zeichnungen

Maßzeichnung

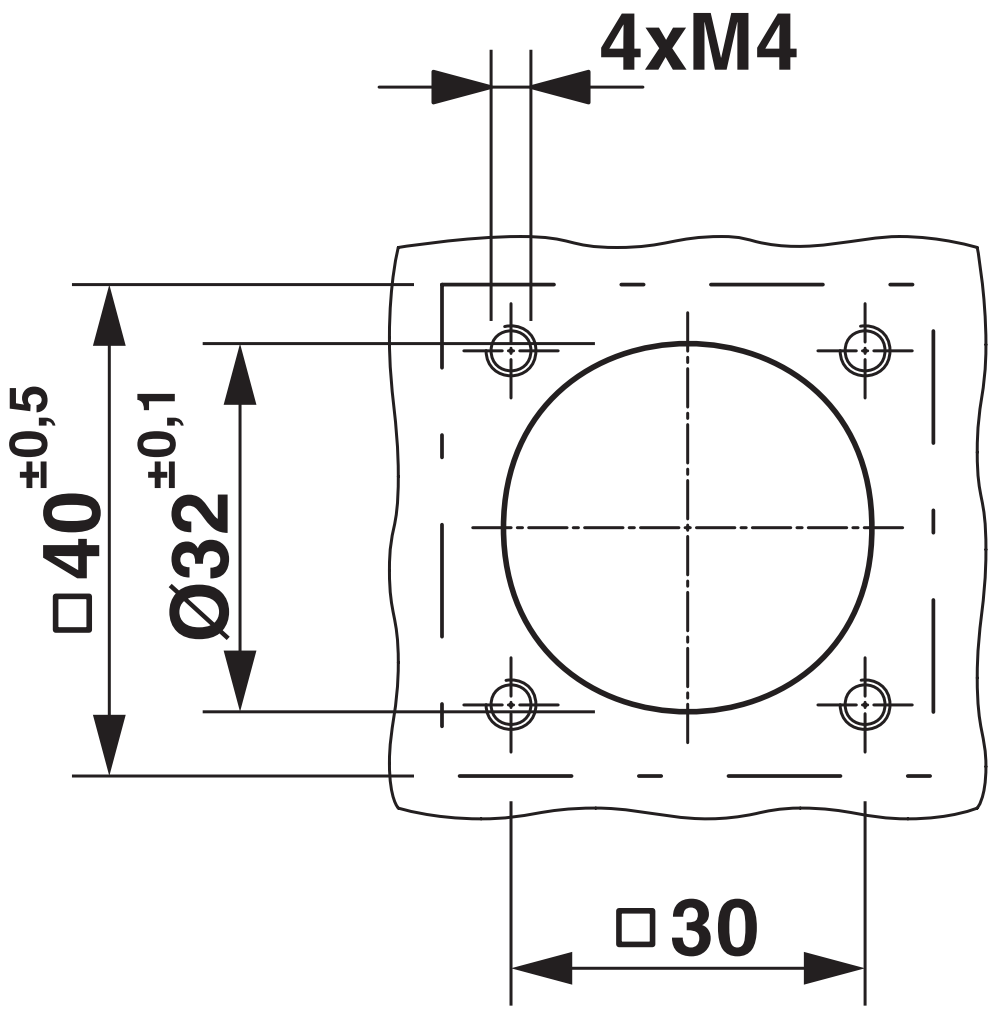

Einbaumaße

Schemazeichnung

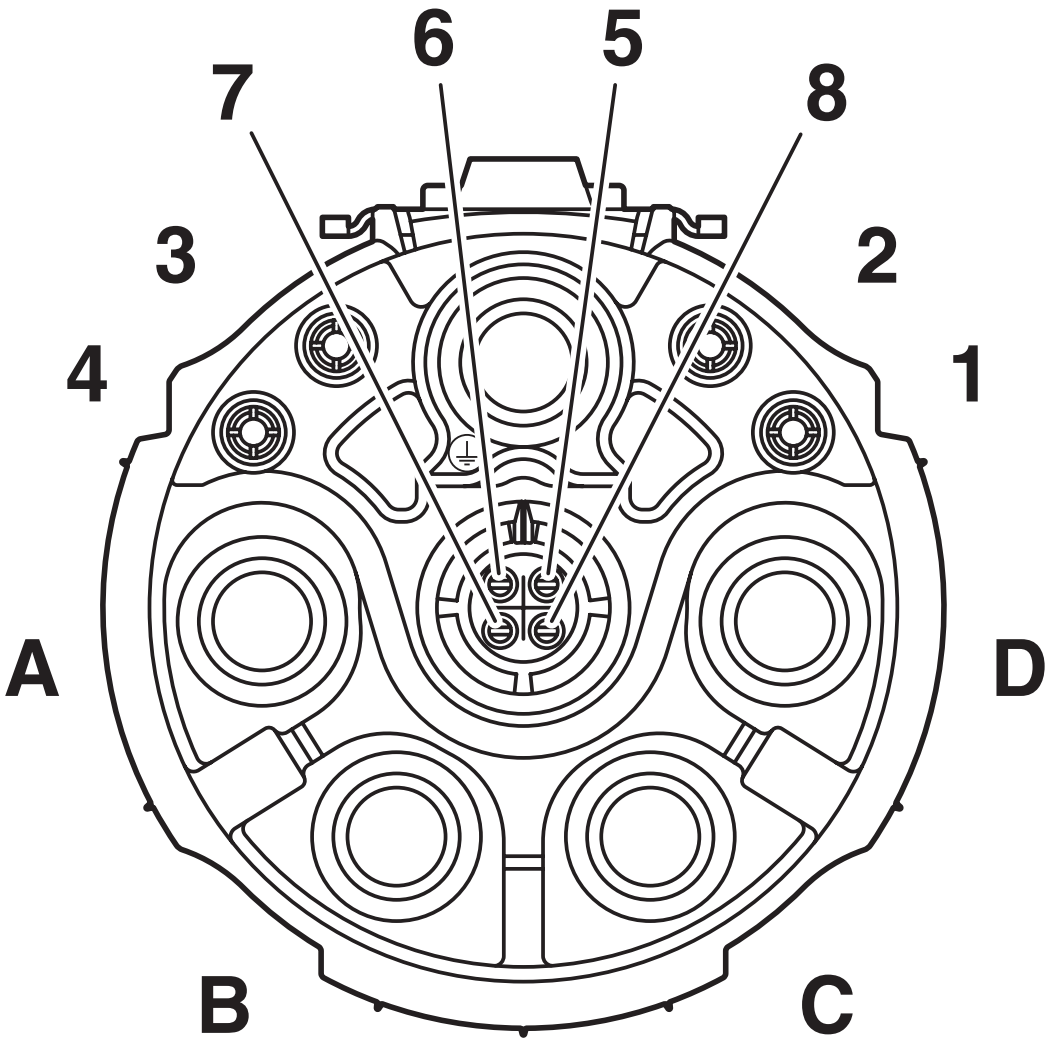

Polbild Buchse CAT5, Kodierung 2

Diagramm

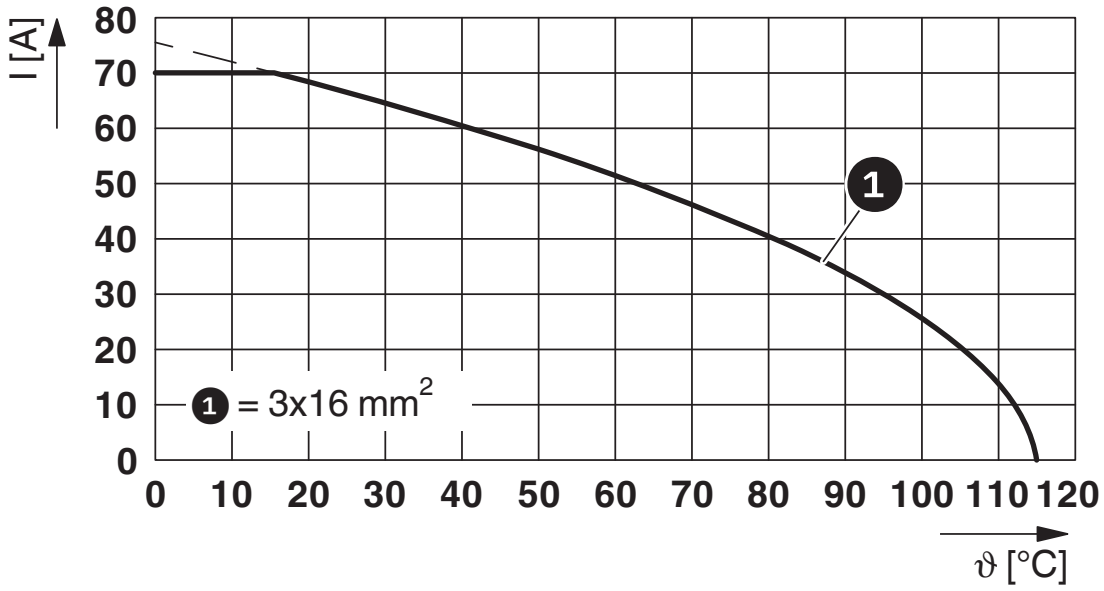

I = Stromstärke, ϑ = Umgebungstemperatur, Leistungskontakte A-C: 3x bis 70 A, Signalkontakte: 4x 2 A konstant, Datenkontakte: unbelastet

Diagramm

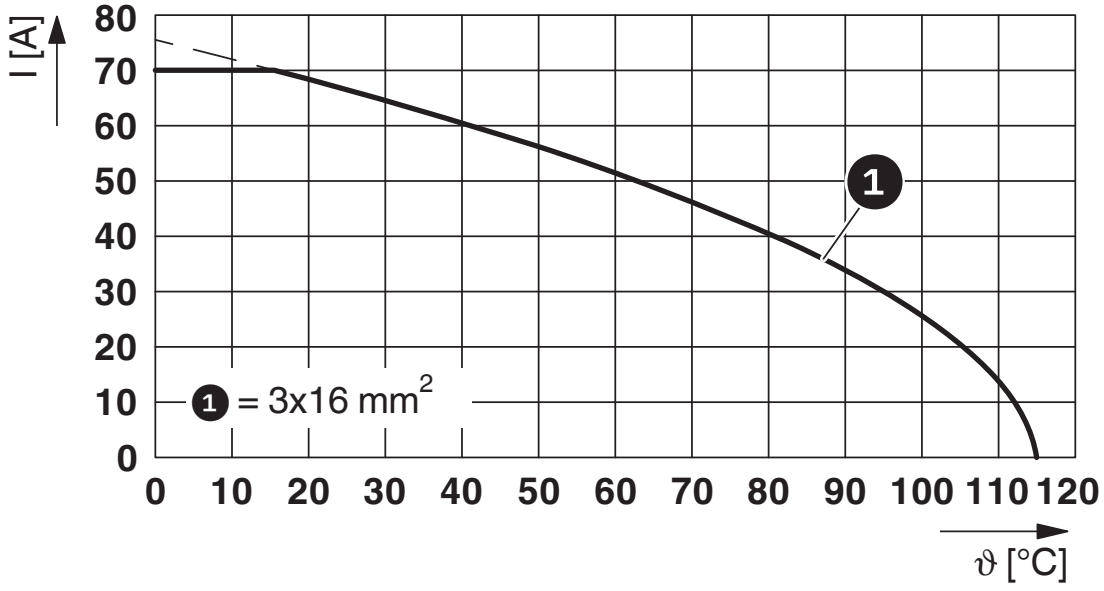

SB-8ESCD8AA700S - Gerätesteckverbinder Vorderwand

1623719

https://www.phoenixcontact.com/de/produkte/1623719

Zulassungen

Zum Herunterladen von Zertifikaten, besuchen Sie die Produktdetailseite: https://www.phoenixcontact.com/de/produkte/1623719

cULus Recognized
Zulassungs-ID: E468743-20170914

	Nennspannung U_N	Nennstrom I_N	Querschnitt AWG	Querschnitt mm^2
keine				
Power	600 V	35 A	8	-
Signal	500 V	4 A	16	-
Data	30 V	1 A	22	-

cUL Recognized
Zulassungs-ID: E153698-20190718

	Nennspannung U_N	Nennstrom I_N	Querschnitt AWG	Querschnitt mm^2
keine				
Power	600 V	28 A	8	-
Signal	500 V	4 A	16	-
Data	50 V	1 A	22	-

UL Recognized
Zulassungs-ID: E153698-20190718

	Nennspannung U_N	Nennstrom I_N	Querschnitt AWG	Querschnitt mm^2
keine				
Power	600 V	70 A	8	-
Signal	500 V	4 A	16	-
Data	50 V	1 A	22	-

Klassifikationen

ECLASS

ECLASS-13.0	27440109
ECLASS-15.0	27440109

ETIM

ETIM 10.0	EC003569

UNSPSC

UNSPSC 21.0	39121400

Environmental product compliance

EU RoHS

Erfüllt die Anforderungen nach RoHS-Richtlinie	Ja, Keine Ausnahmeregelungen

China RoHS

Environment friendly use period (EFUP)	EFUP-E
	Keine Gefahrstoffe über den Grenzwerten

EU REACH SVHC

Hinweis auf REACH-Kandidatenstoff (CAS-Nr.)	Kein Stoff mit einem Massenanteil von mehr als 0,1 %

Phoenix Contact 2026 © - Alle Rechte vorbehalten
https://www.phoenixcontact.com

PHOENIX CONTACT Deutschland GmbH
Flachsmarktstraße 8
D-32825 Blomberg
+49 52 35/3-1 20 00
info@phoenixcontact.de