CA-1RS1N8A6L00 - Gerätesteckverbinder Vorderwand

1623629

https://www.phoenixcontact.com/de/produkte/1623629

Bitte beachten Sie, dass die in diesem PDF-Dokument angezeigten Daten aus unserem Online-Katalog generiert wurden. Bitte finden Sie die vollständigen Daten in der Benutzer-Dokumentation. Es gelten unsere Allgemeinen Nutzungsbedingungen für Downloads.



Abbildung zeigt das Produkt mit bestückten Crimpkontakten. Crimpkontakte bitte separat bestellen.

M23, Gerätesteckverbinder Vorderwand, Anwendung: Signal, Serie: CA, gerade, geschirmt: ja, für Standard- und SPEEDCON-Verriegelung, Polzahl: 16+2+FE, Drehsinn: Standard, Kontaktart: Buchse, Crimpanschluss, Axialdichtung, Kodierung: N, Dieser Artikel ist voraussichtlich ab 2027-Q2 nach RoHS II ohne Ausnahme 6c (Pb < 0,1 %) bleifrei, auf Anfrage ist eine bleifreie Alternative vorab möglich. Dieses Produkt befindet sich in einem Abkündigungsprozess. Für neue Projekte darf dieses Produkt nicht mehr berücksichtigt werden. Bitte wenden Sie sich für Alternativen an Ihren zuständigen Vertriebsmitarbeiter.

Ihre Vorteile

- Sicherer Einsatz im Feld durch hohe Schutzarten
- Steckverbinder für die flexible Konfektionierung vor Ort
- Durchgängiger EMV-Schutz zur zuverlässigen Übertragung von Signalen
- Crimpanschluss: vibrations- und temperaturfeste Konfektionierung

Kaufmännische Daten

Artikelnummer	1623629
Verpackungseinheit	1 Stück
Mindestbestellmenge	1 Stück
Verkaufsschlüssel	AE
Produktschlüssel	ABRAEL
GTIN	4055626191409
Gewicht pro Stück (inklusive Verpackung)	32,4 g
Gewicht pro Stück (exklusive Verpackung)	29,666 g
Zolltarifnummer	85366990
Ursprungsland	DE

Technische Daten

Hinweise

Bestellhinweis:	Crimpkontakte 16 x Ø 1 mm, 3 x Ø 1,5 mm separat bestellen

Artikeleigenschaften

Produkttyp	Rundsteckverbinder (geräteseitig)

Steckverbinder

Isolierkörper

Hinweis	Bestellhinweis: Crimpkontakte 16 x Ø 1 mm, 3 x Ø 1,5 mm separat bestellen
Kodierung	N
Material (Isolierkörper)	PA 6.6
Brennbarkeitsklasse nach UL 94	V0
Steckzyklen	100
Anschlussart	Crimpanschluss
Kontaktausführung	Buchse
Anwendung	Signal
Polzahl	19
Drehsinn	Standard
Steckgesicht	16+2+FE
Aufstellhöhe	2000 m
Anzahl (Kontaktgruppe 1)	3
Kontaktdurchmesser (Kontaktgruppe 1)	1,5 mm
Litzen Querschnitt min. (Kontaktgruppe 1)	0,08 mm²
Litzen Querschnitt max. (Kontaktgruppe 1)	1 mm²
Bemessungsstrom Kontakt (Kontaktgruppe 1)	10 A (bei max. Anschlussquerschnitt)
Bemessungsspannung Kontakt (Kontaktgruppe 1)	48 V AC
	74 V DC
Bemessungsstoßspannung	1,5 kV
Überspannungskategorie	II
Verschmutzungsgrad	3
Anzahl (Kontaktgruppe 2)	16
Kontaktdurchmesser (Kontaktgruppe 2)	1 mm
Litzen Querschnitt max. (Kontaktgruppe 2)	1 mm²
Bemessungsstrom Kontakt (Kontaktgruppe 2)	8 A (bei max. Anschlussquerschnitt)
Bemessungsspannung Kontakt (Kontaktgruppe 2)	48 V AC
	48 V AC
Bemessungsstoßspannung	1,5 kV
Überspannungskategorie	III
Verschmutzungsgrad	3

Gehäuse

Gewindeart	M23
Bauform	gerade
Verriegelungsart	für Standard- und SPEEDCON-Verriegelung
Pg-Verschraubung	ohne
Montageart	Vorderwandmontage (M20 x 1,5)
Montagehinweis	Zentralbefestigung
Material Gehäuse	Drehteile: Kupfer-Zink Legierung (CuZn), Druckgussteile: Zink (GD-Zn)
Schutzart (gesteckt)	IP67
Dichtung zum Gerät	Axialdichtung

Umwelt- und Lebensdauerbedingungen

Umgebungsbedingungen

Umgebungstemperatur (Betrieb)	-40 °C ... 125 °C

Zeichnungen

Maßzeichnung

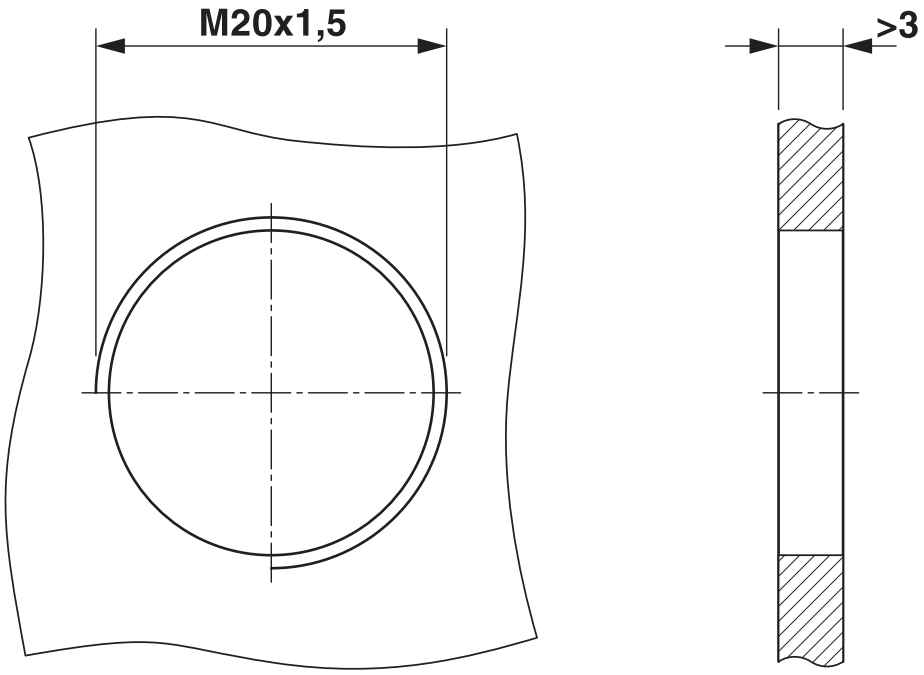

Einbaumaße

Schemazeichnung

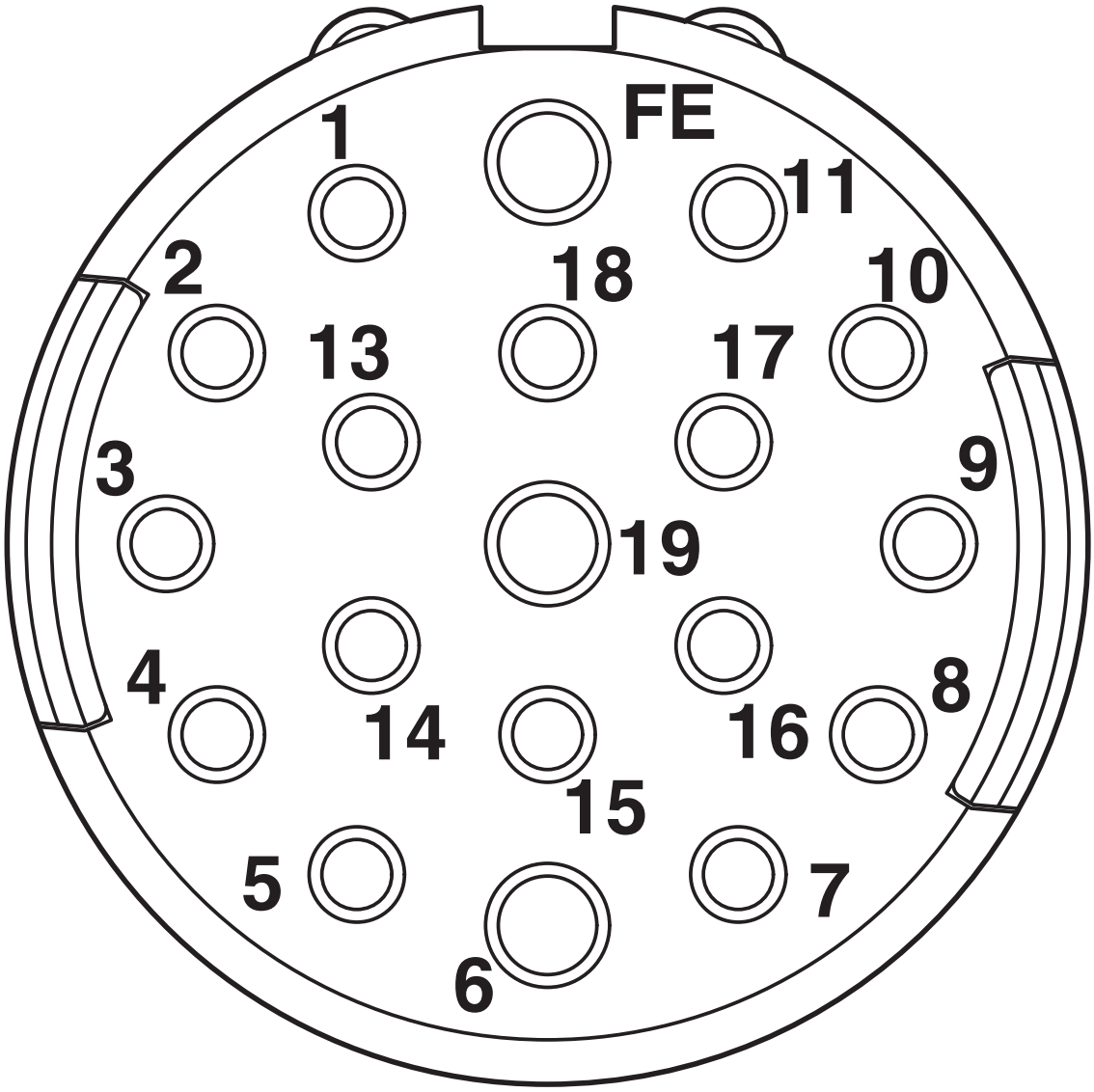

Polbild

Zulassungen

Zum Herunterladen von Zertifikaten, besuchen Sie die Produktdetailseite: https://www.phoenixcontact.com/de/produkte/1623629

cUL Recognized
Zulassungs-ID: E335019-20141210

	Nennspannung U_N	Nennstrom I_N	Querschnitt AWG	Querschnitt mm^2
keine				
Power	48 V	6 A	18	-
Signal	48 V	5 A	18	-

UL Recognized
Zulassungs-ID: E335019-20141210

	Nennspannung U_N	Nennstrom I_N	Querschnitt AWG	Querschnitt mm^2
keine				
Power	48 V	10 A	18	-
Signal	48 V	8 A	18	-

Klassifikationen

ECLASS

ECLASS-13.0	27440109
ECLASS-15.0	27440109

ETIM

ETIM 10.0	EC003569

UNSPSC

UNSPSC 21.0	39121400

Environmental product compliance

EU RoHS

Erfüllt die Anforderungen nach RoHS-Richtlinie	Ja
Ausnahmeregelungen soweit bekannt	6(c)

China RoHS

Environment friendly use period (EFUP)	EFUP-50
	Eine artikelbezogene China RoHS Deklarationstabelle finden Sie im Downloadbereich zum jeweiligen Artikel unter „Herstellererklärung“. Für alle Artikel mit EFUP-E wird keine China RoHS Deklarationstabelle ausgestellt und benötigt.

EU REACH SVHC

Hinweis auf REACH-Kandidatenstoff (CAS-Nr.)	Lead(CAS-Nr.: 7439-92-1)
SCIP	bc3e95e1-2604-409b-80d1-81975cedac22

Phoenix Contact 2026 © - Alle Rechte vorbehalten
https://www.phoenixcontact.com

PHOENIX CONTACT Deutschland GmbH
Flachsmarktstraße 8
D-32825 Blomberg
+49 52 35/3-1 20 00
info@phoenixcontact.de