SH-8EPS48AAD00S - Gerätesteckverbinder Vorderwand

1621566

https://www.phoenixcontact.com/de/produkte/1621566

Bitte beachten Sie, dass die in diesem PDF-Dokument angezeigten Daten aus unserem Online-Katalog generiert wurden. Bitte finden Sie die vollständigen Daten in der Benutzer-Dokumentation. Es gelten unsere Allgemeinen Nutzungsbedingungen für Downloads.



Datenelement ist schwarz

M23, Gerätesteckverbinder Vorderwand, Anwendung: Hybrid, Serie: SH, gewinkelt drehbar, geschirmt: ja, für Standard- und SPEEDCON-Verriegelung, Polzahl: 8+4+PE, Kontaktart: Stift, Crimpanschluss, O-Ring axial, Flanschmaß: 26 mm x 26 mm

Ihre Vorteile

- Einfacher Anschluss dank stufenlos bis zu 310° einstellbarer Kabelabgangsrichtung
- Alle Gehäuse mit Stift- oder Buchsenkontakten bestückbar
- Insgesamt acht Kontakte stehen zur Signalübertragung zur Verfügung
- Sicherer Einsatz im Feld durch hohe Schutzarten
- Durchgängiger EMV-Schutz für zuverlässige Verbindungslösungen im industriellen Umfeld

Kaufmännische Daten

Artikelnummer	1621566
Verpackungseinheit	1 Stück
Mindestbestellmenge	1 Stück
Verkaufsschlüssel	AE
Produktschlüssel	ABRCDM
GTIN	4046356937146
Gewicht pro Stück (inklusive Verpackung)	139,2 g
Gewicht pro Stück (exklusive Verpackung)	122,438 g
Zolltarifnummer	85366990
Ursprungsland	DE

Technische Daten

Hinweise

Bestellhinweis:	Crimpkontakte, 8x Ø 1 mm, 5x Ø 2 mm, separat bestellen

Artikeleigenschaften

Produkttyp	Rundsteckverbinder (geräteseitig)
Anwendung	Hybrid

Maße

Gehäuse

Flanschmaß	26 mm x 26 mm

Materialangaben

Brennbarkeitsklasse nach UL 94	V0

Steckverbinder

Isolierkörper

Hinweis	Bestellhinweis: Crimpkontakte, 8x Ø 1 mm, 5x Ø 2 mm, separat bestellen
Berührungsschutz	IEC 61984 und VDE 0623
Material (Isolierkörper)	PA 6.6
Steckzyklen	100
Anschlussart	Crimpanschluss
Kontaktausführung	Stift
Anwendung	Hybrid
Polzahl	13
Steckgesicht	8+4+PE
Aufstellhöhe	2000 m
Anzahl (Leistungskontakte)	5
Durchmesser (Leitungsaußendurchmesser / Leistungskontakte)	max. 4,15 mm (Außenmantel)
Kontaktdurchmesser (Leistungskontakte)	2 mm
Litzen Querschnitt min. (Leistungskontakte)	0,25 mm²
Litzen Querschnitt max. (Leistungskontakte)	4 mm²
Bemessungsstrom Kontakt (Leistungskontakte)	30 A (bei max. Anschlussquerschnitt)
Bemessungsspannung Kontakt (Leistungskontakte)	630 V AC (Überspannungskategorie III/3)
	850 V DC (Überspannungskategorie II/3)
Bemessungsstoßspannung	6 kV
Verschmutzungsgrad	3
Anzahl (Signalkontakte)	8
Durchmesser (Leitungsaußendurchmesser / Signalkontakte)	max. 2,1 mm (Außenmantel)
Kontaktdurchmesser (Signalkontakte)	1 mm
Litzen Querschnitt max. (Signalkontakte)	1 mm²

Bemessungsstrom Kontakt (Signalkontakte)	8 A (bei max. Anschlussquerschnitt)
Bemessungsspannung Kontakt (Signalkontakte)	50 V AC/DC (Kontakt 1 ... 8)
Bemessungsstoßspannung	1,5 kV
Überspannungskategorie	III
Verschmutzungsgrad	3

Gehäuse

Hinweis	Bei vollständiger Belegung mit maximalen Litzenquerschnitten ist die Konfektionierbarkeit zu prüfen.
Ausführung	Flanschgehäuse
Gewindeart	M23
Bauform	gewinkelt drehbar
Verriegelungsart	für Standard- und SPEEDCON-Verriegelung
Pg-Verschraubung	ohne
Montageart	Vorderwandmontage/Vierkantflansch (4x Ø 3,2 mm)
Flanschmaß	26 mm x 26 mm
Material Gehäuse	Drehteile: Kupfer-Zink Legierung (CuZn), Druckgussteile: Zink (GD-Zn)
Schutzart (gesteckt)	IP67
	IP68
	IP69K
Dichtung zum Gerät	O-Ring axial

Umwelt- und Lebensdauerbedingungen

Umgebungsbedingungen

Umgebungstemperatur (Betrieb)	-40 °C ... 115 °C (siehe Derating-Kurve)

Zeichnungen

Maßzeichnung

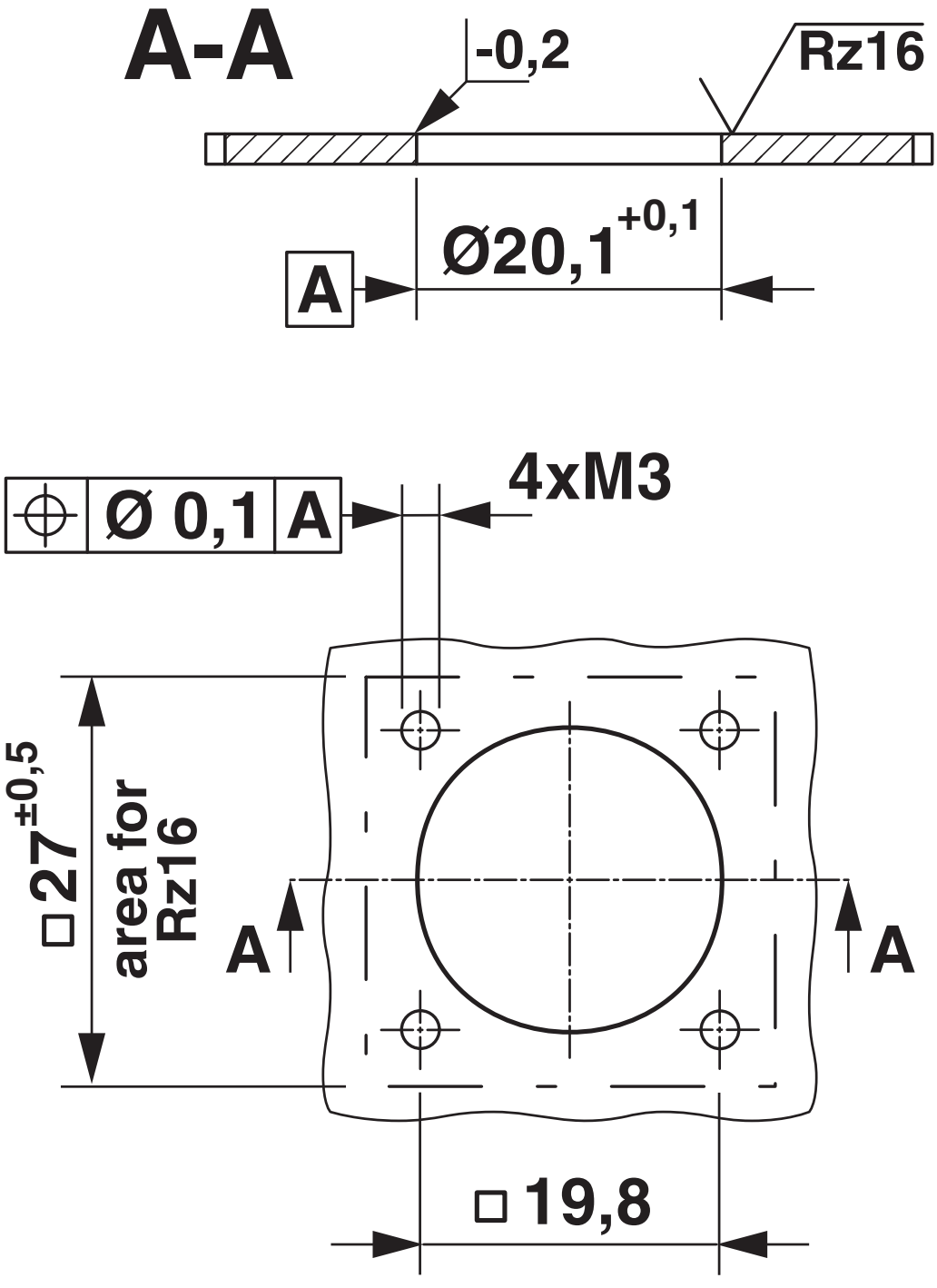

Einbaumaße

Schemazeichnung

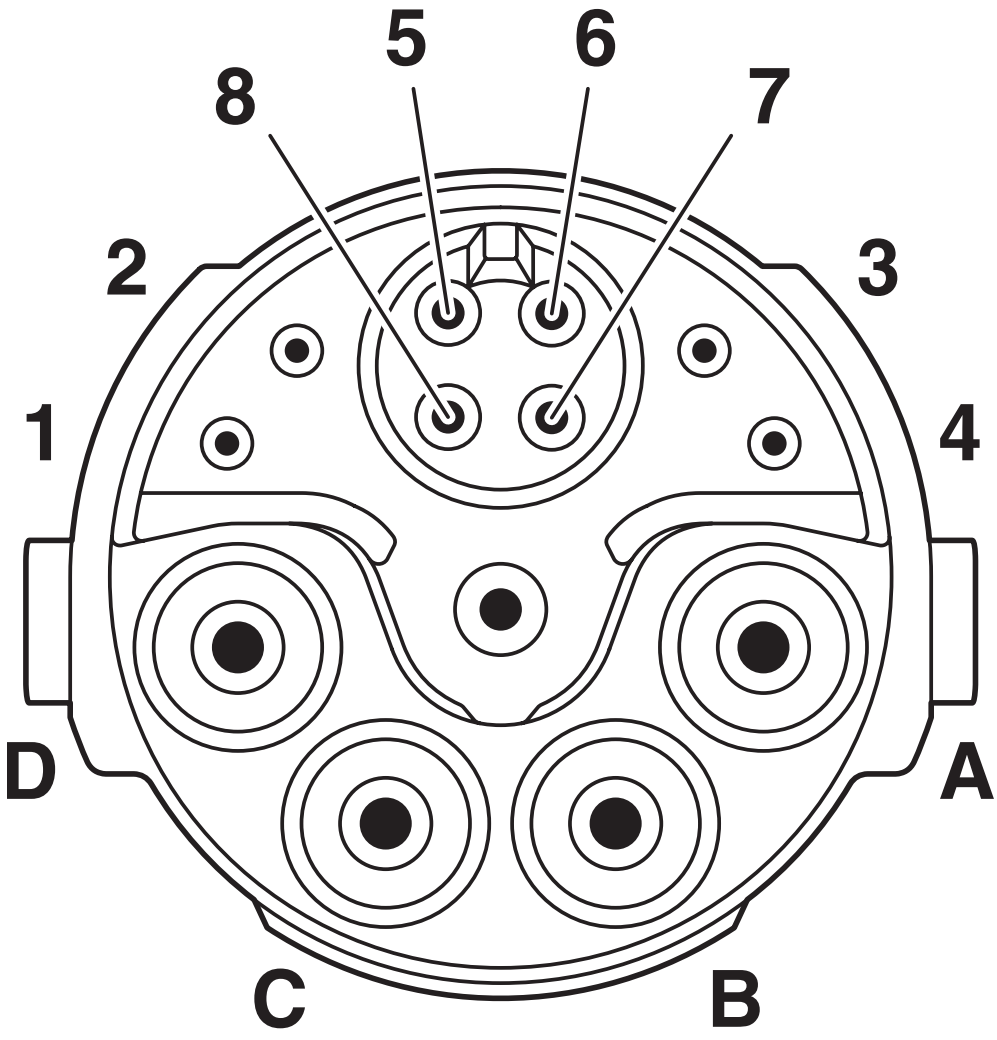

Polbild Stift Signal

Diagramm

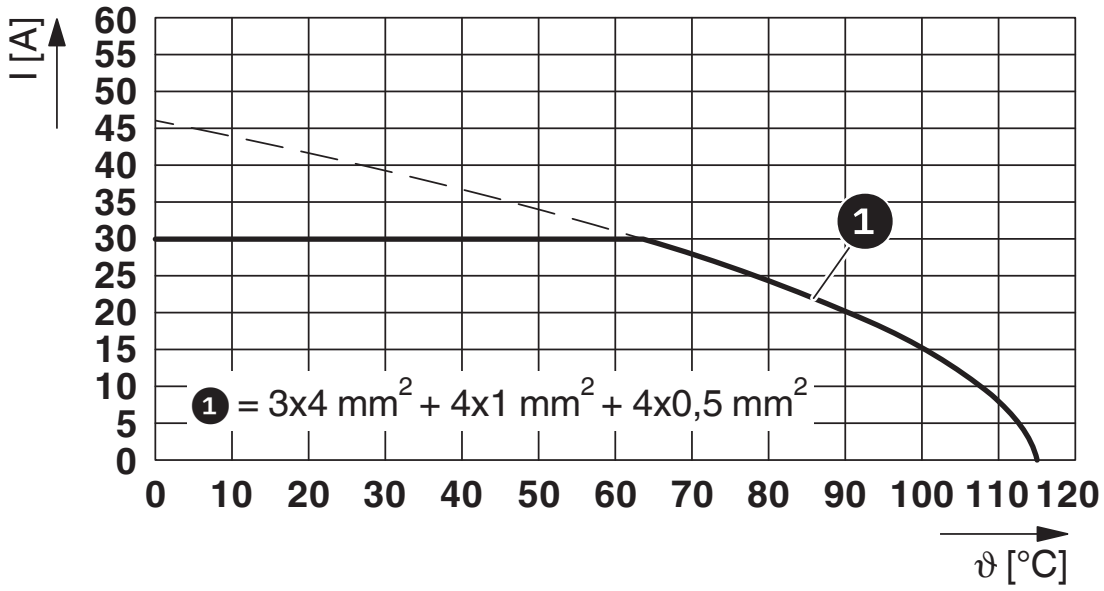

I = Stromstärke, ϑ = Umgebungstemperatur, Leistungskontakte A-C: 3 x bis 30 A, Signalkontakte: 4 x 2 A konstant, Datenkontakte: 4 x 1 A konstant

Diagramm

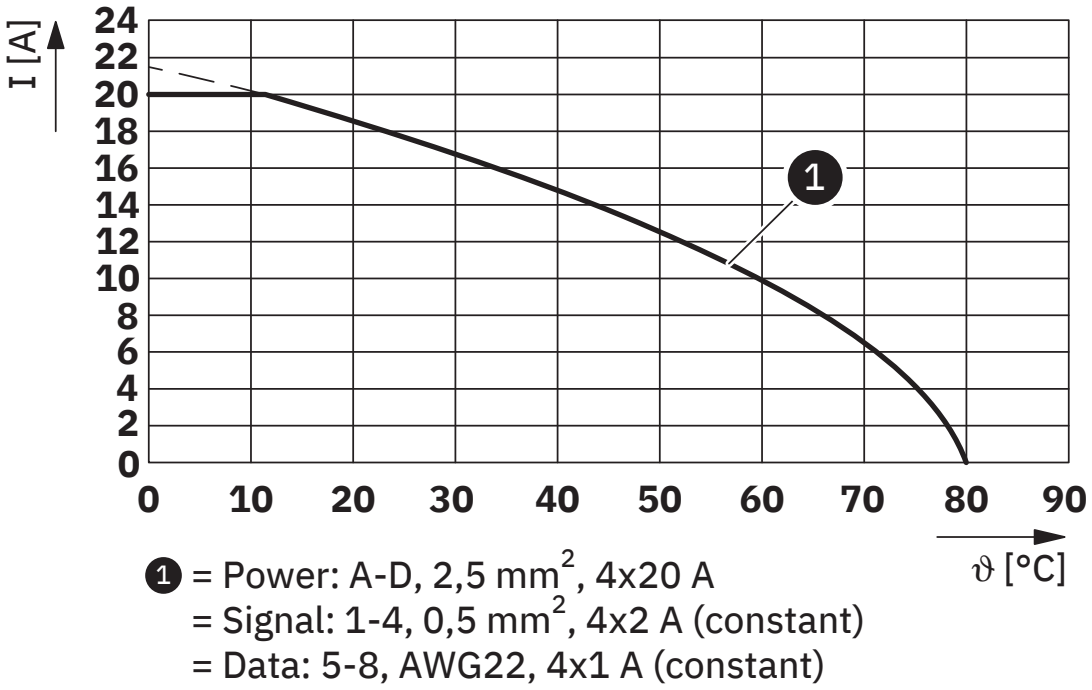

I = Stromstärke, ϑ = Umgebungstemperatur, Leistungskontakte A-D: 2,5 mm², 4 x 20 A, Signalkontakte 1-4: 0,5 mm², 4 x 2 A (konstant), Datenkontakte 5-8: AWG22, 4 x 1 A (konstant)

Diagramm

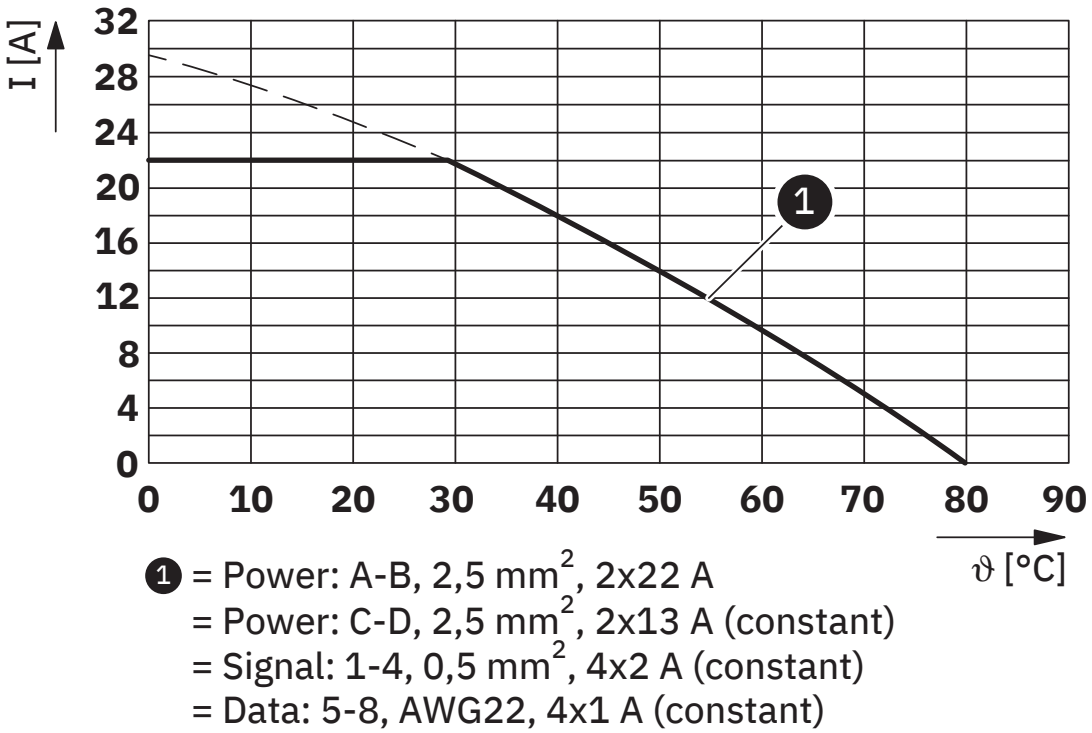

I = Stromstärke, ϑ = Umgebungstemperatur, Leistungskontakte A-B: 2,5 mm², 2 x 22 A, Leistungskontakte C-D: 2,5 mm², 2 x 13 A (konstant), Signalkontakte 1-4: 0,5 mm², 4 x 2 A (konstant), Datenkontakte 5-8: AWG22, 4 x 1 A (konstant)

Diagramm

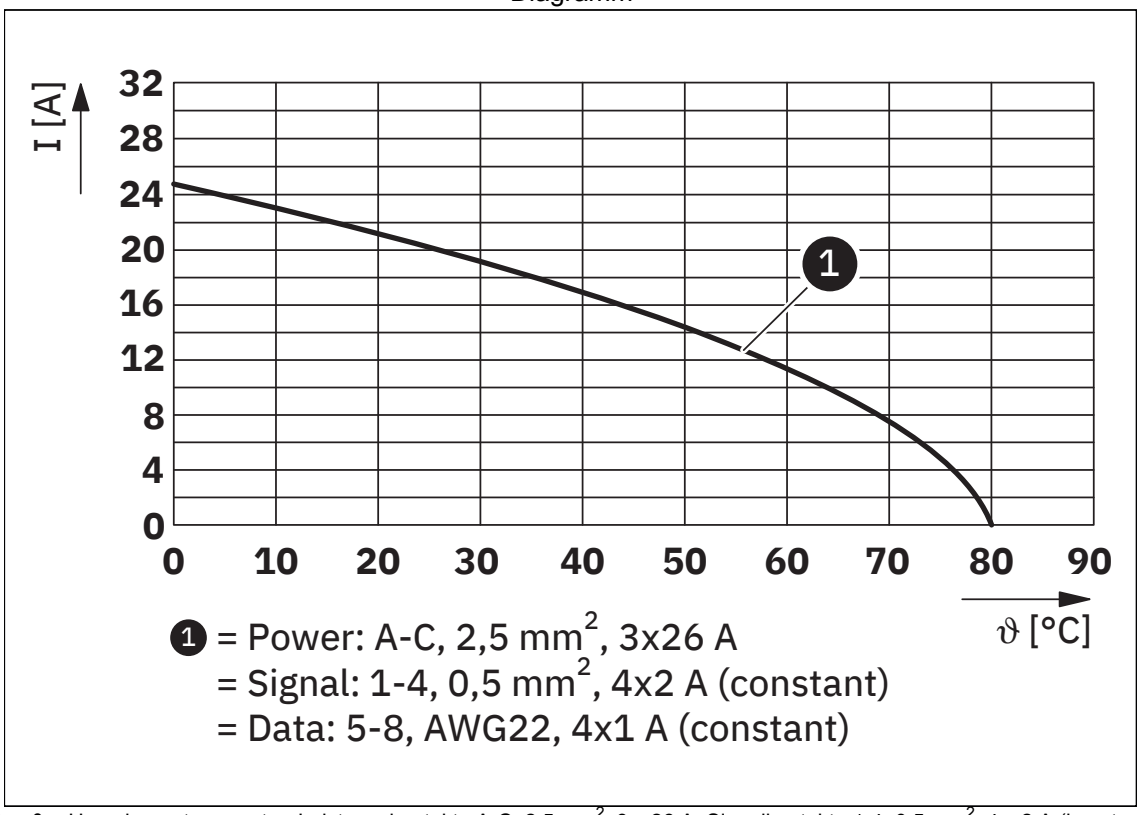

I = Stromstärke, ϑ = Umgebungstemperatur, Leistungskontakte A-C: 2,5 mm^2, 3 x 26 A, Signalkontakte 1-4: 0,5 mm^2, 4 x 2 A (konstant), Datenkontakte 5-8: AWG22, 4 x 1 A (konstant)

Zulassungen

Zum Herunterladen von Zertifikaten, besuchen Sie die Produktdetailseite: https://www.phoenixcontact.com/de/produkte/1621566

cUL Recognized
Zulassungs-ID: E153698-20181206

UL Recognized
Zulassungs-ID: E153698-20181206

Klassifikationen

ECLASS

ECLASS-13.0	27440109
ECLASS-15.0	27440109

ETIM

ETIM 10.0	EC003569

UNSPSC

UNSPSC 21.0	39121400

Environmental product compliance

EU RoHS

Erfüllt die Anforderungen nach RoHS-Richtlinie	Ja, Keine Ausnahmeregelungen

China RoHS

Environment friendly use period (EFUP)	EFUP-E
	Keine Gefahrstoffe über den Grenzwerten

EU REACH SVHC

Hinweis auf REACH-Kandidatenstoff (CAS-Nr.)	Kein Stoff mit einem Massenanteil von mehr als 0,1 %

Phoenix Contact 2026 © - Alle Rechte vorbehalten
https://www.phoenixcontact.com

PHOENIX CONTACT Deutschland GmbH
Flachsmarktstraße 8
D-32825 Blomberg
+49 52 35/3-1 20 00
info@phoenixcontact.de