PRC 3-TC-FS6 8-21 - Prüfstecker

1621326

https://www.phoenixcontact.com/de/produkte/1621326

Bitte beachten Sie, dass die in diesem PDF-Dokument angezeigten Daten aus unserem Online-Katalog generiert wurden. Bitte finden Sie die vollständigen Daten in der Benutzer-Dokumentation. Es gelten unsere Allgemeinen Nutzungsbedingungen für Downloads.



PRC-Prüfstecker, 2000 Steckzyklen, schwarz, handentriegelbar, 3-polig, 1,5 mm^2 ... 6 mm^2 / 690 V / 35 A, mit Schraubanschluss für Leitungen mit dem Außendurchmesser 8 mm ... 21 mm.

Ihre Vorteile

- Bis zu 75 % geringere Baugröße gegenüber Industriesteckverbindern gleicher Leistung
- Verrastmechanismus per Werkzeug oder von Hand entriegelbar
- Geeignet für Anwendungen in salzhaltiger Luft und unter direkter Sonneneinstrahlung
- Optimal geeignet für den Innen- und Außeneinsatz dank witterungsbeständiger Materialien

Kaufmännische Daten

Artikelnummer	1621326
Verpackungseinheit	1 Stück
Mindestbestellmenge	1 Stück
Verkaufsschlüssel	AE
Produktschlüssel	ABLCZA
GTIN	4046356914734
Gewicht pro Stück (inklusive Verpackung)	92,1 g
Gewicht pro Stück (exklusive Verpackung)	79,026 g
Zolltarifnummer	85366990
Ursprungsland	PL

Technische Daten

Hinweise

Bestellhinweis:	Handlösbare Variante mit Lösehebel in orange

Artikeleigenschaften

Produkttyp	Installationssteckverbinder
Produktfamilie	PRC 35
Polzahl	3
Steckgesicht	2+PE
Kodierung	AD

Isolationseigenschaften

Schutzklasse	II
Verschmutzungsgrad	2

Elektrische Eigenschaften

Bemessungsspannung (III/2)	690 V
Bemessungsspannung	690 V AC (III/2) gemäß IEC 61984
	500 V AC / DC (III/2) gemäß IEC 61535
	600 V AC / DC (III/2) gemäß UL 2238 / UL 2237
Bemessungsstoßspannung (III/2)	8 kV
Bemessungsstrom	35 A (bei 6 mm² Leiterquerschnitt)

Anschlussdaten

Anschlusstechnik

Anschlussart	Schraubanschluss

Maße

Maßzeichnung	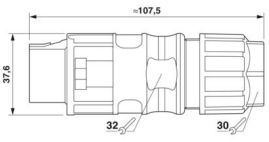
Breite	37,6 mm
Höhe	37,6 mm
Länge	105 mm

Außenmaß

Außendurchmesser	8 mm ... 21 mm

Materialangaben

Farbe (Gehäuse)	schwarz (RAL 9005)
Farbe des Gehäuseteils	schwarz

Material Dichtung	EPDM
	PPE
	PPE
	Cu-Legierung
Brennbarkeitsklasse nach UL 94	V0
Material Griffkörper	PPE
Material Kabeldichtung	EPDM
Material Kontaktoberfläche	versilbert
Material O-Ring	EPDM
Material Verschraubung	PPE

Steckverbinder

Auszugskraft	150 N ±50 N

Kabel / Leitung

Leitungsaußendurchmesser	8 mm ... 21 mm

Mechanische Eigenschaften

Mechanische Daten

Steckzyklen	2000 (Anzahl Steckzyklen Gerätestecker: 100)
Steckkraft	30 N ±10 N

Umwelt- und Lebensdauerbedingungen

Umgebungsbedingungen

Schutzart (gesteckt)	IP66/IP68 (2 m / 24 h) IP69K
Schutzart	IP66/IP68 (2 m / 24 h) IP69K
	IP66/IP68 (2 m / 24 h) IP69K
Kategorie der Schlageinwirkung	IK08 (-25°C)
Umgebungstemperatur (Betrieb)	-40 °C ... 105 °C (in Abhängigkeit der Derating-Kurve)
Umgebungstemperatur (Lagerung/Transport)	-40 °C ... 70 °C
Umgebungstemperatur (Montage)	5 °C ... 85 °C

Zeichnungen

Maßzeichnung

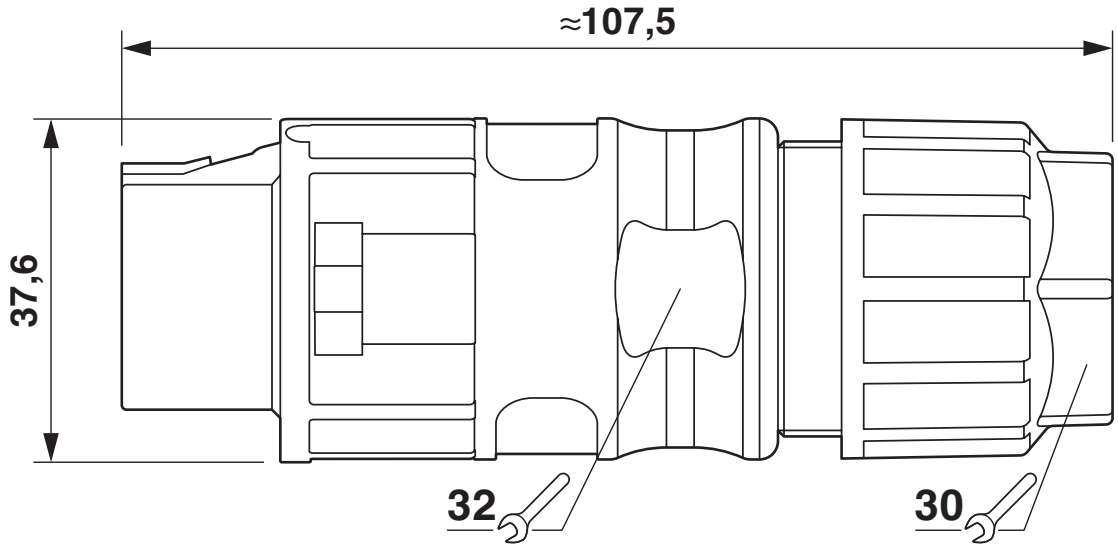

Schemazeichnung

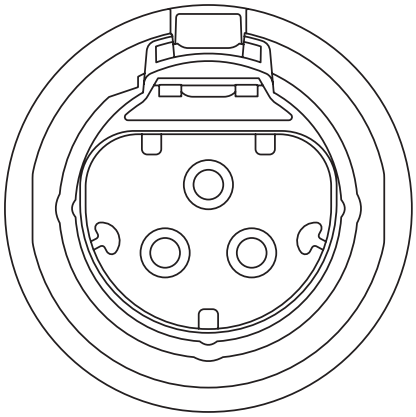

Polbild

Klassifikationen

ECLASS

ECLASS-13.0	27440691
ECLASS-15.0	27440691

ETIM

ETIM 10.0	EC002863

UNSPSC

UNSPSC 21.0	39121400

Environmental product compliance

EU RoHS

Erfüllt die Anforderungen nach RoHS-Richtlinie	Ja, Keine Ausnahmeregelungen

China RoHS

Environment friendly use period (EFUP)	EFUP-E
	Keine Gefahrstoffe über den Grenzwerten

EU REACH SVHC

Hinweis auf REACH-Kandidatenstoff (CAS-Nr.)	Triphenyl phosphate(CAS-Nr.: 115-86-6)
SCIP	0c653ae9-6c7d-449b-8462-f7c5409a7db3

EF3.1 Klimawandel

CO2e kg	1,001 kg CO2e

Phoenix Contact 2026 © - Alle Rechte vorbehalten
https://www.phoenixcontact.com

PHOENIX CONTACT Deutschland GmbH
Flachsmarktstraße 8
D-32825 Blomberg
+49 52 35/3-1 20 00
info@phoenixcontact.de